ประกาศกรมศุลกากร

เรื่อง ประกวดราคาจ้างก่อสร้างอาคารชุดพักอาศัยข้าราชการ ด่านศุลกากรทุ่งช้าง ตำบลปอน อำเภอทุ่งช้าง จังหวัดน่าน ๑ แห่ง ด้วยวิธีประกวดราคาอิเล็กทรอนิกส์ (e-bidding)

กรมศุลกากร มีความประสงค์จะประกวดราคาจ้างก่อสร้างอาคารชุดพักอาศัยข้าราชการ ด่านศุลกากรทุ่งช้าง ตำบลปอน อำเภอทุ่งช้าง จังหวัดน่าน ๑ แห่ง ด้วยวิธีประกวดราคาอิเล็กทรอนิกส์ (e-bidding) ราคากลางของงานจ้างก่อสร้าง ในการประกวดราคาครั้งนี้ เป็นเงินทั้งสิ้น ๓๒,๙๑๖,๔๒๖.๘๕ บาท (สามสิบสองล้านเก้าแสนหนึ่งหมื่นหกพันสี่ร้อยยี่สิบหกบาทแปดสิบห้าสตางค์) ตามรายการ ดังนี้

ก่อสร้างอาคารชุดพักอาศัย	จำนวน	๑	งาน

ผู้ยื่นข้อเสนอจะต้องมีคุณสมบัติ ดังต่อไปนี้

๑. มีความสามารถตามกฎหมาย

๒. ไม่เป็นบุคคลล้มละลาย

๓. ไม่อยู่ระหว่างเลิกกิจการ

๔. ไม่เป็นบุคคลซึ่งอยู่ระหว่างถูกระงับการยื่นข้อเสนอหรือทำสัญญากับหน่วยงานของรัฐไว้ชั่วคราว เนื่องจากเป็นผู้ที่ไม่ผ่านเกณฑ์การประเมินผลการปฏิบัติงานของผู้ประกอบการตามระเบียบ ที่รัฐมนตรีว่าการกระทรวงการคลังกำหนดตามที่ประกาศเผยแพร่ในระบบเครือข่ายสารสนเทศของกรมบัญชีกลาง

๕. ไม่เป็นบุคคลซึ่งถูกระบุชื่อไว้ในบัญชีรายชื่อผู้ทิ้งงานและได้แจ้งเวียนชื่อให้เป็นผู้ทิ้งงาน ของหน่วยงานของรัฐในระบบเครือข่ายสารสนเทศของกรมบัญชีกลาง ซึ่งรวมถึงนิติบุคคลที่ผู้ทิ้งงานเป็นหุ้นส่วนผู้จัดการ กรรมการผู้จัดการ ผู้บริหาร ผู้มีอำนาจในการดำเนินงานในกิจการของนิติบุคคลนั้นด้วย

๖. มีคุณสมบัติและไม่มีลักษณะต้องห้ามตามที่คณะกรรมการนโยบายการจัดซื้อจัดจ้างและ การบริหารพัสดุภาครัฐกำหนดในราชกิจจานุเบกษา

๗. เป็นนิติบุคคลผู้มีอาชีพรับจ้างงานที่ประกวดราคาอิเล็กทรอนิกส์ดังกล่าว

๘. ไม่เป็นผู้มีผลประโยชน์ร่วมกันกับผู้ยื่นข้อเสนอราคารายอื่นที่เข้ายื่นข้อเสนอให้แก่กรมศุลกากร ณ วันประกาศประกวดราคาอิเล็กทรอนิกส์ หรือไม่เป็นผู้กระทำการอันเป็นการขัดขวางการแข่งขันราคาอย่างเป็นธรรม ในการประกวดราคาอิเล็กทรอนิกส์ครั้งนี้

๙. ไม่เป็นผู้ได้รับเอกสิทธิ์หรือความคุ้มกัน ซึ่งอาจปฏิเสธไม่ยอมขึ้นศาลไทย เว้นแต่รัฐบาลของผู้ยื่นข้อเสนอได้มีคำสั่งสละเอกสิทธิ์และความคุ้มกันเช่นว่านั้น

๑๐. ผู้ยื่นข้อเสนอต้องมีผลงานก่อสร้างประเภทเดียวกันกับงานที่ประกวดราคาจ้างก่อสร้างในวงเงินไม่น้อยกว่า ๑๒,๐๐๐,๐๐๐.๐๐ บาท (สิบสองล้านบาทถ้วน) และเป็นผลงานที่เป็นคู่สัญญาโดยตรงกับหน่วยงานของรัฐ หรือหน่วยงานเอกชนที่ กรมศุลกากร เชื่อถือ

๑๑. ผู้ยื่นข้อเสนอที่ยื่นข้อเสนอในรูปแบบของ "กิจการร่วมค้า" ต้องมีคุณสมบัติดังนี้

กรณีที่กิจการร่วมค้าได้จดทะเบียนเป็นนิติบุคคลใหม่ กิจการร่วมค้าจะต้องมีคุณสมบัติครบถ้วนตามเงื่อนไขที่กำหนดไว้ในเอกสารประกวดราคาหรือสอบราคา และการเสนอราคาให้เสนอราคาในนาม "กิจการร่วมค้า" ส่วนคุณสมบัติด้านผลงานก่อสร้าง กิจการร่วมค้าดังกล่าวสามารถนำผลงานก่อสร้างของผู้เข้าร่วมค้ามาใช้แสดงเป็นผลงานก่อสร้างของกิจการร่วมค้าที่เข้าประกวดหรือสอบราคาได้

กรณีที่กิจการร่วมค้าไม่ได้จดทะเบียนเป็นนิติบุคคลใหม่ นิติบุคคลแต่ละนิติบุคคล ที่เข้าร่วมค้าทุกรายจะต้องมีคุณสมบัติครบถ้วนตามเงื่อนไขที่กำหนดไว้ในเอกสารประกวดราคาหรือสอบราคา เว้นแต่ในกรณีที่กิจการร่วมค้าได้มีข้อตกลงระหว่างผู้เข้าร่วมค้าเป็นลายลักษณ์อักษรกำหนดให้ผู้เข้าร่วมค้า รายใดรายหนึ่งเป็นผู้รับผิดชอบหลักในการเข้าเสนอราคากับหน่วยงานของรัฐ และแสดงหลักฐานดังกล่าว มาพร้อมการยื่นข้อเสนอประกวดราคาทางระบบจัดซื้อจัดจ้างภาครัฐด้วยอิเล็กทอรนิกส์ กิจการร่วมค้านั้นสามารถใช้ผลงานก่อสร้างของผู้ร่วมค้าหลักรายเดียวเป็นผลงานก่อสร้างของกิจการร่วมค้าที่ยื่นเสนอข้อเสนอได้

ทั้งนี้ "กิจการร่วมค้าที่จดทะเบียนเป็นนิติบุคคลใหม่" หมายความว่า กิจการร่วมค้าที่จดทะเบียนเป็นนิติบุคคลต่อกรมพัฒนธุรกิจการค้า กระทรวงพาณิชย์

๑๒. ผู้ยื่นข้อเสนอต้องลงทะเบียนที่มีข้อมูลถูกต้องครบถ้วนในระบบจัดซื้อจัดจ้างภาครัฐด้วยอิเล็กทรอนิกส์ (Electronic Government Procurement : e-GP) ของกรมบัญชีกลาง

๑๓. ผู้ยื่นข้อเสนอต้องมีมูลค่าสุทธิของกิจการ ดังนี้

(๑) กรณีผู้ยื่นข้อเสนอเป็นนิติบุคคลที่จัดตั้งขึ้นตามกฎหมายไทยซึ่งได้จดทะเบียนเกินกว่า ๑ ปี ต้องมีมูลค่าสุทธิของกิจการ จากผลต่างระหว่างสินทรัพย์สุทธิหักด้วยหนี้สินสุทธิ ที่ปรากฏในงบแสดงฐานะการเงินที่มีการตรวจรับรองแล้ว ซึ่งจะต้องแสดงค่าเป็นบวก ๑ ปีสุดท้ายก่อนวันยื่นข้อเสนอ

(๒) กรณีผู้ยื่นข้อเสนอเป็นนิติบุคคลที่จัดตั้งขึ้นตามกฎหมายไทย ซึ่งยังไม่มีการรายงานงบแสดงฐานะการเงินกับกรมพัฒนาธุรกิจการค้า ให้พิจารณาการกำหนดมูลค่าของทุนจดทะเบียน โดยผู้ยื่นข้อเสนอจะต้องมีทุนจดทะเบียนที่เรียกชำระมูลค่าหุ้นแล้ว ณ วันที่ยื่นข้อเสนอ ไม่ต่ำกว่า ๘ ล้านบาท

(๓) สำหรับการจัดซื้อจัดจ้างครั้งหนึ่งที่มีวงเงินเกิน ๕๐๐,๐๐๐ บาทขึ้นไป กรณีผู้ยื่นข้อเสนอเป็นบุคคลธรรมดา โดยพิจารณาจากหนังสือรับรองบัญชีเงินฝาก ไม่เกิน ๙๐ วันก่อนวันยื่นข้อเสนอ โดยต้องมีเงินฝากคงเหลือในบัญชีธนาคารเป็นมูลค่า ๑ ใน ๔ ของมูลค่างบประมาณของโครงการหรือรายการที่ยื่นข้อเสนอในแต่ละครั้ง และหากเป็นผู้ชนะการจัดซื้อจัดจ้างหรือเป็นผู้ได้รับการคัดเลือกจะต้องแสดงบัญชีเงินฝากที่มีมูลค่าดังกล่าวอีกครั้งหนึ่งในวันลงนามในสัญญา

(๔) กรณีที่ผู้ยื่นข้อเสนอไม่มีมูลค่าสุทธิของกิจการหรือทุนจดทะเบียน หรือมีแต่ไม่เพียงพอที่จะเข้ายื่นข้อเสนอ ผู้ยื่นข้อเสนอสามารถขอวงเงินสินเชื่อ โดยต้องมีวงเงินสินเชื่อ ๑ ใน ๔ ของมูลค่างบประมาณของโครงการหรือรายการที่ยื่นข้อเสนอในครั้งนั้น (สินเชื่อที่ธนาคารภายในประเทศ หรือบริษัทเงินทุนหรือบริษัทเงินทุนหลักทรัพย์ที่ได้รับอนุญาตให้ประกอบกิจการเงินทุนเพื่อการพาณิชย์ และประกอบธุรกิจค้ำประกันตามประกาศของธนาคารแห่งประเทศไทย ตามรายชื่อบริษัทเงินทุนที่ธนาคารแห่งประเทศไทยแจ้งเวียนให้ทราบ โดยพิจารณาจากยอด

(๕.๒) นิติบุคคลที่จัดตั้งขึ้นตามกฎหมายไทยที่อยู่ระหว่างการฟื้นฟูกิจการตามพระราชบัญญัติล้มละลาย (ฉบับที่ ๑๐) พ.ศ. ๒๕๖๑

(๕.๓) งานจ้างก่อสร้าง ที่กรมบัญชีกลางได้ขึ้นทะเบียนผู้ประกอบการงานก่อสร้างแล้ว และงานจ้างก่อสร้างที่หน่วยงานของรัฐได้มีการจัดทำบัญชีผู้ประกอบการงานก่อสร้างที่มีคุณสมบัติเบื้องต้นไว้แล้ว ก่อนวันที่พระราชบัญญัติการจัดซื้อจัดจ้างและการบริหารพัสดุภาครัฐมีผลใช้บังคับ

ผู้ยื่นข้อเสนอต้องยื่นข้อเสนอและเสนอราคาทางระบบจัดซื้อจัดจ้างภาครัฐด้วยอิเล็กทรอนิกส์ในวันที่ ๗ มิถุนายน ๒๕๖๖ ระหว่างเวลา ๐๙.๐๐ น. ถึง ๑๒.๐๐ น.

ผู้สนใจสามารถขอรับเอกสารประกวดราคาอิเล็กทรอนิกส์ โดยดาวน์โหลดเอกสารทางระบบจัดซื้อจัดจ้างภาครัฐด้วยอิเล็กทรอนิกส์ หัวข้อ ค้นหาประกาศจัดซื้อจัดจ้างได้ตั้งแต่วันที่ประกาศจนถึงวันเสนอราคา

ผู้ยื่นข้อเสนอสามารถจัดเตรียมเอกสารข้อเสนอได้ตั้งแต่วันที่ประกาศจนถึงวันเสนอราคา

ผู้สนใจสามารถดูรายละเอียดได้ที่เว็บไซต์ http://thungchang.customs.go.th, https://www.customs.go.th และ www.gprocurement.go.th หรือ www.gprocurement.go.th หรือสอบถามทางโทรศัพท์หมายเลข ๐๕๔-๖๙๔๐๗๓ ในวันและเวลาราชการ

ผู้สนใจต้องการทราบรายละเอียดเพิ่มเติมเกี่ยวกับสถานที่หรือร่างรายละเอียดขอบเขตของงานทั้งโครงการ โปรดสอบถามมายัง กรมศุลกากร ผ่านทางอีเมล์ 74190000@customs.go.th หรือช่องทางตามที่กรมบัญชีกลางกำหนดภายในวันที่ ๑ มิถุนายน ๒๕๖๖ กรมศุลกากร โดย ด่านศุลกากรทุ่งช้าง จะชี้แจงรายละเอียดดังกล่าวผ่านทางเว็บไซต์ http://thungchang.customs.go.th, https://www.customs.go.th และ www.gprocurement.go.th และ www.gprocurement.go.th ในวันที่ ๑ มิถุนายน ๒๕๖๖

ประกาศ ณ วันที่ ๑๘ พฤษภาคม พ.ศ. ๒๕๖๖

(นายวิษณุ วงศ์เสาวรภย์)

นายด่านศุลกากรทุ่งช้าง ปฏิบัติราชการแทน

อธิบดีกรมศุลกากร

เอกสารประกวดราคาจ้างก่อสร้างด้วยการประกวดราคาอิเล็กทรอนิกส์ (e-bidding)

เลขที่ ๓/๒๕๖๖

ประกวดราคาจ้างก่อสร้างอาคารชุดพักอาศัยข้าราชการ ด่านศุลกากรทุ่งช้าง ตำบลปอน อำเภอทุ่งช้าง จังหวัดน่าน ๑ แห่ง ด้วยวิธีประกวดราคาอิเล็กทรอนิกส์ (e-bidding)

ตามประกาศ กรมศุลกากร

ลงวันที่ ๑๘ พฤษภาคม ๒๕๖๖

กรมศุลกากร ซึ่งต่อไปนี้เรียกว่า "กรม" มีความประสงค์จะ ประกวดราคาจ้างก่อสร้างอาคารชุดพักอาศัยข้าราชการ ด่านศุลกากรทุ่งช้าง ตำบลปอน อำเภอทุ่งช้าง จังหวัดน่าน ๑ แห่ง ด้วยวิธีประกวดราคาอิเล็กทรอนิกส์ (e-bidding) โดยมีข้อแนะนำและข้อกำหนดดังต่อไปนี้

๑. เอกสารแนบท้ายเอกสารประกวดราคาอิเล็กทรอนิกส์

๑.๑ ร่างรายละเอียดขอบเขตของงานทั้งโครงการ (Terms of Reference : TOR)

๑.๒ แบบใบเสนอราคาที่กำหนดไว้ในระบบจัดซื้อจัดจ้างภาครัฐด้วยอิเล็กทรอนิกส์

๑.๓ แบบสัญญาจ้างก่อสร้าง

๑.๔ แบบหนังสือค้ำประกัน

(๑) หลักประกันการเสนอราคา

(๒) หลักประกันสัญญา

(๓) หลักประกันการรับเงินค่าจ้างล่วงหน้า

๑.๕ สูตรการปรับราคา

๑.๖ บทนิยาม

(๑) ผู้ที่มีผลประโยชน์ร่วมกัน

(๒) การขัดขวางการแข่งขันอย่างเป็นธรรม

๑.๗ แบบบัญชีเอกสารที่กำหนดไว้ในระบบจัดซื้อจัดจ้างภาครัฐด้วยอิเล็กทรอนิกส์

(๑) บัญชีเอกสารส่วนที่ ๑

(๒) บัญชีเอกสารส่วนที่ ๒

๑.๘ แผนการใช้พัสดุที่ผลิตภายในประเทศและแผนการใช้เหล็กที่ผลิตภายในประเทศ

๑.๙ แผนการทำงาน

๑.๑๐ เอกสารแนบท้ายประกาศประกวดราคา

๑.๑๑ เอกสารแนบท้ายประกาศการแบ่งงวดงานและงวดเงิน

๒. คุณสมบัติของผู้ยื่นข้อเสนอ

๒.๑ มีความสามารถตามกฎหมาย

๒.๒ ไม่เป็นบุคคลล้มละลาย

๒.๓ ไม่อยู่ระหว่างเลิกกิจการ

๒.๔ ไม่เป็นบุคคลซึ่งอยู่ระหว่างถูกระงับการยื่นข้อเสนอหรือทำสัญญากับหน่วยงานของรัฐไว้ชั่วคราว เนื่องจากเป็นผู้ที่ไม่ผ่านเกณฑ์การประเมินผลการปฏิบัติงานของผู้ประกอบการตามระเบียบ ที่รัฐมนตรีว่าการกระทรวงการคลังกำหนดตามที่ประกาศเผยแพร่ในระบบเครือข่ายสารสนเทศของกรมบัญชีกลาง

๒.๕ ไม่เป็นบุคคลซึ่งถูกระบุชื่อไว้ในบัญชีรายชื่อผู้ทิ้งงานและได้แจ้งเวียนชื่อให้เป็นผู้ทิ้งงานของหน่วยงานของรัฐในระบบเครือข่ายสารสนเทศของกรมบัญชีกลาง ซึ่งรวมถึงนิติบุคคลที่ผู้ทิ้งงานเป็นหุ้นส่วนผู้จัดการ กรรมการผู้จัดการ ผู้บริหาร ผู้มีอำนาจในการดำเนินงานในกิจการของนิติบุคคลนั้นด้วย

๒.๖ มีคุณสมบัติและไม่มีลักษณะต้องห้ามตามที่คณะกรรมการนโยบายการจัดซื้อจัดจ้าง และการบริหารพัสดุภาครัฐกำหนดในราชกิจจานุเบกษา

๒.๗ เป็นนิติบุคคลผู้มีอาชีพรับจ้างงานที่ประกวดราคาอิเล็กทรอนิกส์ดังกล่าว

๒.๘ ไม่เป็นผู้มีผลประโยชน์ร่วมกันกับผู้ยื่นข้อเสนอรายอื่นที่เข้ายื่นข้อเสนอให้แก่ กรม ณ วันประกาศประกวดราคาอิเล็กทรอนิกส์ หรือไม่เป็นผู้กระทำการอันเป็นการขัดขวาง การแข่งขันอย่างเป็นธรรมในการประกวดราคาอิเล็กทรอนิกส์ครั้งนี้

๒.๙ ไม่เป็นผู้ได้รับเอกสิทธิ์หรือความคุ้มกัน ซึ่งอาจปฏิเสธไม่ยอมขึ้นศาลไทย เว้นแต่รัฐบาลของผู้ยื่นข้อเสนอได้มีคำสั่งให้สละเอกสิทธิ์และความคุ้มกันเช่นว่านั้น

๒.๑๐ ผู้ยื่นข้อเสนอต้องมีผลงานก่อสร้างประเภทเดียวกันกับผลงานที่ประกวดราคาจ้างก่อสร้างในวงเงินไม่น้อยกว่า ๑๒,๐๐๐,๐๐๐.๐๐ บาท (สิบสองล้านบาทถ้วน) และเป็นผลงานที่เป็นคู่สัญญาโดยตรงกับหน่วยงานของรัฐ หรือหน่วยงานเอกชนที่ กรมศุลกากร เชื่อถือ

๒.๑๑ กิจการร่วมค้าที่ยื่นข้อเสนอในรูปแบบของ "กิจการร่วมค้า" ต้องมีคุณสมบัติดังนี้

กรณีที่กิจการร่วมค้าได้จดทะเบียนเป็นนิติบุคคลใหม่ กิจการร่วมค้าจะต้องมีคุณสมบัติครบถ้วนตามเงื่อนไขที่กำหนดไว้ในเอกสารประกวดราคาหรือสอบราคา และการเสนอราคาให้เสนอราคาในนาม "กิจการร่วมค้า" ส่วนคุณสมบัติด้านผลงานก่อสร้าง กิจการร่วมค้าดังกล่าวสามารถนำผลงานก่อสร้างของผู้เข้าร่วมค้ามาใช้แสดงเป็นผลงานก่อสร้างของกิจการร่วมค้าที่เข้าประกวดหรือสอบราคาได้

กรณีที่กิจการร่วมค้าไม่ได้จดทะเบียนเป็นนิติบุคคลใหม่ นิติบุคคลแต่ละนิติบุคคล ที่เข้าร่วมค้าทุกรายจะต้องมีคุณสมบัติครบถ้วนตามเงื่อนไขที่กำหนดไว้ในเอกสารประกวดราคาหรือสอบราคา เว้นแต่ในกรณีที่กิจการร่วมค้าได้มีข้อตกลงระหว่างผู้เข้าร่วมค้าเป็นลายลักษณ์อักษรกำหนดให้ผู้เข้าร่วมค้า รายใดรายหนึ่งเป็นผู้รับผิดชอบหลักในการเข้าเสนอราคากับหน่วยงานของรัฐ และแสดงหลักฐานดังกล่าว มาพร้อมการยื่นข้อเสนอประกวดราคาทางระบบจัดซื้อจัดจ้างภาครัฐด้วยอิเล็กทอรนิกส์ กิจการร่วมค้านั้นสามารถใช้ผลงานก่อสร้างของผู้ร่วมค้าหลักรายเดียวเป็นผลงานก่อสร้างของกิจการร่วมค้าที่ยื่นเสนอข้อเสนอได้

ทั้งนี้ "กิจการร่วมค้าที่จดทะเบียนเป็นนิติบุคคลใหม่" หมายความว่า กิจการร่วมค้าที่จดทะเบียนเป็นนิติบุคคลต่อกรมพัฒนธุรกิจการค้า กระทรวงพาณิชย์

๒.๑๒ ผู้ยื่นข้อเสนอต้องลงทะเบียนที่มีข้อมูลถูกต้องครบถ้วนในระบบจัดซื้อจัดจ้างภาครัฐด้วยอิเล็กทรอนิกส์ (Electronic Government Procurement : e-GP) ของกรมบัญชีกลาง

๒.๑๓ ผู้ยื่นข้อเสนอต้องมีมูลค่าสุทธิของกิจการ ดังนี้

(๑) กรณีผู้ยื่นข้อเสนอเป็นนิติบุคคลที่จัดตั้งขึ้นตามกฎหมายไทยซึ่งได้จดทะเบียนเกินกว่า

๑ ปี ต้องมีมูลค่าสุทธิของกิจการ จากผลต่างระหว่างสินทรัพย์สุทธิหักด้วยหนี้สินสุทธิ ที่ปรากฏในงบแสดงฐานะการเงินที่มีการตรวจรับรองแล้ว ซึ่งจะต้องแสดงค่าเป็นบวก ๑ ปีสุดท้ายก่อนวันยื่นข้อเสนอ

(๒) กรณีผู้ยื่นข้อเสนอเป็นนิติบุคคลที่จัดตั้งขึ้นตามกฎหมายไทย ซึ่งยังไม่มีการรายงานงบแสดงฐานะการเงินกับกรมพัฒนาธุรกิจการค้า ให้พิจารณาการกำหนดมูลค่าของทุนจดทะเบียน โดยผู้ยื่นข้อเสนอจะต้องมีทุนจดทะเบียนที่เรียกชำระมูลค่าหุ้นแล้ว ณ วันที่ยื่นข้อเสนอ ไม่ต่ำกว่า ๘ ล้านบาท

(๓) สำหรับการจัดซื้อจัดจ้างครั้งหนึ่งที่มีวงเงินเกิน ๕๐๐,๐๐๐ บาทขึ้นไป กรณีผู้ยื่นข้อเสนอเป็นบุคคลธรรมดา โดยพิจารณาจากหนังสือรับรองบัญชีเงินฝาก ไม่เกิน ๙๐ วันก่อนวันยื่นข้อเสนอ โดยต้องมีเงินฝากคงเหลือในบัญชีธนาคารเป็นมูลค่า ๑ ใน ๔ ของมูลค่างบประมาณของโครงการหรือรายการที่ยื่นข้อเสนอในแต่ละครั้ง และหากเป็นผู้ชนะการจัดซื้อจัดจ้างหรือเป็นผู้ได้รับการคัดเลือกจะต้องแสดงบัญชีเงินฝากที่มีมูลค่าดังกล่าวอีกครั้งหนึ่งในวันลงนามในสัญญา

(๔) กรณีที่ผู้ยื่นข้อเสนอไม่มีมูลค่าสุทธิของกิจการหรือทุนจดทะเบียน หรือมีแต่ไม่เพียงพอที่จะ เข้ายื่นข้อเสนอ ผู้ยื่นข้อเสนอสามารถขอวงเงินสินเชื่อ โดยต้องมีวงเงินสินเชื่อ ๑ ใน ๔ ของมูลค่างบประมาณของโครงการหรือรายการที่ยื่นข้อเสนอในครั้งนั้น (สินเชื่อที่ธนาคารภายในประเทศ หรือบริษัทเงินทุนหรือบริษัทเงินทุนหลักทรัพย์ที่ได้รับอนุญาตให้ประกอบกิจการเงินทุนเพื่อการพาณิชย์ และประกอบธุรกิจค้ำประกันตามประกาศของธนาคารแห่งประเทศไทย ตามรายชื่อบริษัทเงินทุนที่ธนาคารแห่งประเทศไทยแจ้งเวียนให้ทราบ โดยพิจารณาจากยอดเงินรวมของวงเงินสินเชื่อที่สำนักงานใหญ่รับรอง หรือที่สำนักงานสาขารับรอง (กรณีได้รับมอบอำนาจจากสำนักงานใหญ่) ซึ่งออกให้แก่ผู้ยื่นข้อเสนอ นับถึงวันยื่นข้อเสนอไม่เกิน ๙๐ วัน)

(๕) กรณีตาม (๑) - (๔) ยกเว้นสำหรับกรณีดังต่อไปนี้

(๕.๑) กรณีที่ผู้ยื่นข้อเสนอเป็นหน่วยงานของรัฐ

(๕.๒) นิติบุคคลที่จัดตั้งขึ้นตามกฎหมายไทยที่อยู่ระหว่างการฟื้นฟูกิจการตามพระราชบัญญัติล้มละลาย (ฉบับที่ ๑๐) พ.ศ. ๒๕๖๑

(๕.๓) งานจ้างก่อสร้าง ที่กรมบัญชีกลางได้ขึ้นทะเบียนผู้ประกอบการงานก่อสร้างแล้ว และงานจ้างก่อสร้างที่หน่วยงานของรัฐได้มีการจัดทำบัญชีผู้ประกอบการงานก่อสร้างที่มีคุณสมบัติเบื้องต้นไว้แล้วก่อนวันที่พระราชบัญญัติการจัดซื้อจัดจ้างและการบริหารพัสดุภาครัฐมีผลใช้บังคับ

๓. หลักฐานการยื่นข้อเสนอ

ผู้ยื่นข้อเสนอจะต้องเสนอเอกสารหลักฐานยื่นมาพร้อมกับการเสนอราคาทางระบบจัดซื้อ จัดจ้างภาครัฐด้วยอิเล็กทรอนิกส์ โดยแยกเป็น ๒ ส่วน คือ

๓.๑ ส่วนที่ ๑ อย่างน้อยต้องมีเอกสารดังต่อไปนี้

(๑) ในกรณีผู้ยื่นข้อเสนอเป็นนิติบุคคล

(ก) ห้างหุ้นส่วนสามัญหรือห้างหุ้นส่วนจำกัด ให้ยื่นสำเนาหนังสือรับรองการจดทะเบียนนิติบุคคล บัญชีรายชื่อหุ้นส่วนผู้จัดการ ผู้มีอำนาจควบคุม (ถ้ามี)

(ข) บริษัทจำกัดหรือบริษัทมหาชนจำกัด ให้ยื่นสำเนาหนังสือรับรองการจดทะเบียนนิติบุคคล หนังสือบริคณห์สนธิ บัญชีรายชื่อกรรมการผู้จัดการ ผู้มีอำนาจควบคุม (ถ้ามี) และบัญชีผู้ถือหุ้นรายใหญ่ (ถ้ามี)

(๒) ในกรณีผู้ยื่นข้อเสนอเป็นบุคคลธรรมดาหรือคณะบุคคลที่มิใช่นิติบุคคล ให้ยื่นสำเนาบัตรประจำตัวประชาชนของผู้นั้น สำเนาข้อตกลงที่แสดงถึงการเข้าเป็นหุ้นส่วน (ถ้ามี) สำเนาบัตรประจำตัว

ประชาชนของผู้เป็นหุ้นส่วน หรือสำเนาหนังสือเดินทางของผู้เป็นหุ้นส่วนที่มิได้ถือสัญชาติไทย

(๓) ในกรณีผู้ยื่นข้อเสนอเป็นผู้ยื่นข้อเสนอร่วมกันในฐานะเป็นผู้ร่วมค้า ให้ยื่นสำเนาสัญญาของการเข้าร่วมค้า และเอกสารตามที่ระบุไว้ใน (๑) หรือ (๒) ของผู้ร่วมค้า แล้วแต่กรณี

(๔) ผู้ยื่นข้อเสนอต้องแสดงหลักฐานเกี่ยวกับมูลค่าสุทธิของกิจการ ดังนี้

(๔.๑) ในกรณีผู้ยื่นข้อเสนอเป็นนิติบุคคล ให้ยื่นงบแสดงฐานะการเงินที่มีการรับรองแล้ว ๑ ปีสุดท้ายก่อนวันยื่นข้อเสนอ โดยให้ยื่นขณะเข้าเสนอราคา

(๔.๒) ในกรณีผู้ยื่นข้อเสนอเป็นบุคคลธรรมดา ให้ยื่นหนังสือรับรองบัญชีเงินฝากไม่เกิน ๙๐ วัน ก่อนวันยื่นข้อเสนอ โดยให้ยื่นขณะเข้าเสนอราคา และจะต้องแสดงหนังสือรับรองบัญชีเงินฝากที่มีมูลค่าดังกล่าวอีกครั้งหนึ่งในวันลงนามในสัญญา

(๔.๓) กรณีที่ผู้ยื่นข้อเสนอไม่มีมูลค่าสุทธิของกิจการและทุนจดทะเบียน หรือมีแต่ไม่เพียงพอที่จะเข้ายื่นข้อเสนอ ให้ยื่นสำเนาหนังสือรับรองวงเงินสินเชื่อ (สินเชื่อที่ธนาคารภายในประเทศหรือบริษัทเงินทุนหรือบริษัทเงินทุนหลักทรัพย์ที่ได้รับอนุญาตให้ประกอบกิจการเงินทุนเพื่อการพาณิชย์และประกอบธุรกิจค้าประกัน ตามประกาศของธนาคารแห่งประเทศไทย ตามรายชื่อบริษัทเงินทุนที่ธนาคารแห่งประเทศไทยแจ้งเวียนให้ทราบ โดยพิจารณาจากยอดเงินรวมของวงเงินสินเชื่อที่สำนักงานใหญ่รับรองหรือที่สำนักงานสาขารับรอง (กรณีได้รับมอบอำนาจจากสำนักงานใหญ่) ซึ่งออกให้แก่ผู้ยื่นข้อเสนอ นับถึงวันยื่นข้อเสนอไม่เกิน ๙๐ วัน)

(๕) สำเนาใบทะเบียนพาณิชย์ (ถ้ามี)

(๖) สำเนาใบทะเบียนภาษีมูลค่าเพิ่ม (ถ้ามี)

(๗) บัญชีเอกสารส่วนที่ ๑ ทั้งหมดที่ได้ยื่นพร้อมกับการเสนอราคาทางระบบจัดซื้อจัดจ้างภาครัฐด้วยอิเล็กทรอนิกส์ ตามแบบในข้อ ๑.๗ (๑) โดยไม่ต้องแนบในรูปแบบ PDF File (Portable Document Format)

ทั้งนี้ เมื่อผู้ยื่นข้อเสนอดำเนินการแนบไฟล์เอกสารตามบัญชีเอกสารส่วนที่ ๑ ครบถ้วน ถูกต้องแล้ว ระบบจัดซื้อจัดจ้างภาครัฐด้วยอิเล็กทรอนิกส์จะสร้างบัญชีเอกสารส่วนที่ ๑ ตามแบบในข้อ ๑.๗ (๑) ให้โดยผู้ยื่นข้อเสนอไม่ต้องแนบบัญชีเอกสารส่วนที่ ๑ ดังกล่าวในรูปแบบ PDF File (Portable Document Format)

๓.๒ ส่วนที่ ๒ อย่างน้อยต้องมีเอกสารดังต่อไปนี้

(๑) ในกรณีที่ผู้ยื่นข้อเสนอมอบอำนาจให้บุคคลอื่นกระทำการแทนให้แนบหนังสือมอบอำนาจซึ่งติดอากรแสตมป์ตามกฎหมาย โดยมีหลักฐานแสดงตัวตนของผู้มอบอำนาจและผู้รับมอบอำนาจ ทั้งนี้หากผู้รับมอบอำนาจเป็นบุคคลธรรมดาต้องเป็นผู้ที่บรรลุนิติภาวะตามกฎหมายแล้วเท่านั้น

(๒) หลักประกันการเสนอราคา ตามข้อ ๕

(๓) สำเนาหนังสือรับรองผลงานก่อสร้าง

(๔) สำเนาใบขึ้นทะเบียนผู้ประกอบการวิสาหกิจขนาดกลางและขนาดย่อม (SMEs) (ถ้ามี)

(๕) บัญชีเอกสารส่วนที่ ๒ ทั้งหมดที่ได้ยื่นพร้อมกับการเสนอราคาทางระบบจัดซื้อจัดจ้างภาครัฐด้วยอิเล็กทรอนิกส์ตามแบบในข้อ ๑.๗ (๒) โดยไม่ต้องแนบในรูปแบบ PDF File (Portable Document Format)

ทั้งนี้ เมื่อผู้ยื่นข้อเสนอดำเนินการแนบไฟล์เอกสารตามบัญชีเอกสารส่วนที่ ๒ ครบถ้วนถูกต้องแล้ว ระบบจัดซื้อจัดจ้างภาครัฐด้วยอิเล็กทรอนิกส์จะสร้างบัญชีเอกสารส่วนที่ ๒ ตามแบบในข้อ ๑.๗ (๒) ให้โดยผู้ยื่นข้อเสนอไม่ต้องแนบบัญชีเอกสารส่วนที่ ๒ ดังกล่าวในรูปแบบ PDF File (Portable Document Format)

๔. การเสนอราคา

๔.๑ ผู้ยื่นข้อเสนอต้องยื่นข้อเสนอ และเสนอราคาทางระบบจัดซื้อจัดจ้างภาครัฐด้วยอิเล็กทรอนิกส์ตามที่กำหนดไว้ในเอกสารประกวดราคาอิเล็กทรอนิกส์นี้ โดยไม่มีเงื่อนไขใดๆ ทั้งสิ้น และจะต้องกรอกข้อความให้ถูกต้องครบถ้วน พร้อมทั้งหลักฐานแสดงตัวตนและทำการยืนยันตัวตนของผู้ยื่นข้อเสนอ โดยไม่ต้องแนบใบเสนอราคาในรูปแบบ PDF File (Portable Document Format)

๔.๒ ให้ผู้ยื่นข้อเสนอกรอกรายละเอียดการเสนอราคาในใบเสนอราคาตามแนบเอกสารประกวดราคาจ้างก่อสร้างด้วยวิธีประกวดราคาคาอิเล็กทรอนิกส์ (e-bidding) ข้อ ๑.๒ ให้ครบถ้วน โดยไม่ต้องยื่น ใบแจ้งปริมาณงานและราคาและใบบัญชีรายการก่อสร้าง ในรูปแบบ PDF File (Portable Document Format)

ในการเสนอราคาให้เสนอราคาเป็นเงินบาทและเสนอราคาได้เพียงครั้งเดียวและราคาเดียว โดยเสนอราคารวม หรือราคาต่อหน่วย หรือราคาต่อรายการ ตามเงื่อนไขที่ระบุไว้ท้ายใบเสนอราคาให้ถูกต้อง ทั้งนี้ ราคารวมที่เสนอจะต้องตรงกันทั้งตัวเลขและตัวหนังสือ ถ้าตัวเลขและตัวหนังสือไม่ตรงกัน ให้ถือตัวหนังสือเป็นสำคัญ โดยคิดราคารวมทั้งสิ้นซึ่งรวมค่าภาษีมูลค่าเพิ่ม ภาษีอากรอื่น และค่าใช้จ่ายทั้งปวงไว้แล้ว

ราคาที่เสนอจะต้องเสนอกำหนดยืนราคาไม่น้อยกว่า ๖๐ วัน ตั้งแต่วันเสนอราคาโดยภายในกำหนดยืนราคา ผู้ยื่นข้อเสนอต้องรับผิดชอบราคาที่ตนได้เสนอไว้และจะถอนการเสนอราคามิได้

๔.๓ ผู้ยื่นข้อเสนอจะต้องเสนอกำหนดเวลาดำเนินการก่อสร้างแล้วเสร็จไม่เกิน ๗๓๕ วัน นับถัดจากวันลงนามในสัญญาจ้าง หรือวันที่ได้รับหนังสือแจ้งจาก กรม ให้เริ่มทำงาน

๔.๔ ก่อนเสนอราคา ผู้ยื่นข้อเสนอควรตรวจดูร่างสัญญา <u>ร่างรายละเอียดขอบเขตของงานทั้งโครงการ (Terms of Reference : TOR)</u> ให้ถี่ถ้วนและเข้าใจเอกสารประกวดราคาจ้างอิเล็กทรอนิกส์ทั้งหมดเสียก่อนที่จะตกลงยื่นข้อเสนอตามเงื่อนไขในเอกสารประกวดราคาจ้างอิเล็กทรอนิกส์

๔.๕ ผู้ยื่นข้อเสนอจะต้องยื่นข้อเสนอและเสนอราคาทางระบบจัดซื้อจัดจ้างภาครัฐ ด้วยอิเล็กทรอนิกส์ในวันที่ ๗ มิถุนายน ๒๕๖๖ ระหว่างเวลา ๐๙.๐๐ น. ถึง ๑๒.๐๐ น. และเวลาในการเสนอราคาให้ถือตามเวลาของระบบจัดซื้อจัดจ้างภาครัฐด้วยอิเล็กทรอนิกส์เป็นเกณฑ์

เมื่อพ้นกำหนดเวลายื่นข้อเสนอและเสนอราคาแล้ว จะไม่รับเอกสารการยื่นข้อเสนอ และการเสนอราคาใดๆ โดยเด็ดขาด

๔.๖ ผู้ยื่นข้อเสนอต้องจัดทำเอกสารสำหรับใช้ในการเสนอราคาในรูปแบบไฟล์เอกสารประเภท PDF File (Portable Document Format) โดยผู้ยื่นข้อเสนอต้องเป็นผู้รับผิดชอบตรวจสอบความครบถ้วนถูกต้อง และชัดเจนของเอกสาร PDF File ก่อนที่จะยืนยันการเสนอราคา แล้วจึงส่งข้อมูล (Upload) เพื่อเป็นการเสนอราคาให้แก่กรม ผ่านทางระบบจัดซื้อจัดจ้างภาครัฐด้วยอิเล็กทรอนิกส์

๔.๗ คณะกรรมการพิจารณาผลการประกวดราคาอิเล็กทรอนิกส์จะดำเนินการตรวจสอบคุณสมบัติของผู้ยื่นข้อเสนอแต่ละรายว่า เป็นผู้ยื่นข้อเสนอที่มีผลประโยชน์ร่วมกันกับผู้ยื่นข้อเสนอรายอื่นตามข้อ ๑.๖ (๑) หรือไม่ หากปรากฏว่าผู้ยื่นข้อเสนอรายใดเป็นผู้ยื่นข้อเสนอที่มีผลประโยชน์ร่วมกันกับผู้ยื่นข้อเสนอรายอื่น คณะกรรมการฯ จะตัดรายชื่อผู้ยื่นข้อเสนอราคาที่มีผลประโยชน์ร่วมกันนั้นออกจากการเป็นผู้ยื่นข้อเสนอ

หากปรากฏต่อคณะกรรมการพิจารณาผลการประกวดราคาอิเล็กทรอนิกส์ว่า ก่อนหรือในขณะที่มีการพิจารณาข้อเสนอ มีผู้ยื่นข้อเสนอรายใดกระทำการอันเป็นการขัดขวางการแข่งขันอย่างเป็นธรรมตาม ข้อ ๑.๖ (๒) และคณะกรรมการฯ เชื่อว่ามีการกระทำอันเป็นการขัดขวางการแข่งขันอย่างเป็นธรรม คณะกรรมการฯ จะตัดรายชื่อผู้ยื่นข้อเสนอรายนั้นออกจากการเป็นผู้ยื่นข้อเสนอ และกรม จะพิจารณาลงโทษผู้ยื่นข้อเสนอดังกล่าวเป็นผู้ทิ้งงาน เว้นแต่ กรม จะพิจารณาเห็นว่า ผู้ยื่นข้อเสนอรายนั้น มิใช่เป็นผู้ริเริ่มให้มีการกระทำดังกล่าวและได้ให้ความร่วมมือเป็นประโยชน์ต่อการพิจารณาของกรม

๔.๘ ผู้ยื่นข้อเสนอจะต้องปฏิบัติ ดังนี้

(๑) ปฏิบัติตามเงื่อนไขที่ระบุไว้ในเอกสารประกวดราคาอิเล็กทรอนิกส์

(๒) ราคาที่เสนอจะต้องเป็นราคาที่รวมภาษีมูลค่าเพิ่ม และภาษีอื่นๆ (ถ้ามี) รวมค่าใช้จ่ายทั้งปวงไว้ด้วยแล้ว

(๓) ผู้ยื่นข้อเสนอจะต้องลงทะเบียนเพื่อเข้าสู่กระบวนการเสนอราคา ตามวัน เวลา ที่กำหนด

(๔) ผู้ยื่นข้อเสนอจะถอนการเสนอราคาที่เสนอแล้วไม่ได้

(๕) ผู้ยื่นข้อเสนอต้องศึกษาและทำความเข้าใจในระบบและวิธีการเสนอราคาด้วยวิธีประกวดราคาอิเล็กทรอนิกส์ ของกรมบัญชีกลางที่แสดงไว้ในเว็บไซต์ www.gprocurement.go.th

๔.๙ คู่สัญญาต้องจัดทำแผนการทำงานมาให้ภายใน ๖๐ วัน นับถัดจากวันลงนามในสัญญา โดยจัดทำแผนการทำงานตามเอกสารแนบท้ายเอกสารประกวดราคาอิเล็กทรอนิกส์ เว้นแต่เป็นกรณีสัญญาที่มีวงเงินไม่เกิน ๕๐๐,๐๐๐ บาททั้งนี้ แผนการทำงานให้ถือเป็นเอกสารส่วนหนึ่งของสัญญา

๔.๑๐ ผู้ยื่นข้อเสนอที่เป็นผู้ชนะการเสนอราคาต้องจัดทำแผนการใช้พัสดุที่ผลิตในประเทศและแผนการใช้เหล็กที่ผลิตในประเทศ โดยยื่นให้หน่วยงานของรัฐภายใน ๖๐ วัน นับถัดจากวันลงนามในสัญญา

๕. หลักประกันการเสนอราคา

ผู้ยื่นข้อเสนอต้องวางหลักประกันการเสนอราคาพร้อมกับการเสนอราคาทางระบบการจัดซื้อจัดจ้างภาครัฐด้วยอิเล็กทรอนิกส์ โดยใช้หลักประกันอย่างหนึ่งอย่างใดดังต่อไปนี้
จำนวน ๑,๕๘๘,๕๕๐.๐๐ บาท (หนึ่งล้านห้าแสนแปดหมื่นแปดพันห้าร้อยห้าสิบบาทถ้วน)

๕.๑ เช็คหรือดราฟท์ที่ธนาคารเซ็นสั่งจ่าย ซึ่งเป็นเช็คหรือดราฟท์ลงวันที่ที่ใช้เช็คหรือดราฟท์นั้นชำระต่อเจ้าหน้าที่ในวันที่ยื่นข้อเสนอ หรือก่อนวันนั้นไม่เกิน ๓ วันทำการ

๕.๒ หนังสือค้ำประกันอิเล็กทรอนิกส์ของธนาคารภายในประเทศตามแบบที่คณะกรรมการนโยบายกำหนด

๕.๓ พันธบัตรรัฐบาลไทย

๕.๔ หนังสือค้ำประกันของบริษัทเงินทุนหรือบริษัทเงินทุนหลักทรัพย์ที่ได้รับอนุญาตให้ประกอบกิจการเงินทุนเพื่อการพาณิชย์และประกอบธุรกิจค้ำประกันตามประกาศของธนาคารแห่งประเทศไทย ตามรายชื่อบริษัทเงินทุนที่ธนาคารแห่งประเทศไทยแจ้งเวียนให้ทราบ โดยอนุโลมให้ใช้ตามตัวอย่างหนังสือค้ำประกันของธนาคารที่คณะกรรมการนโยบายกำหนด

กรณีที่ผู้ยื่นข้อเสนอนำเช็คหรือดราฟท์ที่ธนาคารสั่งจ่ายหรือพันธบัตรรัฐบาลไทยหรือหนังสือค้ำประกันของบริษัทเงินทุนหรือบริษัทเงินทุนหลักทรัพย์ มาวางเป็นหลักประกันการเสนอราคาจะต้องส่งต้นฉบับเอกสารดังกล่าวมาให้กรมตรวจสอบความถูกต้องในวันที่ ๑๒ มิถุนายน ๒๕๖๖ ระหว่างเวลา ๐๘.๓๐ น. ถึง ๑๖.๓๐ น.

กรณีที่ผู้ยื่นข้อเสนอที่ยื่นข้อเสนอในรูปแบบของ "กิจการร่วมค้า" ประสงค์จะใช้หนังสือค้ำประกันอิเล็กทรอนิกส์ของธนาคารในประเทศเป็นหลักประกันการเสนอราคาให้ระบุชื่อผู้เข้าร่วมค้ารายที่สัญญาร่วมค้ากำหนดให้เป็นผู้เข้ายื่นข้อเสนอกับหน่วยงานของรัฐเป็นผู้ยื่นข้อเสนอ

หลักประกันการเสนอราคาตามข้อนี้ กรมจะคืนให้ผู้ยื่นข้อเสนอหรือผู้ค้ำประกันภายใน ๑๕ วัน นับถัดจากวันที่กรมได้พิจารณาเห็นชอบรายงานผลคัดเลือกผู้ชนะการประกวดราคาเรียบร้อยแล้ว เว้นแต่ผู้ยื่นข้อเสนอรายที่คัดเลือกไว้ซึ่งเสนอราคาต่ำสุดหรือได้คะแนนรวมสูงสุดไม่เกิน ๓ ราย ให้คืนได้ต่อเมื่อได้ทำสัญญาหรือข้อตกลงหรือผู้ยื่นข้อเสนอได้พ้นจากข้อผูกพันแล้ว

การคืนหลักประกันการเสนอราคา ไม่ว่าในกรณีใด ๆ จะคืนให้โดยไม่มีดอกเบี้ย

๖. หลักเกณฑ์และสิทธิในการพิจารณา

๖.๑ การพิจารณาผลการยื่นข้อเสนอประกวดราคาอิเล็กทรอนิกส์ครั้งนี้ กรมจะพิจารณาตัดสินโดยใช้หลักเกณฑ์ ราคา

๖.๒ การพิจารณาผู้ชนะการยื่นข้อเสนอ

กรณีใช้หลักเกณฑ์ราคาในการพิจารณาผู้ชนะการยื่นข้อเสนอ กรม จะพิจารณาจากราคารวม

๖.๓ หากผู้ยื่นข้อเสนอรายใดมีคุณสมบัติไม่ถูกต้องตามข้อ ๒ หรือยื่นหลักฐานการยื่นข้อเสนอไม่ถูกต้อง หรือไม่ครบถ้วนตามข้อ ๓ หรือยื่นข้อเสนอไม่ถูกต้องตามข้อ ๔ แล้ว คณะกรรมการพิจารณาผล การประกวดราคาอิเล็กทรอนิกส์จะไม่รับพิจารณาข้อเสนอของผู้ยื่นข้อเสนอรายนั้น เว้นแต่ ผู้ยื่นข้อเสนอรายใดเสนอเอกสารทางเทคนิคหรือรายละเอียดคุณลักษณะเฉพาะของพัสดุที่จะจ้างไม่ครบถ้วน หรือเสนอรายละเอียดแตกต่างไปจากเงื่อนไขที่กรมกำหนดไว้ในประกาศและเอกสารประกวดราคาอิเล็กทรอนิกส์ ในส่วนที่มิใช่สาระสำคัญและความแตกต่างนั้น ไม่มีผลทำให้เกิดการได้เปรียบเสียเปรียบ ต่อผู้ยื่นข้อเสนอรายอื่น หรือเป็นการผิดพลาดเล็กน้อย คณะกรรมการฯ อาจพิจารณาผ่อนปรนการตัดสิทธิ ผู้ยื่นข้อเสนอรายนั้น

๖.๔ กรมสงวนสิทธิ์ไม่พิจารณาข้อเสนอของผู้ยื่นข้อเสนอโดยไม่มีการผ่อนผัน ในกรณีดังต่อไปนี้

(๑) ไม่กรอกชื่อผู้ยื่นข้อเสนอในการเสนอราคาทางระบบจัดซื้อจัดจ้าง ด้วยอิเล็กทรอนิกส์

(๒) เสนอรายละเอียดแตกต่างไปจากเงื่อนไขที่กำหนดในเอกสารประกวดราคาอิเล็กทรอนิกส์ที่เป็นสาระสำคัญ หรือมีผลทำให้เกิดความได้เปรียบเสียเปรียบแก่ผู้ยื่นข้อเสนอรายอื่น

๖.๕ ในการตัดสินการประกวดราคาอิเล็กทรอนิกส์หรือในการทำสัญญา คณะกรรมการพิจารณาผลการประกวดราคาอิเล็กทรอนิกส์หรือกรม มีสิทธิให้ผู้ยื่นข้อเสนอชี้แจงข้อเท็จจริงเพิ่มเติมได้ กรมมีสิทธิที่จะไม่รับข้อเสนอ ไม่รับราคา หรือไม่ทำสัญญา หากข้อเท็จจริงดังกล่าวไม่เหมาะสมหรือไม่ถูกต้อง

๖.๖ กรมทรงไว้ซึ่งสิทธิที่จะไม่รับราคาต่ำสุด หรือราคาหนึ่งราคาใด หรือราคาที่เสนอทั้งหมดก็ได้ และอาจพิจารณาเลือกจ้างในจำนวน หรือขนาด หรือเฉพาะรายการหนึ่งรายการใด หรืออาจจะยกเลิก การประกวดราคาอิเล็กทรอนิกส์โดยไม่พิจารณาจัดจ้างเลยก็ได้ สุดแต่จะพิจารณา ทั้งนี้ เพื่อประโยชน์ของทางราชการเป็นสำคัญ และให้ถือว่าการตัดสินของ กรมเป็นเด็ดขาด ผู้ยื่นข้อเสนอจะเรียกร้องค่าใช้จ่าย หรือค่าเสียหายใดๆ มิได้ รวมทั้ง กรมจะพิจารณายกเลิกการประกวดราคาอิเล็กทรอนิกส์และลงโทษผู้ยื่นข้อเสนอเป็นผู้ทิ้งงาน ไม่ว่าจะเป็นผู้ยื่นข้อ

เสนอที่ได้รับการคัดเลือกหรือไม่ก็ตาม หากมีเหตุที่เชื่อถือได้ว่ายื่นข้อเสนอกระทำการโดยไม่สุจริต เช่น การเสนอเอกสารอันเป็นเท็จ หรือใช้ชื่อบุคคลธรรมดา หรือนิติบุคคลอื่นมาเสนอราคาแทน เป็นต้น

ในกรณีที่ผู้ยื่นข้อเสนอรายที่เสนอราคาต่ำสุด เสนอราคาต่ำจนคาดหมายได้ว่าไม่อาจดำเนินงานตามเอกสารประกวดราคาอิเล็กทรอนิกส์ได้ คณะกรรมการพิจารณาผลการประกวดราคาอิเล็กทรอนิกส์หรือกรมจะให้ผู้ยื่นข้อเสนอนั้นชี้แจงและแสดงหลักฐานที่ทำให้เชื่อได้ว่า ผู้ยื่นข้อเสนอสามารถดำเนินงานตามเอกสารประกวดราคาอิเล็กทรอนิกส์ให้เสร็จสมบูรณ์ หากคำชี้แจงไม่เป็นที่รับฟังได้ กรม มีสิทธิที่จะไม่รับข้อเสนอหรือไม่รับราคาของผู้ยื่นข้อเสนอรายนั้น ทั้งนี้ ผู้ยื่นข้อเสนอดังกล่าวไม่มีสิทธิเรียกร้องค่าใช้จ่ายหรือค่าเสียหายใดๆ จากกรม

๖.๗ ก่อนลงนามในสัญญา กรม อาจประกาศยกเลิกการประกวดราคาอิเล็กทรอนิกส์ หากปรากฏว่ามีการกระทำที่เข้าลักษณะผู้ยื่นข้อเสนอที่ชนะการประกวดราคาหรือที่ได้รับการคัดเลือกมีผลประโยชน์ร่วมกัน หรือมีส่วนได้เสียกับผู้ยื่นข้อเสนอรายอื่น หรือขัดขวางการแข่งขันอย่างเป็นธรรม หรือสมยอมกันกับผู้ยื่นข้อเสนอรายอื่น หรือเจ้าหน้าที่ในการเสนอราคา หรือส่อว่ากระทำการทุจริตอื่นใดในการเสนอราคา

๖.๘ หากผู้ยื่นข้อเสนอซึ่งเป็นผู้ประกอบการ SMEs เสนอราคาสูงกว่าราคาต่ำสุดของผู้ยื่นข้อเสนอรายอื่นที่ไม่เกินร้อยละ ๑๐ ให้หน่วยงานของรัฐจัดซื้อจัดจ้างกับผู้ประกอบการ SMEs ดังกล่าว โดยจัดเรียงลำดับผู้ยื่นข้อเสนอซึ่งเป็นผู้ประกอบการ SMEs ซึ่งเสนอราคาสูงกว่าราคาต่ำสุดของผู้ยื่นข้อเสนอรายอื่นไม่เกินร้อยละ ๑๐ ที่จะเรียกมาทำสัญญาไม่เกิน ๓ ราย

ผู้ยื่นข้อเสนอที่เป็นกิจการร่วมค้าที่จะได้สิทธิตามวรรคหนึ่ง ผู้เข้าร่วมค้าทุกรายจะต้องเป็นผู้ประกอบการ SMEs

ทั้งนี้ ผู้ประกอบการ SMEs ที่จะได้แต้มต่อด้านราคาตามวรรคหนึ่ง จะต้องมีวงเงินสัญญาสะสมตามปีปฏิทินรวมกับราคาที่เสนอในครั้งนี้แล้ว มีมูลค่ารวมกันไม่เกินมูลค่าของรายได้ตามขนาดที่ขึ้นทะเบียนไว้กับ สสว.

๖.๙ หากผู้ยื่นข้อเสนอซึ่งมิใช่ผู้ประกอบการ SMEs แต่เป็นบุคคลธรรมดาที่ถือสัญชาติไทยหรือนิติบุคคลที่จัดตั้งขึ้นตามกฎหมายไทยเสนอราคาสูงกว่าราคาต่ำสุดของผู้ยื่นข้อเสนอซึ่งเป็นบุคคลธรรมดาที่มิได้ถือสัญชาติไทยหรือนิติบุคคลที่จัดตั้งขึ้นตามกฎหมายของต่างประเทศไม่เกินร้อยละ ๓ ให้จัดซื้อจัดจ้างกับบุคคลธรรมดาที่ถือสัญชาติไทยหรือนิติบุคคลที่จัดตั้งขึ้นตามกฎหมายไทยดังกล่าว

ผู้ยื่นข้อเสนอที่เป็นกิจการร่วมค้าที่จะได้สิทธิตามวรรคหนึ่ง ผู้เข้าร่วมค้าทุกรายจะต้องเป็นบุคคลธรรมดาที่ถือสัญชาติไทยหรือนิติบุคคลที่จัดตั้งขึ้นตามกฎหมายไทย

๗. การทำสัญญาจ้างก่อสร้าง

ผู้ชนะการประกวดราคาอิเล็กทรอนิกส์จะต้องทำสัญญาจ้างตามแบบสัญญา ดังระบุในข้อ ๑.๓ หรือทำข้อตกลงเป็นหนังสือกับกรม ภายใน ๗ วัน นับถัดจากวันที่ได้รับแจ้ง และจะต้องวางหลักประกันสัญญาเป็นจำนวนเงินเท่ากับร้อยละ ๕ ของราคาค่าจ้างที่ประกวดราคาอิเล็กทรอนิกส์ ให้กรมยึดถือไว้ในขณะทำสัญญาโดยใช้หลักประกันอย่างหนึ่งอย่างใด ดังต่อไปนี้

๗.๑ เงินสด

๗.๒ เช็คหรือดราฟท์ที่ธนาคารเซ็นสั่งจ่าย ซึ่งเป็นเช็คหรือดราฟท์ลงวันที่ที่ใช้เช็คหรือดราฟท์นั้น ชำระต่อเจ้าหน้าที่ในวันทำสัญญา หรือก่อนวันนั้นไม่เกิน ๓ วันทำการ

๗.๓ หนังสือค้ำประกันของธนาคารภายในประเทศ ตามตัวอย่างที่คณะกรรมการนโยบายกำหนด ดังระบุในข้อ ๑.๔ (๒) หรือจะเป็นหนังสือค้ำประกันอิเล็กทรอนิกส์ตามวิธีการที่กรมบัญชีกลางกำหนด

๗.๔ หนังสือค้ำประกันของบริษัทเงินทุน หรือบริษัทเงินทุนหลักทรัพย์ที่ได้รับอนุญาตให้ประกอบกิจการเงินทุนเพื่อการพาณิชย์และประกอบธุรกิจค้ำประกันตามประกาศของธนาคารแห่งประเทศไทย ตามรายชื่อบริษัทเงินทุนที่ธนาคารแห่งประเทศไทยแจ้งเวียนให้ทราบ โดยอนุโลมให้ใช้ตามตัวอย่างหนังสือค้ำประกันของธนาคารที่คณะกรรมการนโยบายกำหนด ดังระบุในข้อ ๑.๔ (๒)

๗.๕ พันธบัตรรัฐบาลไทย

หลักประกันนี้จะคืนให้ โดยไม่มีดอกเบี้ยภายใน ๑๕ วันนับถัดจากวันที่ผู้ชนะการประกวดราคาอิเล็กทรอนิกส์ (ผู้รับจ้าง) พ้นจากข้อผูกพันตามสัญญาจ้างแล้ว

๘. ค่าจ้างและการจ่ายเงิน

กรม จะจ่ายค่าจ้างซึ่งได้รวมภาษีมูลค่าเพิ่มตลอดจนภาษีอากรอื่น ๆ และค่าใช้จ่ายทั้งปวงด้วยแล้วโดยถือราคาเหมารวมเป็นเกณฑ์และกำหนดการจ่ายเงินเป็นจำนวน ๒๙ งวดดังนี้

งวดที่ ๑ เป็นจำนวนเงินในอัตราร้อยละ ๑.๐๒ ของค่าจ้าง เมื่อผู้รับจ้างได้ปฏิบัติงานตามเอกสารแนบท้ายประกาศการแบ่งงวดงานและงวดเงิน ให้แล้วเสร็จภายใน ๒๐ วัน

งวดที่ ๒ เป็นจำนวนเงินในอัตราร้อยละ ๒.๒๗ ของค่าจ้าง เมื่อผู้รับจ้างได้ปฏิบัติงานตามเอกสารแนบท้ายประกาศการแบ่งงวดงานและงวดเงิน ให้แล้วเสร็จภายใน ๔๕ วัน

งวดที่ ๓ เป็นจำนวนเงินในอัตราร้อยละ ๑.๑๑ ของค่าจ้าง เมื่อผู้รับจ้างได้ปฏิบัติงานตามเอกสารแนบท้ายประกาศการแบ่งงวดงานและงวดเงิน ให้แล้วเสร็จภายใน ๑๐๐ วัน

งวดที่ ๔ เป็นจำนวนเงินในอัตราร้อยละ ๖ ของค่าจ้าง เมื่อผู้รับจ้างได้ปฏิบัติงานตามเอกสารแนบท้ายประกาศการแบ่งงวดงานและงวดเงิน ให้แล้วเสร็จภายใน ๑๔๕ วัน

งวดที่ ๕ เป็นจำนวนเงินในอัตราร้อยละ ๖ ของค่าจ้าง เมื่อผู้รับจ้างได้ปฏิบัติงานตามเอกสารแนบท้ายประกาศการแบ่งงวดงานและงวดเงิน ให้แล้วเสร็จภายใน ๒๐๕ วัน

งวดที่ ๖ เป็นจำนวนเงินในอัตราร้อยละ ๒.๕๐ ของค่าจ้าง เมื่อผู้รับจ้างได้ปฏิบัติงานตามเอกสารแนบท้ายประกาศการแบ่งงวดงานและงวดเงิน ให้แล้วเสร็จภายใน ๒๓๕ วัน

งวดที่ ๗ เป็นจำนวนเงินในอัตราร้อยละ ๓ ของค่าจ้าง เมื่อผู้รับจ้างได้ปฏิบัติงานตามเอกสารแนบท้ายประกาศการแบ่งงวดงานและงวดเงิน ให้แล้วเสร็จภายใน ๒๖๕ วัน

งวดที่ ๘ เป็นจำนวนเงินในอัตราร้อยละ ๒.๕๐ ของค่าจ้าง เมื่อผู้รับจ้างได้ปฏิบัติงานตามเอกสารแนบท้ายประกาศการแบ่งงวดงานและงวดเงิน ให้แล้วเสร็จภายใน ๒๙๕ วัน

งวดที่ ๙ เป็นจำนวนเงินในอัตราร้อยละ ๓ ของค่าจ้าง เมื่อผู้รับจ้างได้ปฏิบัติงานตามเอกสารแนบท้ายประกาศการแบ่งงวดงานและงวดเงิน ให้แล้วเสร็จภายใน ๓๒๕ วัน

งวดที่ ๑๐ เป็นจำนวนเงินในอัตราร้อยละ ๒.๕๐ ของค่าจ้าง เมื่อผู้รับจ้างได้ปฏิบัติงานตามเอกสารแนบท้ายประกาศการแบ่งงวดงานและงวดเงิน ให้แล้วเสร็จภายใน ๓๕๕ วัน

งวดที่ ๑๑ เป็นจำนวนเงินในอัตราร้อยละ ๓ ของค่าจ้าง เมื่อผู้รับจ้างได้ปฏิบัติงานตามเอกสารแนบท้ายประกาศการแบ่งงวดงานและงวดเงิน ให้แล้วเสร็จภายใน ๓๘๕ วัน

งวดที่ ๑๒ เป็นจำนวนเงินในอัตราร้อยละ ๒.๒๕ ของค่าจ้าง เมื่อผู้รับจ้างได้ปฏิบัติงานตามเอกสารแนบท้ายประกาศการแบ่งงวดงานและงวดเงิน ให้แล้วเสร็จภายใน ๔๐๕ วัน

งวดที่ ๑๓ เป็นจำนวนเงินในอัตราร้อยละ ๒.๒๕ ของค่าจ้าง เมื่อผู้รับจ้างได้ปฏิบัติงานตามเอกสารแนบท้ายประกาศการแบ่งงวดงานและงวดเงิน ให้แล้วเสร็จภายใน ๔๒๕ วัน

งวดที่ ๑๔ เป็นจำนวนเงินในอัตราร้อยละ ๑.๕๐ ของค่าจ้าง เมื่อผู้รับจ้างได้ปฏิบัติงานตามเอกสารแนบท้ายประกาศการแบ่งงวดงานและงวดเงิน ให้แล้วเสร็จภายใน ๔๔๕ วัน

งวดที่ ๑๕ เป็นจำนวนเงินในอัตราร้อยละ ๒ ของค่าจ้าง เมื่อผู้รับจ้างได้ปฏิบัติงานตามเอกสารแนบท้ายประกาศการแบ่งงวดงานและงวดเงิน ให้แล้วเสร็จภายใน ๔๖๕ วัน

งวดที่ ๑๖ เป็นจำนวนเงินในอัตราร้อยละ ๑ ของค่าจ้าง เมื่อผู้รับจ้างได้ปฏิบัติงานตามเอกสารแนบท้ายประกาศการแบ่งงวดงานและงวดเงิน ให้แล้วเสร็จภายใน ๔๘๕ วัน

งวดที่ ๑๗ เป็นจำนวนเงินในอัตราร้อยละ ๒.๕๐ ของค่าจ้าง เมื่อผู้รับจ้างได้ปฏิบัติงานตามเอกสารแนบท้ายประกาศการแบ่งงวดงานและงวดเงิน ให้แล้วเสร็จภายใน ๕๐๕ วัน

งวดที่ ๑๘ เป็นจำนวนเงินในอัตราร้อยละ ๑.๒๕ ของค่าจ้าง เมื่อผู้รับจ้างได้ปฏิบัติงานตามเอกสารแนบท้ายประกาศการแบ่งงวดงานและงวดเงิน ให้แล้วเสร็จภายใน ๕๒๐ วัน

งวดที่ ๑๙ เป็นจำนวนเงินในอัตราร้อยละ ๒ ของค่าจ้าง เมื่อผู้รับจ้างได้ปฏิบัติงานตามเอกสารแนบท้ายประกาศการแบ่งงวดงานและงวดเงิน ให้แล้วเสร็จภายใน ๕๔๕ วัน

งวดที่ ๒๐ เป็นจำนวนเงินในอัตราร้อยละ ๑.๕๐ ของค่าจ้าง เมื่อผู้รับจ้างได้ปฏิบัติงานตามเอกสารแนบท้ายประกาศการแบ่งงวดงานและงวดเงิน ให้แล้วเสร็จภายใน ๕๖๕ วัน

งวดที่ ๒๑ เป็นจำนวนเงินในอัตราร้อยละ ๒ ของค่าจ้าง เมื่อผู้รับจ้างได้ปฏิบัติงานตามเอกสารแนบท้ายประกาศการแบ่งงวดงานและงวดเงิน ให้แล้วเสร็จภายใน ๕๘๕ วัน

งวดที่ ๒๒ เป็นจำนวนเงินในอัตราร้อยละ ๒ ของค่าจ้าง เมื่อผู้รับจ้างได้ปฏิบัติงานตามเอกสารแนบท้ายประกาศการแบ่งงวดงานและงวดเงิน ให้แล้วเสร็จภายใน ๖๑๕ วัน

งวดที่ ๒๓ เป็นจำนวนเงินในอัตราร้อยละ ๒.๒๕ ของค่าจ้าง เมื่อผู้รับจ้างได้ปฏิบัติงานตามเอกสารแนบท้ายประกาศการแบ่งงวดงานและงวดเงิน ให้แล้วเสร็จภายใน ๖๔๕ วัน

งวดที่ ๒๔ เป็นจำนวนเงินในอัตราร้อยละ ๗.๒๕ ของค่าจ้าง เมื่อผู้รับจ้างได้ปฏิบัติงานตามเอกสารแนบท้ายประกาศการแบ่งงวดงานและงวดเงิน ให้แล้วเสร็จภายใน ๖๖๐ วัน

งวดที่ ๒๕ เป็นจำนวนเงินในอัตราร้อยละ ๗ ของค่าจ้าง เมื่อผู้รับจ้างได้ปฏิบัติงานตามเอกสารแนบท้ายประกาศการแบ่งงวดงานและงวดเงิน ให้แล้วเสร็จภายใน ๖๗๕ วัน

งวดที่ ๒๖ เป็นจำนวนเงินในอัตราร้อยละ ๒.๕๐ ของค่าจ้าง เมื่อผู้รับจ้างได้ปฏิบัติงานตามเอกสารแนบท้ายประกาศการแบ่งงวดงานและงวดเงิน ให้แล้วเสร็จภายใน ๖๙๐ วัน

งวดที่ ๒๗ เป็นจำนวนเงินในอัตราร้อยละ ๒.๕๐ ของค่าจ้าง เมื่อผู้รับจ้างได้ปฏิบัติงานตามเอกสารแนบท้ายประกาศการแบ่งงวดงานและงวดเงิน ให้แล้วเสร็จภายใน ๗๐๕ วัน

งวดที่ ๒๘ เป็นจำนวนเงินในอัตราร้อยละ ๑๐ ของค่าจ้าง เมื่อผู้รับจ้างได้ปฏิบัติงานตามเอกสารแนบท้ายประกาศการแบ่งงวดงานและงวดเงิน ให้แล้วเสร็จภายใน ๗๒๐ วัน

งวดสุดท้าย เป็นจำนวนเงินในอัตราร้อยละ ๑๕.๓๕ ของค่าจ้าง เมื่อผู้รับจ้างได้ปฏิบัติงานทั้งหมดให้แล้วเสร็จเรียบร้อยตามสัญญาหรือข้อตกลงจ้างเป็นหนังสือ รวมทั้งทำสถานที่ก่อสร้างให้สะอาดเรียบร้อย

๙. อัตราค่าปรับ

ค่าปรับตามสัญญาจ้างแนบท้ายเอกสารประกวดราคาอิเล็กทรอนิกส์นี้ หรือข้อตกลงจ้างเป็นหนังสือจะกำหนด ดังนี้

๙.๑ กรณีที่ผู้รับจ้างนำงานที่รับจ้างไปจ้างช่วงให้ผู้อื่นทำอีกทอดหนึ่งโดยไม่ได้รับอนุญาตจากกรม จะกำหนดค่าปรับสำหรับการฝ่าฝืนดังกล่าวเป็นจำนวนร้อยละ ๑๐.๐๐ ของวงเงินของงานจ้างช่วงนั้น

๙.๒ กรณีที่ผู้รับจ้างปฏิบัติผิดสัญญาจ้างก่อสร้าง นอกเหนือจากข้อ ๙.๑ จะกำหนดค่าปรับเป็นรายวันเป็นจำนวนเงินตายตัวในอัตราร้อยละ ๐.๑๐ ของราคางานจ้าง

๑๐. การรับประกันความชำรุดบกพร่อง

ผู้ชนะการประกวดราคาอิเล็กทรอนิกส์ซึ่งได้ทำสัญญาจ้าง ตามแบบ ดังระบุในข้อ ๑.๓ หรือข้อตกลงจ้างเป็นหนังสือแล้วแต่กรณี จะต้องรับประกันความชำรุดบกพร่องของงานจ้างที่เกิดขึ้นภายในระยะเวลา ไม่น้อยกว่า ๒ ปี นับถัดจากวันที่กรมได้รับมอบงาน โดยต้องรีบจัดการซ่อมแซมแก้ไขให้ใช้การได้ดีดังเดิมภายใน ๗ วัน นับถัดจากวันที่ได้รับแจ้งความชำรุดบกพร่อง

๑๑. การจ่ายเงินล่วงหน้า

ผู้ยื่นข้อเสนอมีสิทธิเสนอขอรับเงินล่วงหน้า ในอัตราไม่เกินร้อยละ ๑๕ ของราคาค่าจ้างทั้งหมด แต่ทั้งนี้จะต้องส่งมอบหลักประกันเงินล่วงหน้า เป็นพันธบัตรรัฐบาลไทย หรือหนังสือค้ำประกันหรือหนังสือค้ำประกันอิเล็กทรอนิกส์ของธนาคารในประเทศตามแบบดังระบุในข้อ ๑.๔ (๓) ให้แก่กรมก่อนการรับเงินล่วงหน้านั้น

๑๒. ข้อสงวนสิทธิในการยื่นข้อเสนอและอื่น ๆ

๑๒.๑ เงินค่าจ้างสำหรับงานจ้างครั้งนี้ ได้มาจากเงินงบประมาณประจำปี พ.ศ. ๒๕๖๖ - ๒๕๖๗

การลงนามในสัญญาจะกระทำได้ต่อเมื่อได้รับความเห็นชอบความเหมาะสมของราคาจากสำนักงบประมาณ ตามระเบียบว่าด้วยการก่อหนี้ผูกพันข้ามปีงบประมาณ พ.ศ. ๒๕๖๒ และตามหนังสือสำนักเลขาธิการคณะรัฐมนตรี ด่วนที่สุด ที่ นร ๐๕๐๕/ว ๔๕๐ ลงวันที่ ๑๒ ตุลาคม ๒๕๖๒

๑๒.๒ เมื่อกรมได้คัดเลือกผู้ยื่นข้อเสนอรายใดให้เป็นผู้รับจ้าง และได้ตกลงจ้าง ตามการประกวดราคาอิเล็กทรอนิกส์แล้ว ถ้าผู้รับจ้างจะต้องสั่งหรือนำสิ่งของมาเพื่องานจ้างดังกล่าวเข้ามาจากต่างประเทศ และของนั้นต้องนำเข้ามาโดยทางเรือในเส้นทางที่มีเรือไทยเดินอยู่ และสามารถให้บริการรับขนได้ตามที่รัฐมนตรีว่าการกระทรวงคมนาคมประกาศกำหนด ผู้ยื่นข้อเสนอซึ่งเป็นผู้รับจ้างจะต้องปฏิบัติตามกฎหมายว่าด้วยการส่งเสริมการพาณิชยนาวี ดังนี้

(๑) แจ้งการสั่งหรือนำสิ่งของดังกล่าวเข้ามาจากต่างประเทศต่อกรมเจ้าท่า ภายใน ๗ วัน นับตั้งแต่วันที่ผู้รับจ้างสั่งหรือซื้อของจากต่างประเทศ เว้นแต่เป็นของที่รัฐมนตรีว่าการกระทรวงคมนาคมประกาศยกเว้นให้บรรทุกโดยเรืออื่นได้

(๒) จัดการให้สิ่งของดังกล่าวบรรทุกโดยเรือไทย หรือเรือที่มีสิทธิเช่นเดียวกับเรือไทยจากต่างประเทศมายังประเทศไทย เว้นแต่จะได้รับอนุญาตจากกรมเจ้าท่า ให้บรรทุกสิ่งของนั้น โดยเรืออื่น ที่มิใช่เรือไทย ซึ่งจะต้องได้รับอนุญาตเช่นนั้นก่อนบรรทุกของลงเรืออื่น หรือเป็นของที่รัฐมนตรีว่าการกระทรวงคมนาคมประกาศยกเว้นให้บรรทุกโดยเรืออื่น

(๓) ในกรณีที่ไม่ปฏิบัติตาม (๑) หรือ (๒) ผู้รับจ้างจะต้องรับผิดตามกฎหมายว่าด้วยการส่งเสริมการพาณิชยนาวี

๑๒.๓ ผู้ยื่นข้อเสนอซึ่งกรมได้คัดเลือกแล้ว ไม่ไปทำสัญญาหรือข้อตกลงจ้างเป็นหนังสือภายในเวลาที่กำหนดดังระบุไว้ในข้อ ๗ กรมจะริบหลักประกันการยื่นข้อเสนอ หรือเรียกร้องจากผู้ออกหนังสือค้ำประกัน การ

ยื่นข้อเสนอทันที และอาจพิจารณาเรียกร้องให้ชดใช้ความเสียหายอื่น (ถ้ามี) รวมทั้งจะพิจารณาให้เป็นผู้ทิ้งงาน ตามระเบียบกระทรวงการคลังว่าด้วยการจัดซื้อจัดจ้างและการบริหารพัสดุภาครัฐ

๑๒.๔ กรมสงวนสิทธิ์ที่จะแก้ไขเพิ่มเติมเงื่อนไข หรือข้อกำหนดในแบบสัญญาหรือข้อตกลงจ้างเป็นหนังสือให้เป็นไปตามความเห็นของสำนักงานอัยการสูงสุด (ถ้ามี)

๑๒.๕ ในกรณีที่เอกสารแนบท้ายเอกสารประกวดราคาอิเล็กทรอนิกส์นี้ มีความขัดหรือแย้งกัน ผู้ยื่นข้อเสนอจะต้องปฏิบัติตามคำวินิจฉัยของกรม คำวินิจฉัยดังกล่าวให้ถือเป็นที่สุด และ ผู้ยื่นข้อเสนอไม่มีสิทธิเรียกร้องค่าใช้จ่ายใดๆ เพิ่มเติม

๑๒.๖ กรม อาจประกาศยกเลิกการจัดจ้างในกรณีต่อไปนี้ได้ โดยที่ผู้ยื่นข้อเสนอจะเรียกร้องค่าเสียหายใดๆ จากกรมไม่ได้

(๑) กรมไม่ได้รับการจัดสรรเงินที่จะใช้ในการจัดจ้างหรือได้รับจัดสรรแต่ไม่เพียงพอที่จะทำการจัดจ้างครั้งนี้ต่อไป

(๒) มีการกระทำที่เข้าลักษณะผู้ยื่นข้อเสนอที่ชนะการจัดจ้างหรือที่ได้รับการคัดเลือกมีผลประโยชน์ร่วมกัน หรือมีส่วนได้เสียกับผู้ยื่นข้อเสนอรายอื่น หรือขัดขวางการแข่งขันอย่างเป็นธรรมหรือสมยอมกันกับผู้ยื่นข้อเสนอรายอื่น หรือเจ้าหน้าที่ในการเสนอราคา หรือส่อว่ากระทำการทุจริตอื่นใดในการเสนอราคา

(๓) การทำการจัดจ้างครั้งนี้ต่อไปอาจก่อให้เกิดความเสียหายแก่กรม หรือกระทบต่อประโยชน์สาธารณะ

(๔) กรณีอื่นในทำนองเดียวกับ (๑) (๒) หรือ (๓) ตามที่กำหนดในกฎกระทรวงซึ่งออกตามความในกฎหมายว่าด้วยการจัดซื้อจัดจ้างและการบริหารพัสดุภาครัฐ

๑๓. การปรับราคาค่างานก่อสร้าง

การปรับราคาค่างานก่อสร้างตามสูตรการปรับราคาดังระบุในข้อ ๑.๕ จะนำมาใช้ในกรณีที่ ค่างานก่อสร้างลดลงหรือเพิ่มขึ้น โดยวิธีการต่อไปนี้

ตามเงื่อนไข หลักเกณฑ์ สูตรและวิธีคำนวณที่ใช้กับสัญญาแบบปรับราคาได้ตามมติคณะรัฐมนตรี เมื่อวันที่ ๒๒ สิงหาคม ๒๕๓๒ เรื่อง การพิจารณาช่วยเหลือผู้ประกอบอาชีพงานก่อสร้าง ตามหนังสือสำนักเลขาธิการคณะรัฐมนตรี ที่ นร ๐๒๐๓/ว ๑๐๙ ลงวันที่ ๒๔ สิงหาคม ๒๕๓๒

สูตรการปรับราคา (สูตรค่า K) จะต้องคงที่ที่ระดับที่กำหนดไว้ในวันแล้วเสร็จตามที่กำหนดไว้ในสัญญา หรือภายในระยะเวลาที่กรมได้ขยายออกไป โดยจะใช้สูตรของทางราชการที่ได้ระบุในข้อ ๑.๕

๑๔. มาตรฐานฝีมือช่าง

เมื่อกรมได้คัดเลือกผู้ยื่นข้อเสนอรายใดให้เป็นผู้รับจ้างและได้ตกลงจ้างก่อสร้าง ตามประกาศนี้แล้วผู้ยื่นข้อเสนอจะต้องตกลงว่าในการปฏิบัติงานก่อสร้างดังกล่าว ผู้ยื่นข้อเสนอจะต้องมีและ ใช้ผู้ผ่านการทดสอบมาตรฐานฝีมือช่างหรือผู้ผ่านการทดสอบมาตรฐานฝีมือช่าง จากคณะกรรมการกำหนดมาตรฐานและทดสอบฝีมือแรงงาน หรือสถาบันการศึกษาที่ ก.พ. รับรอง หรือผู้มีวุฒิบัตรระดับ ปวช. ปวส. และ ปวท.หรือเทียบเท่าจากสถาบันการศึกษาที่ ก.พ. รับรองให้เข้ารับราชการได้ ในอัตราไม่ต่ำกว่าร้อยละ ๑๐ ของแต่ละสาขาช่างแต่จะต้องมีจำนวนช่างอย่างน้อย ๑ คน ในแต่ละสาขาช่าง ดังต่อไปนี้

๑๔.๑ ช่างก่อสร้าง

๑๔.๒ ช่างเชื่อม

๑๔.๓ ช่างไฟฟ้า

๑๔.๔ ช่างท่อและสุขภัณฑ์

๑๕. การปฏิบัติตามกฎหมายและระเบียบ

ในระหว่างระยะเวลาการก่อสร้าง ผู้ยื่นข้อเสนอที่ได้รับการคัดเลือกให้เป็นผู้รับจ้างต้องปฏิบัติตามหลักเกณฑ์ที่กฎหมายและระเบียบได้กำหนดไว้โดยเคร่งครัด

๑๖. การประเมินผลการปฏิบัติงานของผู้ประกอบการ

กรม สามารถนำผลการปฏิบัติงานแล้วเสร็จตามสัญญาของผู้ยื่นข้อเสนอที่ได้รับการคัดเลือกให้เป็นผู้รับจ้างเพื่อนำมาประเมินผลการปฏิบัติงานของผู้ประกอบการ

ทั้งนี้ หากผู้ยื่นข้อเสนอที่ได้รับการคัดเลือกไม่ผ่านเกณฑ์ที่กำหนดจะถูกระงับการยื่นข้อเสนอหรือทำสัญญากับกรม ไว้ชั่วคราว

กรมศุลกากร

๑๘ พฤษภาคม ๒๕๖๖

กรมศุลกากร ด่านศุลกากรทุ่งสง

(ร่าง)

เอกสารแนบท้ายเอกสารประกวดราคาเพิ่มเติม

๑. ป้ายประชาสัมพันธ์ (Information sing)

เป็นป้ายประกาศเพื่อใช้ในการประชาสัมพันธ์ให้ประชาชนหรือผู้ใช้ถนนได้ทราบถึงวัตถุประสงค์ของงานโครงการรวมทั้งข้อมูลเกี่ยวกับรายละเอียดต่างๆ ของงานก่อสร้าง ป้ายประเภทนี้จะติดตั้งไว้ที่ ณ บริเวณสถานที่ก่อสร้าง ตำแหน่งที่ติดตั้งป้ายอาจจะติดตั้งไว้บนขาตั้งตัวอาคารหรือเสาไฟฟ้า

ลักษณะป้าย ๑.๒๐ x ๒.๔๐ ม. ตัวขอบป้ายด้านนอกสีน้ำเงินหนา ๓ ซม. และขอบในสีเหลือง ๓ ซม. ช่องว่างระหว่างขอบ ๑ ชม. ตัวอักษรสีน้ำเงิน พื้นสีขาว

รายละเอียดข้อความในป้ายอย่างน้อยต้องประกอบด้วย

(๑) สัญลักษณ์ของหน่วยงานเจ้าของโครงการ

(๒) ชื่อหน่วยงานเจ้าของโครงการ

(๓) สถานที่ติดต่อและหมายเลขโทรศัพท์

(๔) ประเภทและชนิดสิ่งก่อสร้าง

(๕) ปริมาณงานก่อสร้าง

(๖) ชื่อ ที่อยู่ของผู้รับจ้างพร้อมหมายเลขโทรศัพท์

(๗) ระยะเวลาเริ่มต้นและสิ้นสุด

(๘) วงเงินค่าก่อสร้าง

(๙) ชื่อเจ้าหน้าที่ของเจ้าของโครงการผู้ควบคุมงานพร้อมหมายเลขโทรศัพท์

สูตรการปรับราคา

สูตรการปรับราคา (Escalation Factor, K) ซึ่งแบ่งตามประเภทและลักษณะงาน ดังนี้

เงื่อนไข หลักเกณฑ์ ประเภทงานก่อสร้าง สูตรและวิธีการคำนวณที่ใช้กับสัญญาแบบปรับราคาได้

ก. เงื่อนไขและหลักเกณฑ์

๑. สัญญาแบบปรับราคาได้นี้ให้ใช้กับงานก่อสร้างทุกประเภท รวมถึงงานปรับปรุงและซ่อมแซม ซึ่งเบิกจ่ายค่างานในลักษณะหมวดค่าครุภัณฑ์ ที่ดินและสิ่งก่อสร้าง หมวดเงินอุดหนุนและหมวดรายจ่ายอื่น ที่เบิกจ่ายในลักษณะค่าที่ดินและสิ่งก่อสร้าง ที่อยู่ในเงื่อนไขและหลักเกณฑ์ตามที่ได้กำหนดนี้

๒. สัญญาแบบปรับราคาได้นี้ให้ใช้ทั้งในกรณีเพิ่มหรือลดค่างานจากค่างานเดิมตามสัญญา เมื่อดัชนีราคาซึ่งจัดทำขึ้นโดยกระทรวงพาณิชย์ มีการเปลี่ยนแปลงสูงขึ้นหรือลดลงจากเดิม ขณะเมื่อวันที่จัดประกวดราคาจ้างด้วยวิธีการทางอิเล็กทรอนิกส์ สำหรับกรณีที่จัดจ้างโดยวิธีอื่น ให้ใช้วันเปิดของราคาแทน

๓. การนำสัญญาแบบปรับราคาได้ไปใช้นั้น ผู้ว่าจ้างต้องแจ้งและประกาศให้ผู้รับจ้างทราบ เช่น ในประกาศจัดจ้างโดยประกวดราคาจ้างด้วยวิธีการทางอิเล็กทรอนิกส์ และต้องระบุในสัญญาจ้างด้วยว่า งานจ้างเหมานั้นๆ จะใช้สัญญาแบบปรับราคาได้ พร้อมทั้งกำหนดประเภทของงานก่อสร้าง สูตรและวิธีการคำนวณที่ให้มีการปรับเพิ่มหรือลดค่างานไว้ให้ชัดเจน

๔. การขอเงินเพิ่มค่างานก่อสร้างตามสัญญาแบบปรับราคาได้นี้ เป็นหน้าที่ของผู้รับจ้างที่จะต้องเรียกร้องภายในกำหนด ๙๐ วัน นับตั้งแต่วันที่ผู้รับจ้างได้ส่งมอบงานงวดสุดท้าย หากพ้นกำหนดนี้ไปแล้ว ผู้รับจ้างไม่มีสิทธิ์ที่จะเรียกร้องเพิ่มค่างานก่อสร้างจากผู้ว่าจ้างได้อีกต่อไป และในกรณีที่ผู้ว่าจ้างจะเรียกเงินคืนจากผู้รับจ้าง ให้ผู้ว่าจ้างที่เป็นคู่สัญญารีบเรียกเงินคืนจากผู้รับจ้างโดยเร็ว หรือให้หักค่างานของงวดต่อไป หรือให้หักเงินจากหลักประกันสัญญา แล้วแต่กรณี

๕. การพิจารณาคำนวณเงินเพิ่มหรือลด และการจ่ายเงินเพิ่มหรือเรียกเงินคืนจากผู้รับจ้างตามเงื่อนไขของสัญญาแบบปรับราคาได้ ต้องได้รับการตรวจสอบและเห็นชอบจากสำนักงานประมาณ และให้ถือการพิจารณาวินิจฉัยของสำนักงบประมาณเป็นที่สิ้นสุด

การแบ่งงวดงานและงวดเงิน (ประเภทเบิกเงินล่วงหน้า ๑๕% ของสัญญา)
โครงการก่อสร้างอาคารชุดพักอาศัยข้าราชการ ด่านศุลกากรทุ่งช้าง ต.ปอน อ.ทุ่งช้าง จ.น่าน ๑ แห่ง
ระยะเวลาก่อสร้าง รวม ๗๓๕ วัน

งวดงานที่ ๑ จ่ายเงินค่าจ้างในอัตราร้อยละ ๑.๐๒ ของค่าจ้างตามสัญญา เมื่อผู้รับจ้างได้ดำเนินการ

- งานรื้อถอนบ้านพักข้าราชการระดับ ๑ – ๓ จำนวน ๑ หลัง	แล้วเสร็จ
- งานรื้อถอนโรงจอดรถ จำนวน ๑ หลัง	แล้วเสร็จ
- ดำเนินการปรับพื้นที่และวางผังก่อสร้าง	แล้วเสร็จ
- ดำเนินงานเจาะสำรวจดิน จำนวน ๔ จุด	แล้วเสร็จ
- งานโครงสร้างกำแพงกันดินทั้งหมด	ไม่น้อยกว่า ๑๕ %

ให้แล้วเสร็จภายใน ๒๐ วัน

งวดงานที่ ๒ จ่ายเงินค่าจ้างในอัตราร้อยละ ๒.๒๗ ของค่าจ้างตามสัญญา เมื่อผู้รับจ้างได้ดำเนินการ

- งานโครงสร้างกำแพงกันดินทั้งหมด	ไม่น้อยกว่า ๘๐ %

ให้แล้วเสร็จภายใน ๔๕ วัน

งวดงานที่ ๓ จ่ายเงินค่าจ้างในอัตราร้อยละ ๑.๑๑ ของค่าจ้างตามสัญญา เมื่อผู้รับจ้างได้ดำเนินการ

- งานโครงสร้างกำแพงกันดินทั้งหมด	แล้วเสร็จ
- งานก่อสร้างรั้วทั้งหมด	แล้วเสร็จ

ให้แล้วเสร็จภายใน ๑๐๐ วัน

งวดงานที่ ๔ จ่ายเงินค่าจ้างในอัตราร้อยละ ๖.๐๐ ของค่าจ้างตามสัญญา เมื่อผู้รับจ้างได้ดำเนินการ

- งานเสาเข็มเจาะอาคารชุดพักอาศัยข้าราชการ ๑๐ ยูนิต	แล้วเสร็จ
- งานทดสอบความสมบูรณ์ของเสาเข็ม (Seismic test) อาคารชุดพักอาศัยข้าราชการ ๑๐ ยูนิต	แล้วเสร็จ
- งานทดสอบการรับน้ำหนักของเสาเข็ม (Dynamic Load Test) อาคารชุดพักอาศัยข้าราชการ ๑๐ ยูนิต	แล้วเสร็จ
- งานหล่อคอนกรีตฐานราก และเสาตอม่อ อาคารชุดพักอาศัยข้าราชการ ๑๐ ยูนิต	แล้วเสร็จ
- ขออนุมัติ Shop Drawing งานระบบสุขาภิบาล อาคารชุดพักอาศัยข้าราชการ ๑๐ ยูนิต	แล้วเสร็จ

ให้แล้วเสร็จภายใน ๑๔๕ วัน

งวดงานที่ ๕ จ่ายเงินค่าจ้างในอัตราร้อยละ ๖.๐๐ ของค่าจ้างตามสัญญา เมื่อผู้รับจ้างได้ดำเนินการ

- งานเสาเข็มเจาะอาคารชุดพักอาศัยข้าราชการ ๑๔ ยูนิต	แล้วเสร็จ
- งานทดสอบความสมบูรณ์ของเสาเข็ม (Seismic test) อาคารชุดพักอาศัยข้าราชการ ๑๔ ยูนิต	แล้วเสร็จ
- งานทดสอบการรับน้ำหนักของเสาเข็ม (Dynamic Load Test) อาคารชุดพักอาศัยข้าราชการ ๑๔ ยูนิต	แล้วเสร็จ

- งานหล่อคอนกรีตฐานราก และเสาตอม่อ
  อาคารชุดพักอาศัยข้าราชการ ๑๔ ยูนิต แล้วเสร็จ
- ขออนุมัติ Shop Drawing งานระบบสุขาภิบาล
  อาคารชุดพักอาศัยข้าราชการ ๑๔ ยูนิต แล้วเสร็จ

ให้แล้วเสร็จภายใน ๒๐๕ วัน

งวดงานที่ ๖ จ่ายเงินค่าจ้างในอัตราร้อยละ ๒.๕๐ ของค่าจ้างตามสัญญา เมื่อผู้รับจ้างได้ดำเนินการ

- งานหล่อคานและพื้น ค.ส.ล. ชั้นที่ ๑
  อาคารชุดพักอาศัยข้าราชการ ๑๐ ยูนิต แล้วเสร็จ
- งานหล่อเสารับคานชั้น ๒ ค.ส.ล.
  อาคารชุดพักอาศัยข้าราชการ ๑๐ ยูนิต แล้วเสร็จ
- งานติดตั้งระบบป้องกันและกำจัดปลวก
  อาคารชุดพักอาศัยข้าราชการ ๑๐ ยูนิต แล้วเสร็จ
- งานเดินท่อฝัง Sleev งานระบบต่าง ๆ ที่ต้องฝังในคอนกรีตชั้นที่ ๑
  อาคารชุดพักอาศัยข้าราชการ ๑๐ ยูนิต แล้วเสร็จ

ให้แล้วเสร็จภายใน ๒๓๕ วัน

งวดงานที่ ๗ จ่ายเงินค่าจ้างในอัตราร้อยละ ๓.๐๐ ของค่าจ้างตามสัญญา เมื่อผู้รับจ้างได้ดำเนินการ

- งานหล่อคานและพื้น ค.ส.ล. ชั้นที่ ๑
  อาคารชุดพักอาศัยข้าราชการ ๑๔ ยูนิต แล้วเสร็จ
- งานหล่อเสารับคานชั้น ๒ ค.ส.ล.
  อาคารชุดพักอาศัยข้าราชการ ๑๔ ยูนิต แล้วเสร็จ
- งานติดตั้งระบบป้องกันและกำจัดปลวก
  อาคารชุดพักอาศัยข้าราชการ ๑๔ ยูนิต แล้วเสร็จ
- งานเดินท่อฝัง Sleev งานระบบต่าง ๆ ที่ต้องฝังในคอนกรีตชั้นที่ ๑
  อาคารชุดพักอาศัยข้าราชการ ๑๔ ยูนิต แล้วเสร็จ

ให้แล้วเสร็จภายใน ๒๖๕ วัน

งวดงานที่ ๘ จ่ายเงินค่าจ้างในอัตราร้อยละ ๒.๕๐ ของค่าจ้างตามสัญญา เมื่อผู้รับจ้างได้ดำเนินการ

- งานหล่อคาน และพื้น ค.ส.ล. ชั้นที่ ๒
  อาคารชุดพักอาศัยข้าราชการ ๑๐ ยูนิต แล้วเสร็จ
- งานติดตั้งแผ่นพื้นสำเร็จรูปพร้อมหล่อคอนกรีตทับหน้า ชั้นที่ ๒
  อาคารชุดพักอาศัยข้าราชการ ๑๐ ยูนิต แล้วเสร็จ
- งานหล่อเสารับคานชั้น ๓ ค.ส.ล.
  อาคารชุดพักอาศัยข้าราชการ ๑๐ ยูนิต แล้วเสร็จ
- งานโครงสร้างบันได ชั้นที่ ๑ ขึ้น ชั้นที่ ๒
  อาคารชุดพักอาศัยข้าราชการ ๑๐ ยูนิต แล้วเสร็จ
- งานเดินท่อฝัง Sleev งานระบบต่าง ๆ ที่ต้องฝังในคอนกรีตชั้นที่ ๒
  อาคารชุดพักอาศัยข้าราชการ ๑๐ ยูนิต แล้วเสร็จ

ให้แล้วเสร็จภายใน ๒๙๕ วัน

งวดงานที่ ๙ จ่ายเงินค่าจ้างในอัตราร้อยละ ๓.๐๐ ของค่าจ้างตามสัญญา เมื่อผู้รับจ้างได้ดำเนินการ

- งานหล่อคาน และพื้น ค.ส.ล. ชั้นที่ ๒
  อาคารชุดพักอาศัยข้าราชการ ๑๔ ยูนิต แล้วเสร็จ
- งานติดตั้งแผ่นพื้นสำเร็จรูปพร้อมหล่อคอนกรีตทับหน้า ชั้นที่ ๒
  อาคารชุดพักอาศัยข้าราชการ ๑๔ ยูนิต แล้วเสร็จ
- งานหล่อเสารับคานชั้น ๓ ค.ส.ล.
  อาคารชุดพักอาศัยข้าราชการ ๑๔ ยูนิต แล้วเสร็จ
- งานโครงสร้างบันได ชั้นที่ ๑ ขึ้น ชั้นที่ ๒
  อาคารชุดพักอาศัยข้าราชการ ๑๔ ยูนิต แล้วเสร็จ
- งานเดินท่อฝัง Sleev งานระบบต่าง ๆ ที่ต้องฝังในคอนกรีตชั้นที่ ๒
  อาคารชุดพักอาศัยข้าราชการ ๑๔ ยูนิต แล้วเสร็จ

ให้แล้วเสร็จภายใน ๓๒๕ วัน

งวดงานที่ ๑๐ จ่ายเงินค่าจ้างในอัตราร้อยละ ๒.๕๐ ของค่าจ้างตามสัญญา เมื่อผู้รับจ้างได้ดำเนินการ

- งานหล่อคาน และพื้น ค.ส.ล. ชั้นที่ ๓
  อาคารชุดพักอาศัยข้าราชการ ๑๐ ยูนิต แล้วเสร็จ
- งานติดตั้งแผ่นพื้นสำเร็จรูปพร้อมหล่อคอนกรีตทับหน้า ชั้นที่ ๓
  อาคารชุดพักอาศัยข้าราชการ ๑๐ ยูนิต แล้วเสร็จ
- งานโครงสร้างบันได ชั้นที่ ๑ ขึ้น ชั้นที่ ๒
  อาคารชุดพักอาศัยข้าราชการ ๑๐ ยูนิต แล้วเสร็จ
- งานเดินท่อฝัง Sleev งานระบบต่าง ๆ ที่ต้องฝังในคอนกรีตชั้นที่ ๒
  อาคารชุดพักอาศัยข้าราชการ ๑๐ ยูนิต แล้วเสร็จ
- งานก่อสร้างส่วนต่าง ๆ ของงานโครงสร้าง ค.ส.ล. ส่วนที่เหลือ
  อาคารชุดพักอาศัยข้าราชการ ๑๐ ยูนิต แล้วเสร็จ

ให้แล้วเสร็จภายใน ๓๕๕ วัน

งวดงานที่ ๑๑ จ่ายเงินค่าจ้างในอัตราร้อยละ ๓.๐๐ ของค่าจ้างตามสัญญา เมื่อผู้รับจ้างได้ดำเนินการ

- งานหล่อคาน และพื้น ค.ส.ล. ชั้นที่ ๓
  อาคารชุดพักอาศัยข้าราชการ ๑๔ ยูนิต แล้วเสร็จ
- งานติดตั้งแผ่นพื้นสำเร็จรูปพร้อมหล่อคอนกรีตทับหน้า ชั้นที่ ๓
  อาคารชุดพักอาศัยข้าราชการ ๑๔ ยูนิต แล้วเสร็จ
- งานโครงสร้างบันได ชั้นที่ ๒ ขึ้น ชั้นที่ ๓
  อาคารชุดพักอาศัยข้าราชการ ๑๔ ยูนิต แล้วเสร็จ
- งานเดินท่อฝัง Sleev งานระบบต่าง ๆ ที่ต้องฝังในคอนกรีตชั้นที่ ๓
  อาคารชุดพักอาศัยข้าราชการ ๑๔ ยูนิต แล้วเสร็จ
- งานก่อสร้างส่วนต่าง ๆ ของงานโครงสร้าง ค.ส.ล. ส่วนที่เหลือ
  อาคารชุดพักอาศัยข้าราชการ ๑๔ ยูนิต แล้วเสร็จ

ให้แล้วเสร็จภายใน ๓๘๕ วัน

งวดงานที่ ๑๒ จ่ายเงินค่าจ้างในอัตราร้อยละ ๒.๒๕ ของค่าจ้างตามสัญญา เมื่อผู้รับจ้างได้ดำเนินการ

- งานติดตั้งโครงหลังคาเหล็ก พร้อมทาสีกันสนิท
  อาคารชุดพักอาศัยข้าราชการ ๑๐ ยูนิต แล้วเสร็จ
- งานมุงหลังคาและอุปกรณ์
  อาคารชุดพักอาศัยข้าราชการ ๑๐ ยูนิต แล้วเสร็จ
- งาน Shop Drwing งานระบบไฟฟ้า
  อาคารชุดพักอาศัยข้าราชการ ๑๐ ยูนิต แล้วเสร็จ

ให้แล้วเสร็จภายใน ๔๐๕ วัน

งวดงานที่ ๑๓ จ่ายเงินค่าจ้างในอัตราร้อยละ ๒.๒๕ ของค่าจ้างตามสัญญา เมื่อผู้รับจ้างได้ดำเนินการ

- งานติดตั้งโครงหลังคาเหล็ก พร้อมทาสีกันสนิท
  อาคารชุดพักอาศัยข้าราชการ ๑๔ ยูนิต แล้วเสร็จ
- งานมุงหลังคาและอุปกรณ์
  อาคารชุดพักอาศัยข้าราชการ ๑๔ ยูนิต แล้วเสร็จ
- งาน Shop Drwing งานระบบไฟฟ้า
  อาคารชุดพักอาศัยข้าราชการ ๑๔ ยูนิต แล้วเสร็จ

ให้แล้วเสร็จภายใน ๔๒๕ วัน

งวดงานที่ ๑๔ จ่ายเงินค่าจ้างในอัตราร้อยละ ๑.๕๐ ของค่าจ้างตามสัญญา เมื่อผู้รับจ้างได้ดำเนินการ

- งานก่ออิฐผนัง และก่อเสาคอนกรีตเสาเอ็นทับหลัง ชั้นที่ ๑ – ๓
  อาคารชุดพักอาศัยข้าราชการ ๑๐ ยูนิต แล้วเสร็จ ๖๐ %
- งานเดินท่อโสโครก ท่อระบายน้ำทิ้ง ท่อระบายอากาศ
  ท่อน้ำประปา ท่อระบายน้ำฝน อาคารชุดพักอาศัยข้าราชการ ๑๐ ยูนิต แล้วเสร็จ ๕๐ %
- งานเสาเข็ม และฐานรากคอนกรีตรับถังบำบัดน้ำเสีย
  อาคารชุดพักอาศัยข้าราชการ ๑๐ ยูนิต แล้วเสร็จ
- งานติดตั้งถังบำบัดน้ำเสีย อาคารชุดพักอาศัยข้าราชการ ๑๐ ยูนิต แล้วเสร็จ

ให้แล้วเสร็จภายใน ๔๔๕ วัน

งวดงานที่ ๑๕ จ่ายเงินค่าจ้างในอัตราร้อยละ ๒.๐๐ ของค่าจ้างตามสัญญา เมื่อผู้รับจ้างได้ดำเนินการ

- งานก่ออิฐผนัง และก่อเสาคอนกรีตเสาเอ็นทับหลัง ชั้นที่ ๑ – ๓
  อาคารชุดพักอาศัยข้าราชการ ๑๔ ยูนิต แล้วเสร็จ ๖๐ %
- งานเดินท่อโสโครก ท่อระบายน้ำทิ้ง ท่อระบายอากาศ
  ท่อน้ำประปา ท่อระบายน้ำฝน อาคารชุดพักอาศัยข้าราชการ ๑๔ ยูนิต แล้วเสร็จ ๕๐ %
- งานเสาเข็ม และฐานรากคอนกรีตรับถังบำบัดน้ำเสีย
  อาคารชุดพักอาศัยข้าราชการ ๑๔ ยูนิต แล้วเสร็จ
- งานติดตั้งถังบำบัดน้ำเสีย อาคารชุดพักอาศัยข้าราชการ ๑๔ ยูนิต แล้วเสร็จ

ให้แล้วเสร็จภายใน ๔๖๕ วัน

งวดงานที่ ๑๖ จ่ายเงินค่าจ้างในอัตราร้อยละ ๑.๐๐ ของค่าจ้างตามสัญญา เมื่อผู้รับจ้างได้ดำเนินการ

- งานก่ออิฐผนัง และก่อเสาคอนกรีตเสาเอ็นทับหลัง ชั้นที่ ๑ – ๓ ที่เหลือ
  อาคารชุดพักอาศัยข้าราชการ ๑๐ ยูนิต แล้วเสร็จ ๙๐ %
- งานเดินท่อโสโครก ท่อระบายน้ำทิ้ง ท่อระบายอากาศ
  ท่อน้ำประปา ท่อระบายน้ำฝน อาคารชุดพักอาศัยข้าราชการ ๑๐ ยูนิต แล้วเสร็จ
- งานเดินท่อร้อยสาย ระบบไฟฟ้า เดินท่อสารทำความเย็น
  ท่อระบบปรับอากาศ และระบบสายสัญญานต่าง ๆ
  อาคารชุดพักอาศัยข้าราชการ ๑๐ ยูนิต แล้วเสร็จ ๕๐ %
- งานติดตั้งวงกบประตู – หน้าต่าง
  อาคารชุดพักอาศัยข้าราชการ ๑๐ ยูนิต แล้วเสร็จ
- งานติดตั้งโครงเคร่าฝ้าเพดานชนิดต่าง ๆ
  อาคารชุดพักอาศัยข้าราชการ ๑๐ ยูนิต แล้วเสร็จ ๕๐ %
- งานฉาบปูนภายใน อาคารชุดพักอาศัยข้าราชการ ๑๐ ยูนิต แล้วเสร็จ ๕๐ %

ให้แล้วเสร็จภายใน ๔๘๕ วัน

งวดงานที่ ๑๗ จ่ายเงินค่าจ้างในอัตราร้อยละ ๒.๕๐ ของค่าจ้างตามสัญญา เมื่อผู้รับจ้างได้ดำเนินการ

- งานก่ออิฐผนัง และก่อเสาคอนกรีตเสาเอ็นทับหลัง ชั้นที่ ๑ – ๓ ที่เหลือ
  อาคารชุดพักอาศัยข้าราชการ ๑๔ ยูนิต แล้วเสร็จ ๙๐ %
- งานเดินท่อโสโครก ท่อระบายน้ำทิ้ง ท่อระบายอากาศ
  ท่อน้ำประปา ท่อระบายน้ำฝน อาคารชุดพักอาศัยข้าราชการ ๑๔ ยูนิต แล้วเสร็จ
- งานเดินท่อร้อยสาย ระบบไฟฟ้า เดินท่อสารทำความเย็น
  ท่อระบบปรับอากาศ และระบบสายสัญญานต่าง ๆ
  อาคารชุดพักอาศัยข้าราชการ ๑๔ ยูนิต แล้วเสร็จ ๕๐ %
- งานติดตั้งวงกบประตู – หน้าต่าง
  อาคารชุดพักอาศัยข้าราชการ ๑๔ ยูนิต แล้วเสร็จ
- งานติดตั้งโครงเคร่าฝ้าเพดานชนิดต่าง ๆ
  อาคารชุดพักอาศัยข้าราชการ ๑๔ ยูนิต แล้วเสร็จ ๕๐ %
- งานฉาบปูนภายใน อาคารชุดพักอาศัยข้าราชการ ๑๔ ยูนิต แล้วเสร็จ ๕๐ %

ให้แล้วเสร็จภายใน ๕๐๕ วัน

งวดงานที่ ๑๘ จ่ายเงินค่าจ้างในอัตราร้อยละ ๑.๒๕ ของค่าจ้างตามสัญญา เมื่อผู้รับจ้างได้ดำเนินการ

- งานเดินท่อร้อยสาย ระบบไฟฟ้า เดินท่อสารทำความเย็น
  ท่อระบบปรับอากาศ และระบบสายสัญญาณต่าง ๆ
  อาคารชุดพักอาศัยข้าราชการ ๑๐ ยูนิต แล้วเสร็จ ๙๐ %
- งานโครงสร้างเคาน์เตอร์ครัว
  อาคารชุดพักอาศัยข้าราชการ ๑๐ ยูนิต แล้วเสร็จ ๙๐ %
- งานติดตั้งโครงเคร่าฝ้าเพดานชนิดต่าง ๆ
  อาคารชุดพักอาศัยข้าราชการ ๑๐ ยูนิต แล้วเสร็จ ๙๐ %

- งานฉาบปูนภายใน ที่เหลือ
  อาคารชุดพักอาศัยข้าราชการ ๑๐ ยูนิต แล้วเสร็จ ๙๐ %
- งานฉาบปูนภายนอก อาคารชุดพักอาศัยข้าราชการ ๑๐ ยูนิต แล้วเสร็จ ๕๐ %
- งานฉาบปูนฝ้าเพดาน อาคารชุดพักอาศัยข้าราชการ ๑๐ ยูนิต แล้วเสร็จ ๙๐ %

ให้แล้วเสร็จภายใน ๕๒๐ วัน

งวดงานที่ ๑๙ จ่ายเงินค่าจ้างในอัตราร้อยละ ๒.๐๐ ของค่าจ้างตามสัญญา เมื่อผู้รับจ้างได้ดำเนินการ

- งานเดินท่อร้อยสาย ระบบไฟฟ้า เดินท่อสารทำความเย็น
  ท่อระบบปรับอากาศ และระบบสายสัญญาณต่าง ๆ
  อาคารชุดพักอาศัยข้าราชการ ๑๔ ยูนิต แล้วเสร็จ ๙๐ %
- งานโครงสร้างเคาน์เตอร์ครัว
  อาคารชุดพักอาศัยข้าราชการ ๑๔ ยูนิต แล้วเสร็จ ๙๐ %
- งานติดตั้งโครงเคร่าฝ้าเพดานชนิดต่าง ๆ
  อาคารชุดพักอาศัยข้าราชการ ๑๔ ยูนิต แล้วเสร็จ ๙๐ %
- งานฉาบปูนภายใน ที่เหลือ
  อาคารชุดพักอาศัยข้าราชการ ๑๔ ยูนิต แล้วเสร็จ ๙๐ %
- งานฉาบปูนภายนอก อาคารชุดพักอาศัยข้าราชการ ๑๔ ยูนิต แล้วเสร็จ ๕๐ %
- งานฉาบปูนฝ้าเพดาน อาคารชุดพักอาศัยข้าราชการ ๑๔ ยูนิต แล้วเสร็จ ๙๐ %

ให้แล้วเสร็จภายใน ๕๔๕ วัน

งวดงานที่ ๒๐ จ่ายเงินค่าจ้างในอัตราร้อยละ ๑.๕๐ ของค่าจ้างตามสัญญา เมื่อผู้รับจ้างได้ดำเนินการ

- ฉาบปูนภายนอก อาคารชุดพักอาศัยข้าราชการ ๑๐ ยูนิต แล้วเสร็จ ๙๐ %
- ฉาบกระเบื้องปูพื้น อาคารชุดพักอาศัยข้าราชการ ๑๐ ยูนิต แล้วเสร็จ ๘๐ %
- ฉาบกระเบื้องปูผนัง อาคารชุดพักอาศัยข้าราชการ ๑๐ ยูนิต แล้วเสร็จ ๘๐ %
- งานตกแต่งผิวพื้นบันไดหินขัดสำเร็จรูป พร้อมบัวเชิง
  อาคารชุดพักอาศัยข้าราชการ ๑๐ ยูนิต แล้วเสร็จ ๙๐ %

ให้แล้วเสร็จภายใน ๕๖๕ วัน

งวดงานที่ ๒๑ จ่ายเงินค่าจ้างในอัตราร้อยละ ๒.๐๐ ของค่าจ้างตามสัญญา เมื่อผู้รับจ้างได้ดำเนินการ

- ฉาบปูนภายนอก อาคารชุดพักอาศัยข้าราชการ ๑๔ ยูนิต แล้วเสร็จ ๙๐ %
- ฉาบกระเบื้องปูพื้น อาคารชุดพักอาศัยข้าราชการ ๑๔ ยูนิต แล้วเสร็จ ๘๐ %
- ฉาบกระเบื้องปูผนัง อาคารชุดพักอาศัยข้าราชการ ๑๔ ยูนิต แล้วเสร็จ ๘๐ %
- งานตกแต่งผิวพื้นบันไดหินขัดสำเร็จรูป พร้อมบัวเชิง
  อาคารชุดพักอาศัยข้าราชการ ๑๔ ยูนิต แล้วเสร็จ ๙๐ %

ให้แล้วเสร็จภายใน ๕๘๕ วัน

งวดงานที่ ๒๒ จ่ายเงินค่าจ้างในอัตราร้อยละ ๒.๐๐ ของค่าจ้างตามสัญญา เมื่อผู้รับจ้างได้ดำเนินการ

- งานกระเบื้องปูพื้น อาคารชุดพักอาศัยข้าราชการ ๑๐ ยูนิต แล้วเสร็จ ๙๐ %
- ฉาบกระเบื้องปูผนัง อาคารชุดพักอาศัยข้าราชการ ๑๐ ยูนิต แล้วเสร็จ ๙๐ %
- งานติดตั้งบัวเชิงผนัง อาคารชุดพักอาศัยข้าราชการ ๑๐ ยูนิต แล้วเสร็จ ๙๐ %

- งานติดตั้งราวบันได อาคารชุดพักอาศัยข้าราชการ ๑๐ ยูนิต แล้วเสร็จ ๙๐ %
- งานติดตั้งราวระเบียงกันตก อาคารชุดพักอาศัยข้าราชการ ๑๐ ยูนิต แล้วเสร็จ ๙๐ %
- งานส่วนตกแต่งผนัง อาคารชุดพักอาศัยข้าราชการ ๑๐ ยูนิต แล้วเสร็จ ๙๐ %
- งานติดตั้งแผงบังตา อาคารชุดพักอาศัยข้าราชการ ๑๐ ยูนิต แล้วเสร็จ ๙๐ %

ให้แล้วเสร็จภายใน ๖๑๕ วัน

งวดงานที่ ๒๓ จ่ายเงินค่าจ้างในอัตราร้อยละ ๒.๒๕ ของค่าจ้างตามสัญญา เมื่อผู้รับจ้างได้ดำเนินการ

- งานกระเบื้องปูพื้น อาคารชุดพักอาศัยข้าราชการ ๑๔ ยูนิต แล้วเสร็จ ๙๐ %
- ฉาบกระเบื้องปูผนัง อาคารชุดพักอาศัยข้าราชการ ๑๔ ยูนิต แล้วเสร็จ ๙๐ %
- งานติดตั้งบัวเชิงผนัง อาคารชุดพักอาศัยข้าราชการ ๑๔ ยูนิต แล้วเสร็จ ๙๐ %
- งานติดตั้งราวบันได อาคารชุดพักอาศัยข้าราชการ ๑๔ ยูนิต แล้วเสร็จ ๙๐ %
- งานติดตั้งราวระเบียงกันตก อาคารชุดพักอาศัยข้าราชการ ๑๔ ยูนิต แล้วเสร็จ ๙๐ %
- งานส่วนตกแต่งผนัง อาคารชุดพักอาศัยข้าราชการ ๑๔ ยูนิต แล้วเสร็จ ๙๐ %
- งานติดตั้งแผงบังตา อาคารชุดพักอาศัยข้าราชการ ๑๔ ยูนิต แล้วเสร็จ ๙๐ %

ให้แล้วเสร็จภายใน ๖๔๕ วัน

งวดงานที่ ๒๔ จ่ายเงินค่าจ้างในอัตราร้อยละ ๗.๒๕ ของค่าจ้างตามสัญญา เมื่อผู้รับจ้างได้ดำเนินการ

- ทำการร้อยสายงานระบบไฟฟ้า ระบบแจ้งเพลิงไหม้
  อาคารชุดพักอาศัยข้าราชการ ๑๐ ยูนิต แล้วเสร็จ ๙๐ %
- งานติดตั้งแผ่นฝ้าชนิดต่างๆ
  อาคารชุดพักอาศัยข้าราชการ ๑๐ ยูนิต แล้วเสร็จ ๙๐ %
- งานติดตั้งประตู - หน้าต่าง พร้อมอุปกรณ์
  อาคารชุดพักอาศัยข้าราชการ ๑๐ ยูนิต แล้วเสร็จ ๙๐ %
- งานติดตั้งสุขภัณฑ์และอุปกรณ์ประกอบ ห้องน้ำ-ห้องส้วม
  อาคารชุดพักอาศัยข้าราชการ ๑๐ ยูนิต แล้วเสร็จ ๙๐ %
- งานติดตั้งดวงโคม สวิต์ไฟฟ้า เต้ารับไฟฟ้า
  อาคารชุดพักอาศัยข้าราชการ ๑๐ ยูนิต แล้วเสร็จ ๙๐ %
- งานทาสีภายใน และภายนอกในส่วนที่ต้องทา
  อาคารชุดพักอาศัยข้าราชการ ๑๐ ยูนิต แล้วเสร็จ ๙๐ %
- งานขยายเขตไฟฟ้า อาคารชุดพักอาศัยข้าราชการ ๑๐ ยูนิต แล้วเสร็จ ๙๐ %

ให้แล้วเสร็จภายใน ๖๖๐ วัน

งวดงานที่ ๒๕ จ่ายเงินค่าจ้างในอัตราร้อยละ ๗.๐๐ ของค่าจ้างตามสัญญา เมื่อผู้รับจ้างได้ดำเนินการ

- ทำการร้อยสายงานระบบไฟฟ้า ระบบแจ้งเพลิงไหม้
  อาคารชุดพักอาศัยข้าราชการ ๑๔ ยูนิต แล้วเสร็จ ๙๐ %
- งานติดตั้งแผ่นฝ้าชนิดต่างๆ
  อาคารชุดพักอาศัยข้าราชการ ๑๔ ยูนิต แล้วเสร็จ ๙๐ %
- งานติดตั้งประตู - หน้าต่าง พร้อมอุปกรณ์
  อาคารชุดพักอาศัยข้าราชการ ๑๔ ยูนิต แล้วเสร็จ ๙๐ %

- งานติดตั้งสุขภัณฑ์และอุปกรณ์ประกอบ ห้องน้ำ-ห้องส้วม
  อาคารชุดพักอาศัยข้าราชการ ๑๔ ยูนิต แล้วเสร็จ ๙๐ %
- งานติดตั้งดวงโคม สวิต์ไฟฟ้า เต้ารับไฟฟ้า
  อาคารชุดพักอาศัยข้าราชการ ๑๔ ยูนิต แล้วเสร็จ ๙๐ %
- งานทาสีภายใน และภายนอกในส่วนที่ต้องทา
  อาคารชุดพักอาศัยข้าราชการ ๑๔ ยูนิต แล้วเสร็จ ๙๐ %

ให้แล้วเสร็จภายใน ๖๗๕ วัน

งวดงานที่ ๒๖ จ่ายเงินค่าจ้างในอัตราร้อยละ ๒.๕๐ ของค่าจ้างตามสัญญา เมื่อผู้รับจ้างได้ดำเนินการ

- งานติดตั้งเครื่องสูบน้ำ ตู้ควบคุมพร้อมอุปกรณ์
  อาคารชุดพักอาศัยข้าราชการ ๑๐ ยูนิต แล้วเสร็จ ๙๐ %
- งานติดตั้งแผงสวิตซ์เกียร์แรงต่ำ แผงย่อย และเซอร์กิตเบรกเกอร์
  อาคารชุดพักอาศัยข้าราชการ ๑๐ ยูนิต แล้วเสร็จ ๙๐ %
- งานติดตั้งระบบสัญญานแจ้งเพลิงไหม้และอุปกรณ์
  อาคารชุดพักอาศัยข้าราชการ ๑๐ ยูนิต แล้วเสร็จ ๙๐ %
- งานเดินท่อร้อยสายรวมเบรคเกอร์ สำหรับเครื่องทำน้ำอุ่น
  อาคารชุดพักอาศัยข้าราชการ ๑๐ ยูนิต แล้วเสร็จ ๙๐ %
- งานติดตั้งอุปกรณ์ไฟฟ้า ระบบปรับอากาศ พัดลมระบายอากาศ
  อาคารชุดพักอาศัยข้าราชการ ๑๐ ยูนิต แล้วเสร็จ ๙๐ %
- งานติดตั้งเครื่องปรับอากาศพร้อมอุปกรณ์
  อาคารชุดพักอาศัยข้าราชการ ๑๐ ยูนิต แล้วเสร็จ ๙๐ %
- งานสั่งซื้อครุภัณฑ์ลอยตัว
  อาคารชุดพักอาศัยข้าราชการ ๑๐ ยูนิต แล้วเสร็จ ๙๐ %

ให้แล้วเสร็จภายใน ๖๙๐ วัน

งวดงานที่ ๒๗ จ่ายเงินค่าจ้างในอัตราร้อยละ ๒.๕๐ ของค่าจ้างตามสัญญา เมื่อผู้รับจ้างได้ดำเนินการ

- งานติดตั้งเครื่องสูบน้ำ ตู้ควบคุมพร้อมอุปกรณ์
  อาคารชุดพักอาศัยข้าราชการ ๑๔ ยูนิต แล้วเสร็จ ๙๐ %
- งานติดตั้งแผงสวิตซ์เกียร์แรงต่ำ แผงย่อย และเซอร์กิตเบรกเกอร์
  อาคารชุดพักอาศัยข้าราชการ ๑๔ ยูนิต แล้วเสร็จ ๙๐ %
- งานติดตั้งระบบสัญญานแจ้งเพลิงไหม้และอุปกรณ์
  อาคารชุดพักอาศัยข้าราชการ ๑๔ ยูนิต แล้วเสร็จ ๙๐ %
- งานเดินท่อร้อยสายรวมเบรคเกอร์ สำหรับเครื่องทำน้ำอุ่น
  อาคารชุดพักอาศัยข้าราชการ ๑๔ ยูนิต แล้วเสร็จ ๙๐ %
- งานติดตั้งอุปกรณ์ไฟฟ้า ระบบปรับอากาศ พัดลมระบายอากาศ
  อาคารชุดพักอาศัยข้าราชการ ๑๔ ยูนิต แล้วเสร็จ ๙๐ %
- งานติดตั้งเครื่องปรับอากาศพร้อมอุปกรณ์
  อาคารชุดพักอาศัยข้าราชการ ๑๔ ยูนิต แล้วเสร็จ ๙๐ %

- งานสั่งซื้อครุภัณฑ์ลอยตัว
  อาคารชุดพักอาศัยข้าราชการ ๑๔ ยูนิต แล้วเสร็จ ๙๐ %

ให้แล้วเสร็จภายใน ๗๐๕ วัน

งวดงานที่ ๒๘ จ่ายเงินค่าจ้างในอัตราร้อยละ ๑๐.๐๐ ของค่าจ้างตามสัญญา เมื่อผู้รับจ้างได้ดำเนินการ

- งานติดตั้งครุภัณฑ์ลอยตัว
  อาคารชุดพักอาศัยข้าราชการ ๑๐ ยูนิต แล้วเสร็จ
- งานติดตั้งชุดเคาน์เตอร์ครัว
  อาคารชุดพักอาศัยข้าราชการ ๑๐ ยูนิต แล้วเสร็จ
- งานติดตั้งผ้าม่านพร้อมอุปกรณ์
  อาคารชุดพักอาศัยข้าราชการ ๑๐ ยูนิต แล้วเสร็จ
- งานติดตั้งป้ายชื่อห้องอาคารชุดพักอาศัยข้าราชการ ๑๐ ยูนิต แล้วเสร็จ
- ทำการทดสอบระบบต่างๆที่ต้องทดสอบ จนใช้การได้ เรียบร้อย สมบูรณ์
  อาคารชุดพักอาศัยข้าราชการ ๑๐ ยูนิต แล้วเสร็จ
- งานส่วนที่เหลืออื่นๆของงานก่อสร้างทั้งหมด ให้แล้วเสร็จเรียบร้อยถูกต้อง ครบถ้วนตามรูปแบบรายการก่อสร้าง และสัญญาทุกประการ พร้อมทั้งทำความสะอาดสถานที่ก่อสร้างอาคารชุดพักอาศัยข้าราชการ ๑๐ ยูนิต ให้เรียบร้อย

ให้แล้วเสร็จภายใน ๗๒๐ วัน

งวดงานที่ ๒๙ จ่ายเงินค่าจ้างในอัตราร้อยละ ๑๕.๓๕ ของค่าจ้างตามสัญญา เมื่อผู้รับจ้างได้ดำเนินการ

- งานติดตั้งครุภัณฑ์ลอยตัว
  อาคารชุดพักอาศัยข้าราชการ ๑๔ ยูนิต แล้วเสร็จ
- งานติดตั้งชุดเคาน์เตอร์ครัว
  อาคารชุดพักอาศัยข้าราชการ ๑๔ ยูนิต แล้วเสร็จ
- งานติดตั้งผ้าม่านพร้อมอุปกรณ์
  อาคารชุดพักอาศัยข้าราชการ ๑๔ ยูนิต แล้วเสร็จ
- งานติดตั้งป้ายชื่อห้องอาคารชุดพักอาศัยข้าราชการ ๑๔ ยูนิต แล้วเสร็จ
- ทำการทดสอบระบบต่างๆที่ต้องทดสอบ จนใช้การได้ เรียบร้อย สมบูรณ์
  อาคารชุดพักอาศัยข้าราชการ ๑๔ ยูนิต แล้วเสร็จ
- งานส่วนที่เหลืออื่นๆของงานก่อสร้างทั้งหมด ให้แล้วเสร็จเรียบร้อยถูกต้อง ครบถ้วนตามรูปแบบรายการก่อสร้าง และสัญญาทุกประการ พร้อมทั้งทำความสะอาดสถานที่ก่อสร้างอาคารชุดพักอาศัยข้าราชการ ๑๔ ยูนิต และทำความสะอาดเก็บวัสดุบริเวณสถานที่ก่อสร้างทั้งหมดให้เรียบร้อยแล้วเสร็จภายใน ๗๓๕ วัน นับจากวันที่เริ่มทำงานในสัญญาจ้าง

แบบ บก.๐๑

ตารางแสดงวงเงินงบประมาณที่ได้รับจัดสรรและราคากลางในงานจ้างก่อสร้าง

๑. ชื่อโครงการ ก่อสร้างอาคารชุดพักอาศัยข้าราชการ ด่านศุลกากรทุ่งช้าง ต.ปอน อ.ทุ่งช้าง จ.น่าน ๑ แห่ง

๒. หน่วยงานเจ้าของโครงการ ด่านศุลกากรทุ่งช้าง กรมศุลกากร

๓. วงเงินงบประมาณที่ได้รับจัดสรร ๓๑,๗๗๑,๐๐๐.๐๐ บาท

๔. ลักษณะงาน (โดยสังเขป)

๔.๑ งานรื้อถอนบ้านพักข้าราชการระดับ ๑ – ๓ จำนวน ๒ หลัง และโรงจอดรถ จำนวน ๑ หลัง

๔.๒ งานก่อสร้างกำแพงกันดิน และรั้ว

๔.๓ งานก่อสร้างอาคารชุดพักอาศัยขนาด ๑๐ ยูนิต จำนวน ๑ หลัง

๔.๔ งานก่อสร้างอาคารชุดพักอาศัยขนาด ๑๔ ยูนิต จำนวน ๑ หลัง

๔.๕ งานขยายเขตไฟฟ้า

๔.๖ งานครุภัณฑ์

ตามรายละเอียดในแบบรูปรายการงานก่อสร้าง

๕. ราคากลางคำนวณ ณ วันที่ ๙ พฤษภาคม ๒๕๖๖ เป็นเงิน ๓๒,๙๑๖,๔๒๖.๘๕ บาท

๖. บัญชีประมาณการราคากลาง

๖.๑ แบบแสดงรายการปริมาณงานและราคา (แบบ ปร.๔)

๖.๒ แบบสรุปค่าก่อสร้าง (แบบ ปร.๕ ก)

๖.๓ แบบสรุปค่าครุภัณฑ์จัดซื้อ (แบบ ปร.๕ ข)

๖.๔ แบบสรุปราคางานก่อสร้างอาคาร (แบบ ปร.๖)

๗. รายชื่อคณะกรรมการกำหนดราคากลาง

๗.๑ นางสาวรุจิรา เปี้ยแก้ว	นักวิชาการศุลกากรชำนาญการ
๗.๒ นายนฤพล ตติย์ธานุกูล	นักวิชาการศุลกากรชำนาญการ
๗.๓ นางสาวอรกานต์ ไลไธสง	สถาปนิกปฏิบัติการ
๗.๔ นายนิติกร สุขใจ	พนักงานวิศวกรโยธา
๗.๕ นางสาวณภัค จันทร์บูรณ์	เจ้าพนักงานศุลกากรปฏิบัติงาน

- ร่าง -

ขอบเขตของงาน (Terms of Reference : TOR)
โครงการก่อสร้างอาคารชุดพักอาศัยข้าราชการ ด่านศุลกากรทุ่งช้าง ตำบลปอน อำเภอทุ่งช้าง จังหวัดน่าน ๑ แห่ง

---

๑. ความเป็นมา

ด่านศุลกากรทุ่งช้าง มีบ้านพักข้าราชการ ๔ หลัง ประกอบด้วย บ้านพักนายด่านศุลกากร จำนวน ๑ หลัง บ้านพักข้าราชการระดับ ๘ จำนวน ๑ หลัง และบ้านพักข้าราชการ จำนวน ๒ หลัง ซึ่งไม่เพียงพอกับจำนวนข้าราชการทำให้ข้าราชการต้องหาเช่าบ้านเพื่อพักอาศัย ทำให้สิ้นเปลืองงบประมาณตามนโยบายของด่านฯ มีความประสงค์ให้ข้าราชการทุกคนอาศัยอยู่บริเวณเดียวกัน เพื่อความสามัคคีและเพื่อความอบอุ่นใจ เพราะข้าราชการส่วนใหญ่มิใช่คนพื้นที่ โดยหากพักอาศัยรวมอยู่ในบริเวณเดียวกันก็สามารถรวบรวมกำลังเจ้าหน้าที่เพื่อสนับสนุนงานด้านการป้องกันและปราบปรามการลักลอบหนีศุลกากรหรืองานด้านอื่น ๆ ได้สะดวกรวดเร็ว เกิดประโยชน์และผลดีต่อทางราชการ ซึ่งการก่อสร้างอาคารชุดพักอาศัยข้าราชการในบริเวณด่านฯ จะทำให้มีที่พักอาศัยเพียงพอกับข้าราชการ ทั้งในปัจจุบันและอนาคต

๒. วัตถุประสงค์

๑) เพื่อจะได้มีอาคารชุดพักอาศัยสำหรับเจ้าหน้าที่ที่มาปฏิบัติงานได้พักอาศัยอย่างเพียงพอเป็นสวัสดิการแก่เจ้าหน้าที่

๒) เพื่อเพิ่มประสิทธิภาพการทำงานของเจ้าหน้าที่ในการสนับสนุนงานด้านการป้องกันและปราบปรามการลักลอบหนีศุลกากรหรืองานด้านอื่น ๆ ได้สะดวกรวดเร็ว

๓. ข้อมูลเกี่ยวกับโครงการ

ชื่อโครงการก่อสร้างอาคารชุดพักอาศัยข้าราชการ ด่านศุลกากรทุ่งช้าง ตำบลปอน อำเภอทุ่งช้าง จังหวัดน่าน ๑ แห่ง

วงเงินงบประมาณ ได้รับการจัดสรรงบประมาณตามร่างพระราชบัญญัติงบประมาณรายจ่ายประจำปีงบประมาณ พ.ศ. ๒๕๖๖ เป็นจำนวนเงิน ๖,๓๕๔,๒๐๐.- บาท (หกล้านสามแสนห้าหมื่นสี่พันสองร้อยบาทถ้วน) และผูกพันปีงบประมาณ พ.ศ. ๒๕๖๗ จำนวน ๒๕,๔๑๖,๘๐๐.- บาท (ยี่สิบห้าล้านสี่แสนหนึ่งหมื่นหกพันแปดร้อยบาทถ้วน) รวมทั้งสิ้น ๓๑,๗๗๑,๐๐๐.- บาท (สามเอ็ดล้านเจ็ดแสนเจ็ดหมื่นหนึ่งพันบาทถ้วน)

หน่วยงานที่รับผิดชอบ ด่านศุลกากรทุ่งช้าง สำนักงานศุลกากรภาคที่ ๓ กรมศุลกากร ที่ตั้ง ตำบลปอน อำเภอทุ่งช้าง จังหวัดน่าน

๔. คุณสมบัติของผู้ที่จะเข้ายื่นข้อเสนอ

(๑) มีความสามารถตามกฎหมาย

(๒) ไม่เป็นบุคคลล้มละลาย

(๓) ไม่อยู่ระหว่างเลิกกิจการ

(๔) เป็นนิติบุคคลตามกฎหมายและเป็นผู้มีอาชีพรับจ้างงานก่อสร้างที่ประกวดราคาอิเล็กทรอนิกส์ดังกล่าว

(๕) ไม่เป็นนิติบุคคลซึ่งอยู่ระหว่างถูกระงับการยื่นข้อเสนอหรือสัญญากับหน่วยงานของรัฐไว้ชั่วคราวเนื่องจากเป็นผู้ไม่ผ่านเกณฑ์การประเมินผลการปฏิบัติงานของผู้ประกอบการ ตามระเบียบที่รัฐมนตรีว่าการกระทรวงการคลังกำหนด ตามที่ประกาศเผยแพร่ในระบบเครือข่ายสารสนเทศของกรมบัญชีกลาง

/(๖) ไม่เป็น...

(๖) ไม่เป็นบุคคลหรือนิติบุคคลซึ่งถูกระบุชื่อไว้ในบัญชีรายชื่อผู้ทิ้งงานและได้แจ้งเวียนชื่อให้เป็นผู้ทิ้งงานของหน่วยงานของรัฐในระบบเครือข่ายสารสนเทศของกรมบัญชีกลาง ซึ่งรวมถึงนิติบุคคลที่ผู้ทิ้งงานเป็นหุ้นส่วนผู้จัดการ กรรมการผู้จัดการ ผู้บริหาร ผู้มีอำนาจในการดำเนินการในกิจการของนิติบุคคลนั้นด้วย

(๗) ไม่เป็นผู้ที่มีผลประโยชน์ร่วมกันกับผู้ที่จะเข้ายื่นข้อเสนอราคารายอื่นที่เข้ายื่นข้อเสนอให้แก่กรมศุลกากร ณ วันประกาศประกวดราคาอิเล็กทรอนิกส์ หรือไม่เป็นผู้กระทำการอันเป็นการขัดขวางการแข่งขันราคาอย่างเป็นธรรมในการประกวดราคาอิเล็กทรอนิกส์ครั้งนี้

(๘) ไม่เป็นผู้ได้รับเอกสิทธิ์หรือความคุ้มกัน ซึ่งอาจปฏิเสธไม่ยอมขึ้นศาลไทย เว้นแต่รัฐบาลของผู้ยื่นข้อเสนอราคาได้มีคำสั่งให้สละสิทธิ์และความคุ้มกันเช่นว่านั้น

(๙) ผู้ยื่นข้อเสนอต้องมีผลงานก่อสร้างประเภทเดียวกันกับงานก่อสร้างที่ประกวดราคาจ้างก่อสร้าง ในวงเงินไม่น้อยกว่า ๑๒,๐๐๐,๐๐๐.- บาท (สิบสองล้านบาทถ้วน) และเป็นผลงานที่เป็นคู่สัญญาโดยตรงกับส่วนราชการ หน่วยงานตามกฎหมายว่าด้วยระเบียบบริหารราชการ ส่วนท้องถิ่น หน่วยงานอื่นซึ่งมีกฎหมายบัญญัติให้มีฐานะเป็นราชการบริหารส่วนท้องถิ่น รัฐวิสาหกิจ หรือหน่วยงานเอกชนที่กรมศุลกากรเชื่อถือ รวมทั้งจะต้องเป็นผลงานในสัญญาเดียวที่ทำแล้วเสร็จตามสัญญา โดยมีการส่งมอบงานและตรวจรับเรียบร้อยแล้ว

(๑๐) ผู้ยื่นข้อเสนอต้องลงทะเบียนในระบบจัดซื้อจัดจ้างด้วยระบบอิเล็กทรอนิกส์ (e-Government Procurement : e-GP) ของกรมบัญชีกลาง

(๑๑) ผู้ยื่นข้อเสนอที่ชนะการคัดเลือกเป็นคู่สัญญาต้องลงทะเบียนในระบบจัดซื้อจัดจ้างด้วยระบบอิเล็กทรอนิกส์ (e-Government Procurement : e-GP) ของกรมบัญชีกลาง

(๑๒) ผู้ยื่นข้อเสนอต้องไม่อยู่ในฐานะเป็นผู้ไม่แสดงบัญชีรายรับรายจ่าย หรือแสดงบัญชีรายรับรายจ่ายไม่ถูกต้องครบถ้วนในสาระสำคัญ

(๑๓) ผู้ยื่นข้อเสนอที่ชนะการคัดเลือกเป็นคู่สัญญาต้องรับและจ่ายเงินผ่านบัญชีธนาคารในประเทศ เว้นแต่การจ่ายเงินแต่ละครั้งซึ่งมีมูลค่าไม่เกินกว่าสามหมื่นบาทคู่สัญญาอาจจ่ายเป็นเงินสดก็ได้

(๑๔) ผู้ยื่นข้อเสนอที่จะเสนอราคาในรูปแบบของ "กิจการร่วมค้า" ต้องมีคุณสมบัติดังนี้

(ก) กรณีที่กิจการร่วมค้าได้จดทะเบียนเป็นนิติบุคคลใหม่ กิจการร่วมค้าจะต้องมีคุณสมบัติครบถ้วนตามเงื่อนไขที่กำหนดไว้ในเอกสารประกวดราคาหรือสอบราคา และการเสนอราคาให้เสนอราคาในนาม "กิจการร่วมค้า" ส่วนคุณสมบัติด้านผลงานก่อสร้าง กิจการร่วมค้าดังกล่าวสามารถนำผลงานก่อสร้างของผู้เข้าร่วมค้ามาใช้แสดงเป็นผลงานก่อสร้างของกิจการร่วมค้าที่เข้าประกวดหรือสอบราคาได้

(ข) กรณีที่กิจการร่วมค้าไม่ได้จดทะเบียนเป็นนิติบุคคลใหม่ นิติบุคคลแต่ละนิติบุคคลที่เข้าร่วมค้าทุกรายจะต้องมีคุณสมบัติครบถ้วนตามเงื่อนไขที่กำหนดไว้ในเอกสารประกวดราคาหรือสอบราคา เว้นแต่ในกรณีที่กิจการร่วมค้าได้มีข้อตกลงระหว่างผู้เข้าร่วมค้าเป็นลายลักษณ์อักษรกำหนดให้ผู้เข้าร่วมค้ารายใดรายหนึ่งเป็นผู้รับผิดชอบหลักในการเข้าเสนอราคากับหน่วยงานของรัฐ และแสดงหลักฐานดังกล่าวมาพร้อมการยื่นข้อเสนอประกวดราคาทางระบบจัดซื้อจัดจ้างภาครัฐด้วยอิเล็กทรอนิกส์ กิจการร่วมค้านั้นสามารถใช้ผลงานก่อสร้างของผู้ร่วมค้าหลักรายเดียวเป็นผลงานก่อสร้างของกิจการร่วมค้าที่ยื่นเสนอข้อเสนอได้

ทั้งนี้ "กิจการร่วมค้าที่จดทะเบียนเป็นนิติบุคคลใหม่" หมายความว่า กิจการร่วมค้าที่จดทะเบียนเป็นนิติบุคคลต่อกรมพัฒนธุรกิจการค้า กระทรวงพาณิชย์

/๕. เอกสาร...

๕. เอกสารหรือหลักฐานในการยื่นข้อเสนอราคา

(๑) ผู้ยื่นข้อเสนอจะต้องเสนอเอกสารหรือหลักฐานยื่นมาพร้อมกับการเสนอราคาทางระบบจัดซื้อจัดจ้างภาครัฐด้วยอิเล็กทรอนิกส์ โดยแยกออกเป็น ๒ ส่วน ดังนี้

(ก) ส่วนที่ ๑ อย่างน้อยต้องมีเอกสารหรือหลักฐาน ดังต่อไปนี้

๑) ในกรณีผู้ยื่นข้อเสนอเป็นนิติบุคคล

ก) ห้างหุ้นส่วนสามัญหรือห้างหุ้นส่วนจำกัด ให้ยื่นสำเนาหนังสือรับรองการจดทะเบียนนิติบุคคล บัญชีรายชื่อหุ้นส่วนผู้จัดการ ผู้มีอำนาจควบคุม พร้อมรับรองสำเนาถูกต้อง

ข) บริษัทจำกัดหรือบริษัทมหาชนจำกัด ให้ยื่นสำเนาหนังสือรับรองการจดทะเบียนนิติบุคคล หนังสือบริคณห์สนธิ บัญชีรายชื่อกรรมการผู้จัดการ ผู้มีอำนาจควบคุม และบัญชีผู้ถือหุ้นรายใหญ่ พร้อมรับรองสำเนาถูกต้อง

๒) ในกรณีผู้ยื่นข้อเสนอเป็นผู้ยื่นข้อเสนอราคาร่วมกันในฐานะเป็นผู้ร่วมค้า ให้ยื่นสำเนาสัญญาของการเข้าร่วมค้า สำเนาบัตรประจำตัวประชาชนของผู้ร่วมค้า และในกรณีที่ผู้เข้าร่วมค้าฝ่ายใดเป็นบุคคลธรรมดาที่มิใช่สัญชาติไทย ก็ให้ยื่นสำเนาหนังสือเดินทาง หรือผู้ร่วมค้าฝ่ายใดเป็นนิติบุคคลให้ยื่นเอกสารตามที่ระบุไว้ในข้อ ๑)

๓) เอกสารเพิ่มเติมอื่น ๆ

ก) สำเนาใบทะเบียนพาณิชย์

ข) สำเนาใบภาษีมูลค่าเพิ่ม

๔) บัญชีเอกสารส่วนที่ ๑ ทั้งหมดที่ได้ยื่นพร้อมกับการเสนอราคาทางระบบจัดซื้อจัดจ้างภาครัฐด้วยอิเล็กทรอนิกส์ (e-GP)

(ข) ส่วนที่ ๒ อย่างน้อยต้องมีเอกสารหรือหลักฐาน ดังต่อไปนี้

๑) หนังสือมอบอำนาจซึ่งปิดอากรแสตมป์ตามกฎหมายในกรณีที่ผู้ยื่นเสนอราคามอบอำนาจให้บุคคลอื่นลงนามในใบเสนอราคาแทน

๒) สำเนาหนังสือรับรองผลงานก่อสร้าง พร้อมรับรองสำเนาถูกต้อง

๓) บัญชีรายการก่อสร้างจะต้องแสดงรายการวัสดุ อุปกรณ์ค่าแรงงาน ภาษีประเภทต่าง ๆ รวมทั้งกำไรไว้ด้วย

๔) เอกสารเพิ่มเติมอื่น ๆ

ก) สำเนาใบขึ้นทะเบียนผู้ประกอบการวิสาหกิจขนาดกลางและขนาดย่อม (SMEs) (ถ้ามี)

๕) บัญชีเอกสารส่วนที่ ๒ ทั้งหมดที่ได้ยื่นพร้อมกับการเสนอราคาทางระบบจัดซื้อจัดจ้างภาครัฐด้วยอิเล็กทรอนิกส์ (e-GP)

๖. แบบรูปรายการงานก่อสร้าง ขอบเขตของงานหรือคุณลักษณะเฉพาะ

(๑) งานก่อสร้างครั้งนี้เป็นงานจ้างเหมาก่อสร้างอาคารชุดพักอาศัยข้าราชการ ด่านศุลกากรทุ่งช้าง ตำบลปอน อำเภอทุ่งช้าง จังหวัดน่าน ให้ดำเนินการเป็นไปตามข้อกำหนดและเงื่อนไขแบบรูปรายการงานก่อสร้างและรายการประกอบแบบโครงการก่อสร้างอาคารชุดพักอาศัยข้าราชการ ด่านศุลกากรทุ่งช้าง ตำบลปอน อำเภอทุ่งช้าง จังหวัดน่าน ของสำนักงานโยธาธิการและผังเมืองจังหวัดน่าน แบบเลขที่ สยผจ.นน. ๐๒/๒๕๖๖ แผ่นที่ A-๐๑ – A-๒๑, S-๐๑ – S-๒๑, EE-๐๑ – EE-๐๕ และ SN-๐๑-SN๐๔ จำนวน ๕๑ แผ่น แบบเลขที่ สยผจ.นน. ๐๓/๒๕๖๖ แผ่นที่ A-๐๑ – A-๒๑, S-๐๑ – S-๒๑, EE-๐๑ – EE-๐๕ และ SN-๐๑-SN๐๔ จำนวน ๕๑ แผ่น แบบเลขที่ สยผจ.นน. ๐๔/๒๕๖๖ แผ่นที่ S-๐๑ – S-๐๔ จำนวน ๔ แผ่น และแบบเลขที่ สยผจ.นน. ๐๖/๒๕๖๖ แผ่นที่ IA-๐๑ –IA-๐๘ จำนวน ๗ แผ่น โดยสรุปขอบเขตงานได้ ดังนี้

(๑.๑) งานรื้อถอนบ้านพักข้าราชการระดับ ๑ – ๓ จำนวน ๒ หลัง และโรงจอดรถ จำนวน ๑ หลัง

/(๑.๒) งาน...

(๑.๒) งานก่อสร้างกำแพงกันดิน และรั้ว

(๑.๓) งานก่อสร้างอาคารชุดพักอาศัยขนาด ๑๐ ยูนิต จำนวน ๑ หลัง

(๑.๔) งานก่อสร้างอาคารชุดพักอาศัยขนาด ๑๔ ยูนิต จำนวน ๑ หลัง

(๑.๕) งานขยายเขตไฟฟ้า

(๑.๖) งานครุภัณฑ์

ทั้งนี้ รายละเอียดของงานก่อสร้าง ให้ถือปฏิบัติตามแบบประมาณราคาการก่อสร้าง (ปร.๔) และแบบสรุปราคางานก่อสร้าง (ปร.๕) ของคณะกรรมการกำหนดราคากลาง ตามคำสั่งด่านศุลกากรทุ่งช้าง ที่ ๙๕/๒๕๖๕ ลงวันที่ ๘ พฤศจิกายน พ.ศ. ๒๕๖๕ และ รวมทั้งรายการประกอบแบบของสำนักงานโยธาธิการและผังเมืองจังหวัดน่าน แบบเลขที่ สยผจ.นน. ๐๒/๒๕๖๖,แบบเลขที่ สยผจ.นน. ๐๓/๒๕๖๖, แบบเลขที่ สยผจ.นน. ๐๔/๒๕๖๖ และแบบเลขที่ สยผจ.นน. ๐๖/๒๕๖๖ โดยถือเป็นส่วนหนึ่งของแบบรูปรายการงานก่อสร้าง ขอบเขตของงานหรือคุณลักษณะเฉพาะ ตามที่ได้แนบมาพร้อมนี้

(๒) งานก่อสร้างตามโครงการฯ ผู้ยื่นข้อเสนอที่เป็นผู้ชนะการเสนอราคา จะต้องใช้พัสดุประเภทวัสดุหรือครุภัณฑ์ที่ส่งเสริมการผลิตภายในประเทศไม่น้อยกว่าร้อยละ ๖๐ ของมูลค่าพัสดุที่จะใช้ทั้งหมดตามสัญญา

(๓) งานก่อสร้างตามโครงการฯ ผู้ยื่นข้อเสนอที่เป็นผู้ชนะการเสนอราคา จะต้องใช้เหล็กหรือเหล็กกล้าที่เป็นพัสดุส่งเสริมการผลิตภายในประเทศเป็นลำดับแรกก่อน ซึ่งต้องไม่น้อยกว่าร้อยละ ๙๐ ของปริมาณเหล็กหรือเหล็กกล้าที่ต้องใช้ทั้งหมดตามสัญญา หากการใช้เหล็กหรือเหล็กกล้าดังกล่าว ยังไม่ครบร้อยละที่กำหนดให้ใช้พัสดุส่งเสริมการผลิตภายในประเทศที่จะใช้ทั้งหมดตามข้อ (๒) แล้วจึงให้ใช้พัสดุส่งเสริมการผลิตภายในประเทศประเภทอื่นเพิ่มเติม เพื่อให้ครบร้อยละ ๖๐ ของมูลค่าพัสดุส่งเสริมการผลิตภายในประเทศที่จะใช้ทั้งหมดตามสัญญา

(๔) งานก่อสร้างตามโครงการฯ ผู้ยื่นข้อเสนอที่เป็นผู้ชนะการเสนอราคา จะต้องจัดทำเอกสารตามแบบที่กำหนดไว้ ยื่นต่อคณะกรรมการตรวจรับพัสดุ ภายใน ๖๐ วัน นับถัดจากวันที่ได้ลงนามในสัญญา ดังนี้

(ก) แผนการใช้พัสดุประเภทวัสดุหรือครุภัณฑ์ที่ผลิตภายในประเทศ ไม่น้อยกว่าร้อยละ ๖๐ ของมูลค่าพัสดุที่จะใช้ทั้งหมดตามสัญญา

(ข) แผนการใช้เหล็กที่ผลิตภายในประเทศ ไม่น้อยกว่าร้อยละ ๙๐ ของปริมาณเหล็กที่ต้องใช้ทั้งหมดตามสัญญา

๗. หลักเกณฑ์การพิจารณาข้อเสนอ

๑) กรมศุลกากร โดยด่านศุลกากรทุ่งช้าง จะใช้เกณฑ์ราคาในการพิจารณาคัดเลือกผู้ชนะ

๒) หากมีผู้ยื่นข้อเสนอซึ่งเป็นผู้ประกอบการ SMEs เสนอราคาสูงกว่าราคาต่ำสุดของผู้ยื่นข้อเสนอรายอื่นที่ไม่เกินร้อยละ ๑๐ ให้จัดจ้างจากผู้ประกอบการ SMEs ดังกล่าว โดยจัดเรียงลำดับผู้ยื่นข้อเสนอซึ่งเป็นผู้ประกอบการ SMEs ซึ่งเสนอราคาสูงกว่าราคาต่ำสุดของผู้ยื่นข้อเสนอรายอื่นไม่เกินร้อยละ ๑๐ ที่จะเรียกมาทำสัญญาไม่เกิน ๓ ราย

ผู้ยื่นข้อเสนอที่เป็นกิจการร่วมค้าที่จะได้สิทธิตามวรรคหนึ่ง ผู้เข้าร่วมค้าทุกรายจะต้องเป็นผู้ประกอบการ SMEs

ทั้งนี้ ผู้ประกอบ SMEs ที่จะได้แต้มต่อด้านราคาตามวรรคหนึ่ง จะต้องมีวงเงินสัญญาสะสมตามปีปฏิทินรวมกับราคาที่เสนอในครั้งนั้นแล้วมีมูลค่ารวมกันไม่เกินมูลค่าของรายได้ตามขนาดที่ขึ้นทะเบียนไว้กับ สสว.

หากผู้ยื่นข้อเสนอที่เป็นผู้ประกอบการ SMEs ไม่ยื่นสำเนาใบขึ้นทะเบียนฯ ผู้ยื่นข้อเสนอรายนั้นก็จะไม่ได้รับสิทธิการได้แต้มต่อในการเสนอราคาดังกล่าว ทั้งนี้ กรณีผู้ยื่นข้อเสนอที่เป็นผู้ประกอบการ SMEs ไม่ยื่นสำเนาขึ้นทะเบียนฯ ไม่ถือว่าผู้ยื่นข้อเสนอรายนั้นเป็นผู้ไม่ผ่านคุณสมบัติแต่อย่างใด

/๓) หาก...

๓) หากผู้ยื่นข้อเสนอซึ่งมิใช่ผู้ประกอบการ SMEs แต่เป็นบุคคลธรรมดาที่ถือสัญชาติไทยหรือนิติบุคคลที่จัดตั้งขึ้นตามกฎหมายไทยเสนอราคาสูงกว่าราคาต่ำสุดของผู้ยื่นข้อเสนอซึ่งเป็นบุคคลธรรมดาที่มิได้ถือสัญชาติไทยหรือนิติบุคคลที่จัดตั้งขึ้นตามกฎหมายของต่างประเทศ ไม่เกินร้อยละ ๓ ให้จัดซื้อจัดจ้างจากผู้ยื่นข้อเสนอซึ่งเป็นบุคคลธรรมดาที่ถือสัญชาติไทยหรือนิติบุคคลที่จัดตั้งขึ้นตามกฎหมายไทยดังกล่าว

ผู้ยื่นข้อเสนอที่เป็นกิจการร่วมค้าที่จะได้สิทธิตามวรรคหนึ่ง ผู้เข้าร่วมค้าทุกรายจะต้องเป็นบุคคลธรรมดาที่ถือสัญชาติไทยหรือนิติบุคคลที่จัดตั้งขึ้นตามกฎหมายไทย

๘. การทำสัญญาจ้าง

ผู้ชนะการประกวดราคาอิเล็กทรอนิกส์จะต้องทำสัญญาจ้างกับกรมศุลกากร ภายในกำหนดเวลา ๗ วัน นับถัดจากวันที่ได้รับแจ้งเป็นหนังสือ และจะต้องวางหลักประกันสัญญาเป็นจำนวนเงินเท่ากับร้อยละ ๕ ของราคาค่าจ้างที่ประกวดราคาอิเล็กทรอนิกส์ให้กรมศุลกากร ยึดถือไว้ในขณะทำสัญญาซึ่งหลักประกันนี้จะคืนให้โดยไม่มีดอกเบี้ย ภายในกำหนดเวลา ๑๕ วัน นับถัดจากวันที่ผู้ชนะการประกวดราคาอิเล็กทรอนิกส์ (ผู้รับจ้าง) พ้นจากข้อผูกพันตามสัญญาจ้างแล้ว โดยใช้หลักประกันอย่างหนึ่ง อย่างใด ดังต่อไปนี้

(๑) เงินสด

(๒) เช็คที่ธนาคารสั่งจ่ายให้แก่ด่านฯ โดยเป็นเช็คลงวันที่ที่ทำสัญญาหรือก่อนหน้านั้นไม่เกิน ๓ วันทำการ

(๓) หนังสือค้ำประกันของธนาคารภายในประเทศ

(๔) หนังสือค้ำประกันของบริษัทเงินทุนอุตสาหกรรมแห่งประเทศไทย หรือบริษัทเงินทุน หรือบริษัทเงินทุนหลักทรัพย์ ที่ได้รับอนุญาตให้ประกอบกิจการเงินทุนเพื่อการพาณิชย์และประกอบธุรกิจค้ำประกันตามประกาศของธนาคารแห่งประเทศไทย ซึ่งได้แจ้งชื่อเวียนให้ส่วนราชการต่าง ๆ ทราบแล้ว โดยอนุโลมให้ใช้ตามแบบหนังสือค้ำประกัน

(๕) พันธบัตรรัฐบาลไทย

ทั้งนี้ ผู้ยื่นข้อเสนอที่ชนะการประกวดราคาอิเล็กทรอนิกส์ ต้องจัดทำบัญชีรับจ่ายและยื่นต่อกรมสรรพากร และปฏิบัติตามประกาศคณะกรรมการป้องกันและปราบปรามการทุจริตแห่งชาติ เรื่อง หลักเกณฑ์และวิธีการจัดทำและแสดงบัญชีรายการรับจ่ายของโครงการที่บุคคลหรือนิติบุคคล เป็นคู่สัญญากับหน่วยงานของรัฐ พ.ศ.๒๕๕๔ และที่แก้ไขเพิ่มเติม และกรมศุลกากร สงวนสิทธิ์ที่จะไม่ก่อนิติสัมพันธ์กับบุคคลหรือนิติบุคคล ซึ่งได้มีการระบุชื่อไว้ในบัญชีรายชื่อว่าเป็นคู่สัญญาที่ไม่ได้แสดงบัญชีรายรับรายจ่าย หรือแสดงบัญชีรายรับรายจ่ายไม่ถูกต้องครบถ้วนในสาระสำคัญ เว้นแต่บุคคลหรือนิติบุคคลนั้นจะได้แสดงบัญชีรายรับรายจ่ายตามประกาศดังกล่าว หรือได้มีการปรับปรุงแก้ไขให้ถูกต้อง และมีการเพิกถอนรายชื่อจากบัญชีดังกล่าวแล้ว

๙. ระยะเวลาดำเนินการ

ต้องดำเนินงานก่อสร้างให้แล้วเสร็จตามสัญญา และส่งมอบงานภายในกำหนดเวลา ๗๓๕ วัน (เจ็ดร้อยสามสิบห้าวัน) นับถัดจากวันที่กรมศุลกากรได้ส่งมอบพื้นที่ก่อสร้าง(วันที่ได้รับแจ้งให้ทำงาน)

๑๐. ระยะเวลาส่งมอบงานและการเบิกจ่ายเงินค่าจ้าง

การส่งมอบงานและการจ่ายเงินค่าจ้าง กำหนดจ่ายเงินล่วงหน้า ๑๕% ของวงเงินค่าจ้างทั้งหมด และจะแบ่งจ่ายตามงวดงานที่ได้ดำเนินการก่อสร้างแล้วเสร็จภายในเวลาที่กำหนดไว้ในแต่ละงวดงาน และคณะกรรมการตรวจรับพัสดุได้ตรวจรับเรียบร้อยแล้ว กรมศุลกากร โดยด่านศุลกากรทุ่งช้างมีหนังสือแจ้งให้ทราบ แบ่งออกเป็น ๒๙ งวดงาน ดังนี้

/งวดงาน...

งวดงานที่ ๑ จ่ายเงินค่าจ้างในอัตราร้อยละ ๑.๐๒ ของค่าจ้างตามสัญญา เมื่อผู้รับจ้างได้ดำเนินการ

- งานรื้อถอนบ้านพักข้าราชการระดับ ๑ – ๓ จำนวน ๑ หลัง แล้วเสร็จ
- งานรื้อถอนโรงจอดรถ จำนวน ๑ หลัง แล้วเสร็จ
- ดำเนินการปรับพื้นที่และวางผังก่อสร้าง แล้วเสร็จ
- ดำเนินงานเจาะสำรวจดิน จำนวน ๔ จุด แล้วเสร็จ
- งานโครงสร้างกำแพงกันดินทั้งหมด ไม่น้อยกว่า ๑๕%

ให้แล้วเสร็จภายใน ๒๐ วัน

งวดงานที่ ๒ จ่ายเงินค่าจ้างในอัตราร้อยละ ๒.๒๗ ของค่าจ้างตามสัญญา เมื่อผู้รับจ้างได้ดำเนินการ

- งานโครงสร้างกำแพงกันดินทั้งหมด ไม่น้อยกว่า ๘๐%

ให้แล้วเสร็จภายใน ๔๕ วัน

งวดงานที่ ๓ จ่ายเงินค่าจ้างในอัตราร้อยละ ๑.๑๑ ของค่าจ้างตามสัญญา เมื่อผู้รับจ้างได้ดำเนินการ

- งานโครงสร้างกำแพงกันดินทั้งหมด แล้วเสร็จ
- งานก่อสร้างรั้วทั้งหมด แล้วเสร็จ

ให้แล้วเสร็จภายใน ๑๐๐ วัน

งวดงานที่ ๔ จ่ายเงินค่าจ้างในอัตราร้อยละ ๖.๐๐ ของค่าจ้างตามสัญญา เมื่อผู้รับจ้างได้ดำเนินการ

- งานเสาเข็มเจาะอาคารชุดพักอาศัยข้าราชการ ๑๐ ยูนิต แล้วเสร็จ
- งานทดสอบความสมบูรณ์ของเสาเข็ม (Seismic test)
  อาคารชุดพักอาศัยข้าราชการ ๑๐ ยูนิต แล้วเสร็จ
- งานทดสอบการรับน้ำหนักของเสาเข็ม (Dynamic Load Test)
  อาคารชุดพักอาศัยข้าราชการ ๑๐ ยูนิต แล้วเสร็จ
- งานหล่อคอนกรีตฐานราก และเสาตอม่อ
  อาคารชุดพักอาศัยข้าราชการ ๑๐ ยูนิต แล้วเสร็จ
- ขออนุมัติ Shop Drawing งานระบบสุขาภิบาล
  อาคารชุดพักอาศัยข้าราชการ ๑๐ ยูนิต แล้วเสร็จ

ให้แล้วเสร็จภายใน ๑๔๕ วัน

งวดงานที่ ๕ จ่ายเงินค่าจ้างในอัตราร้อยละ ๖.๐๐ ของค่าจ้างตามสัญญา เมื่อผู้รับจ้างได้ดำเนินการ

- งานเสาเข็มเจาะอาคารชุดพักอาศัยข้าราชการ ๑๔ ยูนิต แล้วเสร็จ
- งานทดสอบความสมบูรณ์ของเสาเข็ม (Seismic test)
  อาคารชุดพักอาศัยข้าราชการ ๑๔ ยูนิต แล้วเสร็จ
- งานทดสอบการรับน้ำหนักของเสาเข็ม (Dynamic Load Test)
  อาคารชุดพักอาศัยข้าราชการ ๑๔ ยูนิต แล้วเสร็จ
- งานหล่อคอนกรีตฐานราก และเสาตอม่อ
  อาคารชุดพักอาศัยข้าราชการ ๑๔ ยูนิต แล้วเสร็จ
- ขออนุมัติ Shop Drawing งานระบบสุขาภิบาล
  อาคารชุดพักอาศัยข้าราชการ ๑๔ ยูนิต แล้วเสร็จ

ให้แล้วเสร็จภายใน ๒๐๕ วัน

งวดงานที่ ๖ จ่ายเงินค่าจ้างในอัตราร้อยละ ๒.๕๐ ของค่าจ้างตามสัญญา เมื่อผู้รับจ้างได้ดำเนินการ

- งานหล่อคานและพื้น ค.ส.ล. ชั้นที่ ๑
  อาคารชุดพักอาศัยข้าราชการ ๑๐ ยูนิต แล้วเสร็จ
- งานหล่อเสารับคานชั้น ๒ ค.ส.ล.
  อาคารชุดพักอาศัยข้าราชการ ๑๐ ยูนิต แล้วเสร็จ
- งานติดตั้งระบบป้องกันและกำจัดปลวก
  อาคารชุดพักอาศัยข้าราชการ ๑๐ ยูนิต แล้วเสร็จ
- งานเดินท่อฝัง Sleev งานระบบต่าง ๆ ที่ต้องฝังในคอนกรีตชั้นที่ ๑
  อาคารชุดพักอาศัยข้าราชการ ๑๐ ยูนิต แล้วเสร็จ

ให้แล้วเสร็จภายใน ๒๓๕ วัน

งวดงานที่ ๗ จ่ายเงินค่าจ้างในอัตราร้อยละ ๓.๐๐ ของค่าจ้างตามสัญญา เมื่อผู้รับจ้างได้ดำเนินการ

- งานหล่อคานและพื้น ค.ส.ล. ชั้นที่ ๑
  อาคารชุดพักอาศัยข้าราชการ ๑๔ ยูนิต แล้วเสร็จ
- งานหล่อเสารับคานชั้น ๒ ค.ส.ล.
  อาคารชุดพักอาศัยข้าราชการ ๑๔ ยูนิต แล้วเสร็จ
- งานติดตั้งระบบป้องกันและกำจัดปลวก
  อาคารชุดพักอาศัยข้าราชการ ๑๔ ยูนิต แล้วเสร็จ
- งานเดินท่อฝัง Sleev งานระบบต่าง ๆ ที่ต้องฝังในคอนกรีตชั้นที่ ๑
  อาคารชุดพักอาศัยข้าราชการ ๑๔ ยูนิต แล้วเสร็จ

ให้แล้วเสร็จภายใน ๒๖๕ วัน

งวดงานที่ ๘ จ่ายเงินค่าจ้างในอัตราร้อยละ ๒.๕๐ ของค่าจ้างตามสัญญา เมื่อผู้รับจ้างได้ดำเนินการ

- งานหล่อคาน และพื้น ค.ส.ล. ชั้นที่ ๒
  อาคารชุดพักอาศัยข้าราชการ ๑๐ ยูนิต แล้วเสร็จ
- งานติดตั้งแผ่นพื้นสำเร็จรูปพร้อมหล่อคอนกรีตทับหน้า ชั้นที่ ๒
  อาคารชุดพักอาศัยข้าราชการ ๑๐ ยูนิต แล้วเสร็จ
- งานหล่อเสารับคานชั้น ๓ ค.ส.ล.
  อาคารชุดพักอาศัยข้าราชการ ๑๐ ยูนิต แล้วเสร็จ
- งานโครงสร้างบันได ชั้นที่ ๑ ขึ้น ชั้นที่ ๒
  อาคารชุดพักอาศัยข้าราชการ ๑๐ ยูนิต แล้วเสร็จ
- งานเดินท่อฝัง Sleev งานระบบต่าง ๆ ที่ต้องฝังในคอนกรีตชั้นที่ ๒
  อาคารชุดพักอาศัยข้าราชการ ๑๐ ยูนิต แล้วเสร็จ

ให้แล้วเสร็จภายใน ๒๙๕ วัน

งวดงานที่ ๙ จ่ายเงินค่าจ้างในอัตราร้อยละ ๓.๐๐ ของค่าจ้างตามสัญญา เมื่อผู้รับจ้างได้ดำเนินการ

- งานหล่อคาน และพื้น ค.ส.ล. ชั้นที่ ๒
  อาคารชุดพักอาศัยข้าราชการ ๑๔ ยูนิต แล้วเสร็จ

- งานติดตั้งแผ่นพื้นสำเร็จรูปพร้อมหล่อคอนกรีตทับหน้า ชั้นที่ ๒
  อาคารชุดพักอาศัยข้าราชการ ๑๔ ยูนิต แล้วเสร็จ
- งานหล่อเสารับคานชั้น ๓ ค.ส.ล.
  อาคารชุดพักอาศัยข้าราชการ ๑๔ ยูนิต แล้วเสร็จ
- งานโครงสร้างบันได ชั้นที่ ๑ ขึ้น ชั้นที่ ๒
  อาคารชุดพักอาศัยข้าราชการ ๑๔ ยูนิต แล้วเสร็จ
- งานเดินท่อฝัง Sleev งานระบบต่าง ๆ ที่ต้องฝังในคอนกรีตชั้นที่ ๒
  อาคารชุดพักอาศัยข้าราชการ ๑๔ ยูนิต แล้วเสร็จ

ให้แล้วเสร็จภายใน ๓๒๕ วัน

งวดงานที่ ๑๐ จ่ายเงินค่าจ้างในอัตราร้อยละ ๒.๕๐ ของค่าจ้างตามสัญญา เมื่อผู้รับจ้างได้ดำเนินการ

- งานหล่อคาน และพื้น ค.ส.ล. ชั้นที่ ๓
  อาคารชุดพักอาศัยข้าราชการ ๑๐ ยูนิต แล้วเสร็จ
- งานติดตั้งแผ่นพื้นสำเร็จรูปพร้อมหล่อคอนกรีตทับหน้า ชั้นที่ ๓
  อาคารชุดพักอาศัยข้าราชการ ๑๐ ยูนิต แล้วเสร็จ
- งานโครงสร้างบันได ชั้นที่ ๒ ขึ้น ชั้นที่ ๓
  อาคารชุดพักอาศัยข้าราชการ ๑๐ ยูนิต แล้วเสร็จ
- งานเดินท่อฝัง Sleev งานระบบต่าง ๆ ที่ต้องฝังในคอนกรีตชั้นที่ ๒
  อาคารชุดพักอาศัยข้าราชการ ๑๐ ยูนิต แล้วเสร็จ
- งานก่อสร้างส่วนต่าง ๆ ของงานโครงสร้าง ค.ส.ล. ส่วนที่เหลือ
  อาคารชุดพักอาศัยข้าราชการ ๑๐ ยูนิต แล้วเสร็จ

ให้แล้วเสร็จภายใน ๓๕๕ วัน

งวดงานที่ ๑๑ จ่ายเงินค่าจ้างในอัตราร้อยละ ๓.๐๐ ของค่าจ้างตามสัญญา เมื่อผู้รับจ้างได้ดำเนินการ

- งานหล่อคาน และพื้น ค.ส.ล. ชั้นที่ ๓
  อาคารชุดพักอาศัยข้าราชการ ๑๔ ยูนิต แล้วเสร็จ
- งานติดตั้งแผ่นพื้นสำเร็จรูปพร้อมหล่อคอนกรีตทับหน้า ชั้นที่ ๓
  อาคารชุดพักอาศัยข้าราชการ ๑๔ ยูนิต แล้วเสร็จ
- งานโครงสร้างบันได ชั้นที่ ๒ ขึ้น ชั้นที่ ๓
  อาคารชุดพักอาศัยข้าราชการ ๑๔ ยูนิต แล้วเสร็จ
- งานเดินท่อฝัง Sleev งานระบบต่าง ๆ ที่ต้องฝังในคอนกรีตชั้นที่ ๓
  อาคารชุดพักอาศัยข้าราชการ ๑๔ ยูนิต แล้วเสร็จ
- งานก่อสร้างส่วนต่าง ๆ ของงานโครงสร้าง ค.ส.ล. ส่วนที่เหลือ
  อาคารชุดพักอาศัยข้าราชการ ๑๔ ยูนิต แล้วเสร็จ

ให้แล้วเสร็จภายใน ๓๘๕ วัน

งวดงานที่ ๑๒ จ่ายเงินค่าจ้างในอัตราร้อยละ ๒.๒๕ ของค่าจ้างตามสัญญา เมื่อผู้รับจ้างได้ดำเนินการ

- งานติดตั้งโครงหลังคาเหล็ก พร้อมทาสีกันสนิท
  อาคารชุดพักอาศัยข้าราชการ ๑๐ ยูนิต แล้วเสร็จ

- งานมุงหลังคาและอุปกรณ์
  อาคารชุดพักอาศัยข้าราชการ ๑๐ ยูนิต แล้วเสร็จ
- งาน Shop Drawing งานระบบไฟฟ้า
  อาคารชุดพักอาศัยข้าราชการ ๑๐ ยูนิต แล้วเสร็จ

ให้แล้วเสร็จภายใน ๔๐๕ วัน

งวดงานที่ ๑๓ จ่ายเงินค่าจ้างในอัตราร้อยละ ๒.๒๕ ของค่าจ้างตามสัญญา เมื่อผู้รับจ้างได้ดำเนินการ

- งานติดตั้งโครงหลังคาเหล็ก พร้อมทาสีกันสนิท
  อาคารชุดพักอาศัยข้าราชการ ๑๔ ยูนิต แล้วเสร็จ
- งานมุงหลังคาและอุปกรณ์
  อาคารชุดพักอาศัยข้าราชการ ๑๔ ยูนิต แล้วเสร็จ
- งาน Shop Drawing งานระบบไฟฟ้า
  อาคารชุดพักอาศัยข้าราชการ ๑๔ ยูนิต แล้วเสร็จ

ให้แล้วเสร็จภายใน ๔๒๕ วัน

งวดงานที่ ๑๔ จ่ายเงินค่าจ้างในอัตราร้อยละ ๑.๕๐ ของค่าจ้างตามสัญญา เมื่อผู้รับจ้างได้ดำเนินการ

- งานก่ออิฐผนัง และก่อเสาคอนกรีตเสาเอ็นทับหลัง ชั้นที่ ๑ – ๓
  อาคารชุดพักอาศัยข้าราชการ ๑๐ ยูนิต แล้วเสร็จ ๖๐ %
- งานเดินท่อโสโครก ท่อระบายน้ำทิ้ง ท่อระบายอากาศ
  ท่อน้ำประปา ท่อระบายน้ำฝน
  อาคารชุดพักอาศัยข้าราชการ ๑๐ ยูนิต แล้วเสร็จ ๕๐ %
- งานเสาเข็ม และฐานรากคอนกรีตรับถังบำบัดน้ำเสีย
  อาคารชุดพักอาศัยข้าราชการ ๑๐ ยูนิต แล้วเสร็จ
- งานติดตั้งถังบำบัดน้ำเสีย
  อาคารชุดพักอาศัยข้าราชการ ๑๐ ยูนิต แล้วเสร็จ

ให้แล้วเสร็จภายใน ๔๔๕ วัน

งวดงานที่ ๑๕ จ่ายเงินค่าจ้างในอัตราร้อยละ ๒.๐๐ ของค่าจ้างตามสัญญา เมื่อผู้รับจ้างได้ดำเนินการ

- งานก่ออิฐผนัง และก่อเสาคอนกรีตเสาเอ็นทับหลัง ชั้นที่ ๑ – ๓
  อาคารชุดพักอาศัยข้าราชการ ๑๔ ยูนิต แล้วเสร็จ ๖๐ %
- งานเดินท่อโสโครก ท่อระบายน้ำทิ้ง ท่อระบายอากาศ
  ท่อน้ำประปา ท่อระบายน้ำฝน
  อาคารชุดพักอาศัยข้าราชการ ๑๔ ยูนิต แล้วเสร็จ ๕๐ %
- งานเสาเข็ม และฐานรากคอนกรีตรับถังบำบัดน้ำเสีย
  อาคารชุดพักอาศัยข้าราชการ ๑๔ ยูนิต แล้วเสร็จ
- งานติดตั้งถังบำบัดน้ำเสีย
  อาคารชุดพักอาศัยข้าราชการ ๑๔ ยูนิต แล้วเสร็จ

ให้แล้วเสร็จภายใน ๔๖๕ วัน

งวดงานที่ ๑๖ จ่ายเงินค่าจ้างในอัตราร้อยละ ๑.๐๐ ของค่าจ้างตามสัญญา เมื่อผู้รับจ้างได้ดำเนินการ

- งานก่ออิฐผนัง และก่อเสาคอนกรีตเสาเอ็นทับหลัง ชั้นที่ ๑ – ๓ ที่เหลือ
  อาคารชุดพักอาศัยข้าราชการ ๑๐ ยูนิต แล้วเสร็จ ๙๐ %
- งานเดินท่อโสโครก ท่อระบายน้ำทิ้ง ท่อระบายอากาศ
  ท่อน้ำประปา ท่อระบายน้ำฝน
  อาคารชุดพักอาศัยข้าราชการ ๑๐ ยูนิต แล้วเสร็จ
- งานเดินท่อร้อยสาย ระบบไฟฟ้า เดินท่อสารทำความเย็น
  ท่อระบบปรับอากาศ และระบบสายสัญญาณต่าง ๆ
  อาคารชุดพักอาศัยข้าราชการ ๑๐ ยูนิต แล้วเสร็จ ๕๐ %
- งานติดตั้งวงกบประตู – หน้าต่าง
  อาคารชุดพักอาศัยข้าราชการ ๑๐ ยูนิต แล้วเสร็จ
- งานติดตั้งโครงคร่าวฝ้าเพดานชนิดต่าง ๆ
  อาคารชุดพักอาศัยข้าราชการ ๑๐ ยูนิต แล้วเสร็จ ๕๐ %
- งานฉาบปูนภายใน อาคารชุดพักอาศัยข้าราชการ ๑๐ ยูนิต แล้วเสร็จ ๕๐ %

ให้แล้วเสร็จภายใน ๔๘๕ วัน

งวดงานที่ ๑๗ จ่ายเงินค่าจ้างในอัตราร้อยละ ๒.๕๐ ของค่าจ้างตามสัญญา เมื่อผู้รับจ้างได้ดำเนินการ

- งานก่ออิฐผนัง และก่อเสาคอนกรีตเสาเอ็นทับหลัง ชั้นที่ ๑ – ๓ ที่เหลือ
  อาคารชุดพักอาศัยข้าราชการ ๑๔ ยูนิต แล้วเสร็จ ๙๐ %
- งานเดินท่อโสโครก ท่อระบายน้ำทิ้ง ท่อระบายอากาศ
  ท่อน้ำประปา ท่อระบายน้ำฝน
  อาคารชุดพักอาศัยข้าราชการ ๑๔ ยูนิต แล้วเสร็จ
- งานเดินท่อร้อยสาย ระบบไฟฟ้า เดินท่อสารทำความเย็น
  ท่อระบบปรับอากาศ และระบบสายสัญญาณต่าง ๆ
  อาคารชุดพักอาศัยข้าราชการ ๑๔ ยูนิต แล้วเสร็จ ๕๐ %
- งานติดตั้งวงกบประตู – หน้าต่าง
  อาคารชุดพักอาศัยข้าราชการ ๑๔ ยูนิต แล้วเสร็จ
- งานติดตั้งโครงคร่าวฝ้าเพดานชนิดต่าง ๆ
  อาคารชุดพักอาศัยข้าราชการ ๑๔ ยูนิต แล้วเสร็จ ๕๐ %
- งานฉาบปูนภายใน อาคารชุดพักอาศัยข้าราชการ ๑๔ ยูนิต แล้วเสร็จ ๕๐ %

ให้แล้วเสร็จภายใน ๕๐๕ วัน

งวดงานที่ ๑๘ จ่ายเงินค่าจ้างในอัตราร้อยละ ๑.๒๕ ของค่าจ้างตามสัญญา เมื่อผู้รับจ้างได้ดำเนินการ

- งานเดินท่อร้อยสาย ระบบไฟฟ้า เดินท่อสารทำความเย็น
  ท่อระบบปรับอากาศ และระบบสายสัญญาณต่าง ๆ
  อาคารชุดพักอาศัยข้าราชการ ๑๐ ยูนิต แล้วเสร็จ ๙๐ %
- งานโครงสร้างเคาน์เตอร์ครัว
  อาคารชุดพักอาศัยข้าราชการ ๑๐ ยูนิต แล้วเสร็จ ๙๐ %

/-งานติดตั้ง...

- งานติดตั้งโครงคร่าวฝ้าเพดานชนิดต่าง ๆ
  อาคารชุดพักอาศัยข้าราชการ ๑๐ ยูนิต แล้วเสร็จ ๙๐ %
- งานฉาบปูนภายใน ที่เหลือ
  อาคารชุดพักอาศัยข้าราชการ ๑๐ ยูนิต แล้วเสร็จ ๙๐ %
- งานฉาบปูนภายนอก อาคารชุดพักอาศัยข้าราชการ ๑๐ ยูนิต แล้วเสร็จ ๕๐ %
- งานฉาบปูนฝ้าเพดาน อาคารชุดพักอาศัยข้าราชการ ๑๐ ยูนิต แล้วเสร็จ ๙๐ %

ให้แล้วเสร็จภายใน ๕๒๐ วัน

งวดงานที่ ๑๙ จ่ายเงินค่าจ้างในอัตราร้อยละ ๒.๐๐ ของค่าจ้างตามสัญญา เมื่อผู้รับจ้างได้ดำเนินการ

- งานเดินท่อร้อยสาย ระบบไฟฟ้า เดินท่อสารทำความเย็น
  ท่อระบบปรับอากาศ และระบบสายสัญญาณต่าง ๆ
  อาคารชุดพักอาศัยข้าราชการ ๑๔ ยูนิต แล้วเสร็จ ๙๐ %
- งานโครงสร้างเคาน์เตอร์ครัว
  อาคารชุดพักอาศัยข้าราชการ ๑๔ ยูนิต แล้วเสร็จ ๙๐ %
- งานติดตั้งโครงเคร่าฝ้าเพดานชนิดต่าง ๆ
  อาคารชุดพักอาศัยข้าราชการ ๑๔ ยูนิต แล้วเสร็จ ๙๐ %
- งานฉาบปูนภายใน ที่เหลือ
  อาคารชุดพักอาศัยข้าราชการ ๑๔ ยูนิต แล้วเสร็จ ๙๐ %
- งานฉาบปูนภายนอก อาคารชุดพักอาศัยข้าราชการ ๑๔ ยูนิต แล้วเสร็จ ๕๐ %
- งานฉาบปูนฝ้าเพดาน อาคารชุดพักอาศัยข้าราชการ ๑๔ ยูนิต แล้วเสร็จ ๙๐ %

ให้แล้วเสร็จภายใน ๕๔๕ วัน

งวดงานที่ ๒๐ จ่ายเงินค่าจ้างในอัตราร้อยละ ๑.๕๐ ของค่าจ้างตามสัญญา เมื่อผู้รับจ้างได้ดำเนินการ

- ฉาบปูนภายนอก อาคารชุดพักอาศัยข้าราชการ ๑๐ ยูนิต แล้วเสร็จ ๙๐ %
- ฉาบกระเบื้องปูพื้น อาคารชุดพักอาศัยข้าราชการ ๑๐ ยูนิต แล้วเสร็จ ๘๐ %
- ฉาบกระเบื้องปูผนัง อาคารชุดพักอาศัยข้าราชการ ๑๐ ยูนิต แล้วเสร็จ ๘๐ %
- งานตกแต่งผิวพื้นบันไดหินขัดสำเร็จรูป พร้อมบัวเชิง
  อาคารชุดพักอาศัยข้าราชการ ๑๐ ยูนิต แล้วเสร็จ ๙๐ %

ให้แล้วเสร็จภายใน ๕๖๕ วัน

งวดงานที่ ๒๑ จ่ายเงินค่าจ้างในอัตราร้อยละ ๒.๐๐ ของค่าจ้างตามสัญญา เมื่อผู้รับจ้างได้ดำเนินการ

- ฉาบปูนภายนอก อาคารชุดพักอาศัยข้าราชการ ๑๔ ยูนิต แล้วเสร็จ ๙๐ %
- ฉาบกระเบื้องปูพื้น อาคารชุดพักอาศัยข้าราชการ ๑๔ ยูนิต แล้วเสร็จ ๘๐ %
- ฉาบกระเบื้องปูผนัง อาคารชุดพักอาศัยข้าราชการ ๑๔ ยูนิต แล้วเสร็จ ๘๐ %
- งานตกแต่งผิวพื้นบันไดหินขัดสำเร็จรูป พร้อมบัวเชิง
  อาคารชุดพักอาศัยข้าราชการ ๑๔ ยูนิต แล้วเสร็จ ๙๐ %

ให้แล้วเสร็จภายใน ๕๘๕ วัน

งวดงานที่ ๒๒ จ่ายเงินค่าจ้างในอัตราร้อยละ ๒.๐๐ ของค่าจ้างตามสัญญา เมื่อผู้รับจ้างได้ดำเนินการ

- งานกระเบื้องปูพื้น อาคารชุดพักอาศัยข้าราชการ ๑๐ ยูนิต แล้วเสร็จ ๙๐ %
- ฉาบกระเบื้องปูผนัง อาคารชุดพักอาศัยข้าราชการ ๑๐ ยูนิต แล้วเสร็จ ๙๐ %
- งานติดตั้งบัวเชิงผนัง อาคารชุดพักอาศัยข้าราชการ ๑๐ ยูนิต แล้วเสร็จ ๙๐ %
- งานติดตั้งราวบันได อาคารชุดพักอาศัยข้าราชการ ๑๐ ยูนิต แล้วเสร็จ ๙๐ %
- งานติดตั้งราวระเบียงกันตก อาคารชุดพักอาศัยข้าราชการ ๑๐ ยูนิต แล้วเสร็จ ๙๐ %
- งานส่วนตกแต่งผนัง อาคารชุดพักอาศัยข้าราชการ ๑๐ ยูนิต แล้วเสร็จ ๙๐ %
- งานติดตั้งแผงบังตา อาคารชุดพักอาศัยข้าราชการ ๑๐ ยูนิต แล้วเสร็จ ๙๐ %

ให้แล้วเสร็จภายใน ๖๑๕ วัน

งวดงานที่ ๒๓ จ่ายเงินค่าจ้างในอัตราร้อยละ ๒.๒๕ ของค่าจ้างตามสัญญา เมื่อผู้รับจ้างได้ดำเนินการ

- งานกระเบื้องปูพื้น อาคารชุดพักอาศัยข้าราชการ ๑๔ ยูนิต แล้วเสร็จ ๙๐ %
- ฉาบกระเบื้องปูผนัง อาคารชุดพักอาศัยข้าราชการ ๑๔ ยูนิต แล้วเสร็จ ๙๐ %
- งานติดตั้งบัวเชิงผนัง อาคารชุดพักอาศัยข้าราชการ ๑๔ ยูนิต แล้วเสร็จ ๙๐ %
- งานติดตั้งราวบันได อาคารชุดพักอาศัยข้าราชการ ๑๔ ยูนิต แล้วเสร็จ ๙๐ %
- งานติดตั้งราวระเบียงกันตก อาคารชุดพักอาศัยข้าราชการ ๑๔ ยูนิต แล้วเสร็จ ๙๐ %
- งานส่วนตกแต่งผนัง อาคารชุดพักอาศัยข้าราชการ ๑๔ ยูนิต แล้วเสร็จ ๙๐ %
- งานติดตั้งแผงบังตา อาคารชุดพักอาศัยข้าราชการ ๑๔ ยูนิต แล้วเสร็จ ๙๐ %

ให้แล้วเสร็จภายใน ๖๔๕ วัน

งวดงานที่ ๒๔ จ่ายเงินค่าจ้างในอัตราร้อยละ ๗.๒๕ ของค่าจ้างตามสัญญา เมื่อผู้รับจ้างได้ดำเนินการ

- ทำการร้อยสายงานระบบไฟฟ้า ระบบแจ้งเพลิงไหม้ อาคารชุดพักอาศัยข้าราชการ ๑๐ ยูนิต แล้วเสร็จ ๙๐ %
- งานติดตั้งแผ่นฝ้าชนิดต่างๆ อาคารชุดพักอาศัยข้าราชการ ๑๐ ยูนิต แล้วเสร็จ ๙๐ %
- งานติดตั้งประตู - หน้าต่าง พร้อมอุปกรณ์ อาคารชุดพักอาศัยข้าราชการ ๑๐ ยูนิต แล้วเสร็จ ๙๐ %
- งานติดตั้งสุขภัณฑ์และอุปกรณ์ประกอบ ห้องน้ำ-ห้องส้วม อาคารชุดพักอาศัยข้าราชการ ๑๐ ยูนิต แล้วเสร็จ ๙๐ %
- งานติดตั้งดวงโคม สวิตช์ไฟฟ้า เต้ารับไฟฟ้า อาคารชุดพักอาศัยข้าราชการ ๑๐ ยูนิต แล้วเสร็จ ๙๐ %
- งานทาสีภายใน และภายนอกในส่วนที่ต้องทา อาคารชุดพักอาศัยข้าราชการ ๑๐ ยูนิต แล้วเสร็จ ๙๐ %
- งานขยายเขตไฟฟ้า แล้วเสร็จ ๙๐ %

ให้แล้วเสร็จภายใน ๖๖๐ วัน

งวดงานที่ ๒๕ จ่ายเงินค่าจ้างในอัตราร้อยละ ๗.๐๐ ของค่าจ้างตามสัญญา เมื่อผู้รับจ้างได้ดำเนินการ

- ทำการร้อยสายงานระบบไฟฟ้า ระบบแจ้งเพลิงไหม้
  อาคารชุดพักอาศัยข้าราชการ ๑๔ ยูนิต แล้วเสร็จ ๙๐ %
- งานติดตั้งแผ่นฝ้าชนิดต่างๆ
  อาคารชุดพักอาศัยข้าราชการ ๑๔ ยูนิต แล้วเสร็จ ๙๐ %
- งานติดตั้งประตู - หน้าต่าง พร้อมอุปกรณ์
  อาคารชุดพักอาศัยข้าราชการ ๑๔ ยูนิต แล้วเสร็จ ๙๐ %
- งานติดตั้งสุขภัณฑ์และอุปกรณ์ประกอบ ห้องน้ำ-ห้องส้วม
  อาคารชุดพักอาศัยข้าราชการ ๑๔ ยูนิต แล้วเสร็จ ๙๐ %
- งานติดตั้งดวงโคม สวิตช์ไฟฟ้า เต้ารับไฟฟ้า
  อาคารชุดพักอาศัยข้าราชการ ๑๔ ยูนิต แล้วเสร็จ ๙๐ %
- งานทาสีภายใน และภายนอกในส่วนที่ต้องทา
  อาคารชุดพักอาศัยข้าราชการ ๑๔ ยูนิต แล้วเสร็จ ๙๐ %

ให้แล้วเสร็จภายใน ๖๗๕ วัน

งวดงานที่ ๒๖ จ่ายเงินค่าจ้างในอัตราร้อยละ ๒.๕๐ ของค่าจ้างตามสัญญา เมื่อผู้รับจ้างได้ดำเนินการ

- งานติดตั้งเครื่องสูบน้ำ ตู้ควบคุมพร้อมอุปกรณ์
  อาคารชุดพักอาศัยข้าราชการ ๑๐ ยูนิต แล้วเสร็จ ๙๐ %
- งานติดตั้งแผงสวิตช์เกียร์แรงต่ำ แผงย่อย และเซอร์กิตเบรกเกอร์
  อาคารชุดพักอาศัยข้าราชการ ๑๐ ยูนิต แล้วเสร็จ ๙๐ %
- งานติดตั้งระบบสัญญาณแจ้งเพลิงไหม้และอุปกรณ์
  อาคารชุดพักอาศัยข้าราชการ ๑๐ ยูนิต แล้วเสร็จ ๙๐ %
- งานเดินท่อร้อยสายรวมเบรคเกอร์ สำหรับเครื่องทำน้ำอุ่น
  อาคารชุดพักอาศัยข้าราชการ ๑๐ ยูนิต แล้วเสร็จ ๙๐ %
- งานติดตั้งอุปกรณ์ไฟฟ้า ระบบปรับอากาศ พัดลมระบายอากาศ
  อาคารชุดพักอาศัยข้าราชการ ๑๐ ยูนิต แล้วเสร็จ ๙๐ %
- งานติดตั้งเครื่องปรับอากาศพร้อมอุปกรณ์
  อาคารชุดพักอาศัยข้าราชการ ๑๐ ยูนิต แล้วเสร็จ ๙๐ %
- งานสั่งซื้อครุภัณฑ์ลอยตัว
  อาคารชุดพักอาศัยข้าราชการ ๑๐ ยูนิต แล้วเสร็จ ๙๐ %

ให้แล้วเสร็จภายใน ๖๙๐ วัน

งวดงานที่ ๒๗ จ่ายเงินค่าจ้างในอัตราร้อยละ ๒.๕๐ ของค่าจ้างตามสัญญา เมื่อผู้รับจ้างได้ดำเนินการ

- งานติดตั้งเครื่องสูบน้ำ ตู้ควบคุมพร้อมอุปกรณ์
  อาคารชุดพักอาศัยข้าราชการ ๑๔ ยูนิต แล้วเสร็จ ๙๐ %
- งานติดตั้งแผงสวิตช์เกียร์แรงต่ำ แผงย่อย และเซอร์กิตเบรกเกอร์
  อาคารชุดพักอาศัยข้าราชการ ๑๔ ยูนิต แล้วเสร็จ ๙๐ %
- งานติดตั้งระบบสัญญานแจ้งเพลิงไหม้และอุปกรณ์
  อาคารชุดพักอาศัยข้าราชการ ๑๔ ยูนิต แล้วเสร็จ ๙๐ %

/-งานเดินท่อ...

- งานเดินท่อร้อยสายรวมเบรคเกอร์ สำหรับเครื่องทำน้ำอุ่น
  อาคารชุดพักอาศัยข้าราชการ ๑๔ ยูนิต แล้วเสร็จ ๙๐ %
- งานติดตั้งอุปกรณ์ไฟฟ้า ระบบปรับอากาศ พัดลมระบายอากาศ
  อาคารชุดพักอาศัยข้าราชการ ๑๔ ยูนิต แล้วเสร็จ ๙๐ %
- งานติดตั้งเครื่องปรับอากาศพร้อมอุปกรณ์
  อาคารชุดพักอาศัยข้าราชการ ๑๔ ยูนิต แล้วเสร็จ ๙๐ %
- งานสั่งซื้อครุภัณฑ์ลอยตัว แล้วเสร็จ

ให้แล้วเสร็จภายใน ๗๐๕ วัน

งวดงานที่ ๒๘ จ่ายเงินค่าจ้างในอัตราร้อยละ ๑๐.๐๐ ของค่าจ้างตามสัญญา เมื่อผู้รับจ้างได้ดำเนินการ

- งานติดตั้งครุภัณฑ์ลอยตัว
  อาคารชุดพักอาศัยราชการ ๑๐ ยูนิต แล้วเสร็จ
- งานติดตั้งชุดเคาน์เตอร์ครัว
  อาคารชุดพักอาศัยราชการ ๑๐ ยูนิต แล้วเสร็จ
- งานติดตั้งผ้าม่านพร้อมอุปกรณ์
  อาคารชุดพักอาศัยราชการ ๑๐ ยูนิต แล้วเสร็จ
- งานติดตั้งป้ายชื่อห้องอาคารชุดพักอาศัยราชการ ๑๐ ยูนิต แล้วเสร็จ
- ทำการทดสอบระบบต่างๆที่ต้องทดสอบ จนใช้การได้ เรียบร้อย สมบูรณ์
  อาคารชุดพักอาศัยราชการ ๑๐ ยูนิต แล้วเสร็จ
- งานส่วนที่เหลืออื่นๆของงานก่อสร้างทั้งหมด ให้แล้วเสร็จเรียบร้อยถูกต้องครบถ้วนตามรูปแบบรายการก่อสร้าง และสัญญาทุกประการ พร้อมทั้งทำความสะอาดสถานที่ก่อสร้างอาคารชุดพักอาศัยราชการ ๑๐ ยูนิต ให้เรียบร้อย

ให้แล้วเสร็จภายใน ๗๒๐ วัน

งวดงานที่ ๒๙ (งวดสุดท้าย) จ่ายเงินค่าจ้างในอัตราร้อยละ ๑๕.๓๕ ของค่าจ้างตามสัญญา เมื่อผู้รับจ้างได้ดำเนินการ

- งานติดตั้งครุภัณฑ์ลอยตัว
  อาคารชุดพักอาศัยข้าราชการ ๑๔ ยูนิต แล้วเสร็จ
- งานติดตั้งชุดเคาน์เตอร์ครัว
  อาคารชุดพักอาศัยข้าราชการ ๑๔ ยูนิต แล้วเสร็จ
- งานติดตั้งผ้าม่านพร้อมอุปกรณ์
  อาคารชุดพักอาศัยข้าราชการ ๑๔ ยูนิต แล้วเสร็จ
- งานติดตั้งป้ายชื่อห้องอาคารชุดพักอาศัยข้าราชการ ๑๔ ยูนิต แล้วเสร็จ
- ทำการทดสอบระบบต่างๆที่ต้องทดสอบ จนใช้การได้ เรียบร้อย สมบูรณ์
  อาคารชุดพักอาศัยข้าราชการ ๑๔ ยูนิต แล้วเสร็จ
- งานส่วนที่เหลืออื่นๆของงานก่อสร้างทั้งหมด ให้แล้วเสร็จเรียบร้อยถูกต้องครบถ้วนตามรูปแบบรายการก่อสร้าง และสัญญาทุกประการ พร้อมทั้งทำความสะอาดสถานที่ก่อสร้างอาคารชุดพักอาศัยข้าราชการ ๑๔ ยูนิต และทำความสะอาดเก็บวัสดุบริเวณสถานที่ก่อสร้างทั้งหมดให้เรียบร้อย แล้วเสร็จภายใน ๗๓๕ วัน นับจากวันที่เริ่มทำงานในสัญญาจ้าง

ทั้งนี้ ผู้รับจ้างสามารถทำงานใดก่อนก็ได้ หากไม่กระทบต่อความมั่นคงแข็งแรงหรือขั้นตอนการทำงานทางวิชาช่าง และผู้รับจ้างสามารถส่งมอบงานงวดใดก่อนหรือหลังทีละงวดงาน หรือจะส่งมอบพร้อมกันทีละหลายงวดงานก็ได้ หากผู้รับจ้างได้ทำการก่อสร้างนั้นเสร็จเรียบร้อย ครบถ้วน ตามรายละเอียดที่ระบุไว้ในแต่ละงวด ยกเว้นงวดงานที่งวดสุดท้าย จะต้องส่งเป็นลำดับสุดท้ายเท่านั้น

๑๑. อัตราค่าปรับในกรณีส่งมอบงานล่าช้า

หากผู้รับจ้างไม่สามารถทำงานให้แล้วเสร็จตามที่กำหนดไว้ในสัญญา ผู้รับจ้างจะต้องชำระค่าปรับให้แก่กรมศุลกากร ในอัตราร้อยละ ๐.๑๐ (ศูนย์จุดหนึ่งศูนย์) ของค่าจ้างตามสัญญาต่อวัน

๑๒. การรับประกันความชำรุดบกพร่อง

ผู้ยื่นข้อเสนอที่ชนะการประกวดราคาอิเล็กทรอนิกส์ ซึ่งได้ทำข้อตกลงเป็นหนังสือ หรือทำสัญญาจ้าง แล้วแต่กรณี จะต้องรับประกันความชำรุดบกพร่องของสิ่งของงานจ้างก่อสร้างที่เกิดขึ้นภายในกำหนดเวลาไม่น้อยกว่า ๒ ปี นับถัดจากวันที่กรมศุลกากรโดยด่านศุลกากรทุ่งช้างได้รับมอบงาน โดยผู้รับจ้างจะต้องรีบดำเนินการซ่อมแซมแก้ไขให้ใช้การได้ดีดังเดิมภายในกำหนดเวลา ๗ วัน นับถัดจากวันที่ได้รับแจ้งความชำรุดบกพร่อง

๑๓. รายละเอียดอื่น ๆ

๑๓.๑ กรมศุลกากร สงวนสิทธิ์ไม่อนุญาตให้ผู้รับจ้างก่อสร้างที่พักคนงานในพื้นที่ด่านศุลกากรทุ่งช้าง

๑๓.๒ ผู้สนใจสามารถวิจารณ์ เสนอข้อคิดเห็น หรือข้อเสนอแนะเกี่ยวกับแบบรูปรายการงานก่อสร้างโครงการก่อสร้างอาคารชุดพักอาศัยข้าราชการ ด่านศุลกากรทุ่งช้าง ตำบลปอน อำเภอทุ่งช้าง จังหวัดน่าน เป็นลายลักษณ์อักษร โดยเปิดเผยตัวไปยังหน่วยงาน ตามรายละเอียดดังนี้

(๑๓.๒.๑) สถานที่ติดต่อ ด่านศุลกากรทุ่งช้าง ตำบลปอน อำเภอทุ่งช้าง จังหวัดน่าน ๕๕๑๓๐

(๑๓.๒.๒) ทางไปรษณีย์แบบตอบรับด่วนพิเศษ (EMS) จ่าหน้าซองส่งมายังนายด่านศุลกากรทุ่งช้าง ที่อยู่ ด่านศุลกากรทุ่งช้าง ตำบลปอน อำเภอทุ่งช้าง จังหวัดน่าน ๕๕๑๓๐

(๑๓.๓.๓) ทางโทรศัพท์/ทางโทรสาร ๐-๕๔๖๙-๔๐๗๓

(๑๓.๓.๔) ทาง e-mail โดยระบุชื่อผู้แสดงความคิดเห็นได้ที่ ๗๔๑๙๐๐๐๐@customs.go.th

(๑๓.๓.๕) ทางเว็บไซต์ โดยระบุชื่อผู้แสดงความคิดเห็นได้ที่ www.gprocurement.go.th หรือ http://thungchang.customs.go.th โดยระบุชื่อ ที่อยู่ หมายเลขโทรศัพท์ ที่สามารถติดต่อได้

ทั้งนี้ ผู้ที่จะแสดงความคิดเห็น เสนอแนะ หรือวิจารณ์ให้ดำเนินการได้ภายใน ๓ วันทำการ นับถัดจากวันที่ด่านศุลกากรทุ่งช้าง ได้เผยแพร่ลงเว็บไซต์ เพื่อด่านศุลกากรกรทุ่งช้าง จะได้นำข้อคิดเห็น หรือข้อเสนอแนะมาพิจารณาและดำเนินการต่อไป

(ลงชื่อ) ..... ประธานกรรมการ

(นายณัฐพงษ์ บุญคง)

นักวิชาการศุลกากรชำนาญการ

/(ลงชื่อ)...

(ลงชื่อ) ..... กรรมการ
(จ่าสิบเอกธีรุญยวัตร บุญมาปะ)
วิศวกรโยธาชำนาญการ

(ลงชื่อ) ..... กรรมการ
(ว่าที่ร้อยตรีธวัชชัย ตาใจ)
เจ้าพนักงานศุลกากรปฏิบัติงาน

(ลงชื่อ) ..... กรรมการและเลขานุการ
(นางสาวรัตนาภรณ์ สมวงษา)
นักวิชาการศุลกากรชำนาญการ

คำแถลงนโยบาย คณะรัฐมนตรี

ต่อรัฐสภา

เรื่อง

นโยบายด้านการต่างประเทศ

บูรณาการเศรษฐกิจ

สู่ความเป็นเลิศ

ออกแบบโดย

สำนักงานโยธาธิการและผังเมือง กรมโยธาธิการและผังเมือง

กระทรวงมหาดไทย

รายการประกอบแบบโครงสร้าง โครงการการก่อสร้างอาคารชุดพักอาศัยของข้าราชการด่านศุลกากรทุ่งช้าง งานกำแพงกันดินและรั้ว

1. มิติเป็น "เมตร" ยกเว้นที่ระบุเป็นอย่างอื่น

2. งานคอนกรีต

2.1 คอนกรีตโครงสร้างให้ใช้กำลังอัดประลับไม่น้อยกว่า 210 ksc ทรงกระบอก หรือ 240 ksc ทรงลูกบาศก์

3. งานเหล็กเสริมคอนกรีต

3.1 เหล็กเสริมคอนกรีตให้ใช้เหล็กเสริมคอนกรีต (เหล็กเส้นกลม) ชั้นคุณภาพ SR-24 ตามมาตรฐาน มยผ 1103-64

3.2 เหล็กเสริมคอนกรีตให้ใช้เหล็กเสริมคอนกรีต (เหล็กข้ออ้อย) ชั้นคุณภาพ SD-40 หรือ SD-40T ตามมาตรฐาน มยผ 1103-64

3.3 หากใช้เหล็กเสริมคอนกรีต (เหล็กข้ออ้อย) ชั้นคุณภาพ SD-40T ห้ามมิให้ต่อเหล็กด้วยข้อต่อแบบเกลียว

3.4 ชนิด ขนาด และระยะห่างของเหล็กเสริม หากมีการเปลี่ยนแปลงไปจากที่กำหนดต้องขอรับความเห็นชอบจากหน่วยงานผู้ออกแบบ

4. ความคลาดเคลื่อนที่ยอมให้

4.1 ความคลาดเคลื่อนจากแนวดิ่ง

4.1.1 แนวหรือผิวของเสา ตอม่อ กำแพง
- ทุกๆระยะ 3.00 เมตร 6 มม
- ค่าสูงสุดตลอดความสูง 25 มม

4.1.2 มุมของเสาที่มองเห็นได้ ร่อง รอยต่อ และเส้นที่มองเห็นชัดเจน
- ทุกๆระยะ 3.00 เมตร 6 มม
- ค่าสูงสุดตลอดความสูง 25 มม

4.2 ความคลาดเคลื่อนจากค่าระดับหรือค่าความลาดเอียงที่ระบุในแบบ

4.2.1 ท้องพื้น ฝ้าเพดาน ท้องคาน (วัดค่าก่อนถอดค้ำยัน)
- ทุกๆระยะ 3.00 เมตร 6 มม
- ทุกๆระยะช่วงคานหรือระยะ 6.00 เมตร 10 มม.
- ค่าสูงสุดตลอดความยาว 20 มม

4.2.2 ขอบบนของประตูหน้าต่าง ธรณีประตู แผงคอนกรีต ร่องในแนวราบและเส้นที่มองเห็นได้ชัดเจน
- ทุกๆระยะช่วงคานหรือระยะ 6.00 เมตร 6 มม
- ค่าสูงสุดตลอดความยาว 12 มม

4.3 ความคลาดเคลื่อนของแนวอาคาร และตำแหน่งของเสา กำแพงและแผงกั้นต่างๆ
- ทุกๆระยะช่วงคานหรือระยะ 6.00 เมตร 12 มม.
- ค่าสูงสุดตลอดความยาว 25 มม

4.4 ความคลาดเคลื่อนของขนาดและตำแหน่งช่องเปิดทั้งในพื้นและผนัง 6 มม

4.5 ความคลาดเคลื่อนของขนาดหน้าตัดเสา คานและความหนาของพื้น กำแพง
- ค่าลบ ไม่เกิน 5 มม
- ค่าบวก ไม่เกิน 10 มม

4.6 ฐานราก

4.6.1 ความคลาดเคลื่อนของขนาดความกว้าง ความยาว
- ค่าลบ ไม่เกิน 12 มม
- ค่าบวก ไม่เกิน 50 มม

4.6.2 ความคลาดเคลื่อนของตำแหน่งฐานราก
- ไม่มากกว่าร้อยละ 2 ของขนาดฐานราก วัดในทิศทางที่คลาดเคลื่อน แต่ไม่มากกว่า 50 มม

4.6.3 ความคลาดเคลื่อนของขนาดความหนาฐานราก
- ค่าลบ ไม่เกิน ร้อยละ 5
- ค่าบวก ไม่เกิน 100 มม

4.7 บันได

4.7.1 ความคลาดเคลื่อนเมื่อเทียบกับขั้นบันไดตัวเดียวกัน
- ลูกตั้ง 4 มม
- ลูกนอน 6 มม

4.6.2 ความคลาดเคลื่อนเมื่อเทียบกับขั้นบันไดที่อยู่ติดกัน
- ลูกตั้ง 2 มม
- ลูกนอน 4 มม.

5. ข้อกำหนดกำลังรับน้ำหนักของดิน

5.1 กำลังรับหน้าหนักของดินใต้ฐานราก รับน้ำหนักบรรทุกปลอดภัยได้ไม่น้อยกว่า 13 ตัน/ตร.ม

6. รายละเอียดอื่นๆ

6.1 รายละเอียดหรือคุณสมบัติของวัสดุหรืออุปกรณ์ในแบบหรือรายการประกอบแบบทั้งที่ระบุหรือมิได้ระบุไว้ หากมิมีการกำหนดมาตรฐานผลิตภัณฑ์อุตสาหกรรมแล้วให้เป็นไปตามมตรฐานผลิตอุตสาหกรรมนั้น

6.2 ตำแหน่งก่อสร้างสามารถปรับเปลี่ยนได้ตามความเหมาะสม ขึ้นอยู่กับดุลยพินิจของคณะกรรมการตรวจรับพัสดุและผู้ควบคุมงาน

สำนักงานโยธาธิการและผังเมืองจังหวัดน่าน
กรมโยธาธิการและผังเมือง

โครงการก่อสร้างรั้วและกำแพงกันดิน

เจ้าของ : ด่านศุลกากรทุ่งช้าง

สถานที่ :ต.ปอน อ.ทุ่งช้าง จ.น่าน

เห็นชอบ
(นางบุญศิรา เจริญศักดิ์)
โยธาธิการและผังเมืองจังหวัดน่าน

หัวหน้ากลุ่มงานวิชาการโยธาธิการ
(นายเกรียงไกร ทองเนื้อห้า)
วิศวกรโยธาชำนาญการ

สถาปนิก
น.ส.อรกานต์ ไลไรสง สถาปนิกปฏิบัติการ 8/ก.พ./66

วิศวกร
จ.ส.อ.ธีรุญชัยวัศร บุญมาประ วิศวกรโยธาชำนาญการ 8/ก.พ./66
นายนิติกร สุขใจ พนักงานวิศวกรโยธา 8 ก.พ.66

ตรวจ
นายวรวุฒิ สวนธิ พนักงานโยธา 8/ก.พ./66

เขียนแบบ
น.ส.อรกานต์ ไลไรสง สถาปนิกปฏิบัติการ 8/ก.พ./66
นายนิติกร สุขใจ พนักงานวิศวกรโยธา 8/ก.พ./66

แสดงแบบ
แบบขยายกำแพงกันดินความสูง 5.00 เมต

มาตราส่วน NTS
วัน/เดือน/ปี 8 กุมภาพันธ์ 2566
เลขที่แบบ สยผจ.น.น.04/2566
แผ่นที่ S-01 จำนวนแผ่น 01/04

หมายเหตุ
แบบนี้สงวนลิขสิทธิ์ ห้ามมิให้ส่วนหนึ่งส่วนใด หรือทั้งหมดไปใช้ผลแห่งใดอีกได้ถ้าปราศจากอนุญาต ห้ามวัดระยะจากแบบ ให้ถือระยะตามตัวเลขที่ระบุไว้ในแบบเป็นหลัก หากมีการแก้ไขหรือเปลี่ยนแปลงใดๆให้อยู่ในดุลยพินิจของวิศวกรหรือสถาปนิกผู้ออกแบบ ก่อนดำเนินการใดๆทุกครั้ง

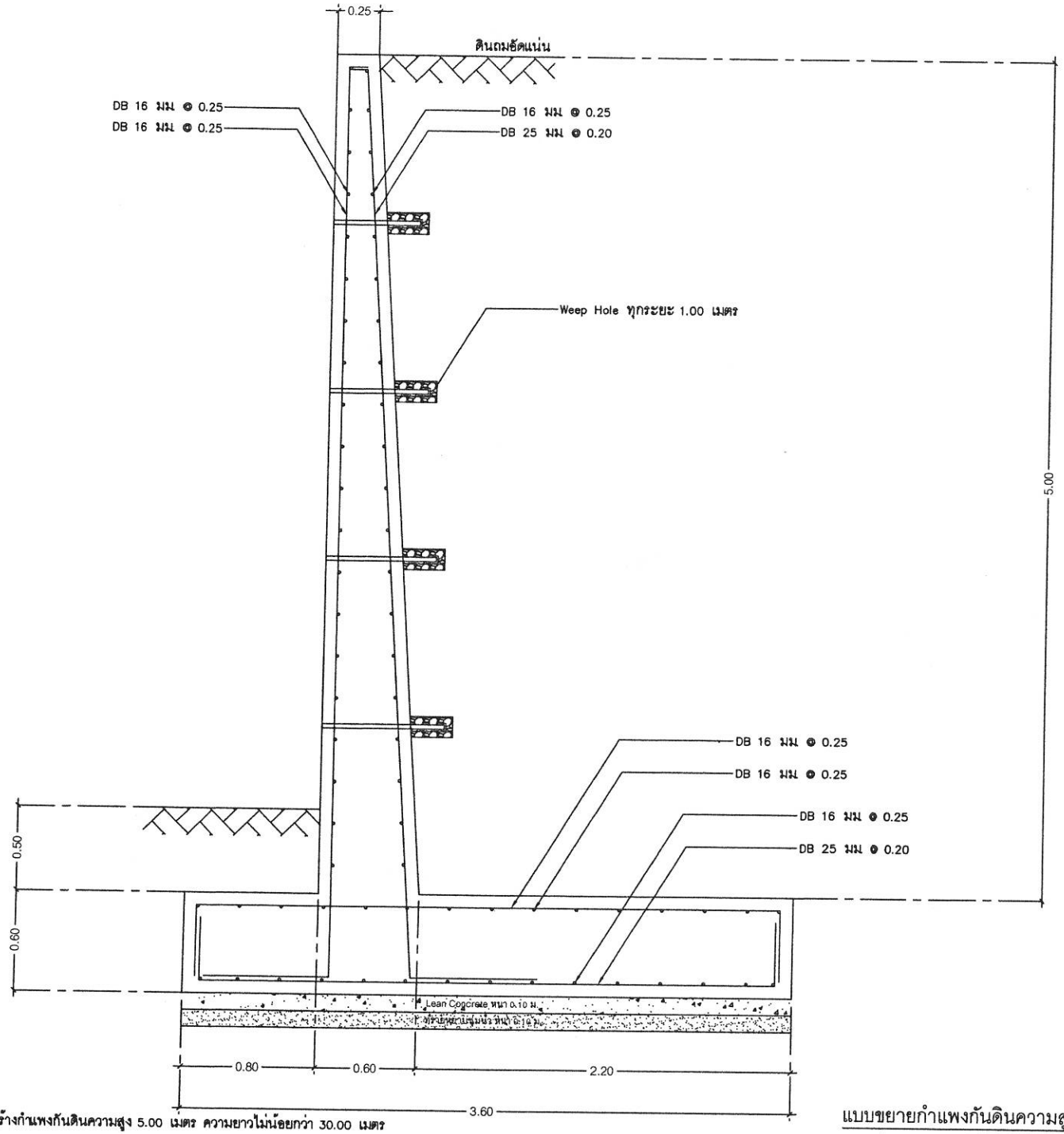

หมายเหตุ: 1.ตำแหน่งการก่อสร้างกำแพงกันดินความสูง 5.00 เมตร ความยาวไม่น้อยกว่า 30.00 เมตร

2.ตำแหน่งก่อสร้างกำแพงกันดินกำหนดโดยคณะกรรมการตรวจรับพัสดุ

แบบขยายกำแพงกันดินความสูง 5.00 เมตร

มาตราส่วน 1 : 25

สำนักงานโยธาธิการและผังเมืองจังหวัดน่าน
กรมโยธาธิการและผังเมือง

โครงการก่อสร้างรั้วและกำแพงกันดิน

เจ้าของ : ด่านศุลกากรทุ่งช้าง

สถานที่ : ต.ปอน อ.ทุ่งช้าง จ.น่าน

เห็นชอบ

(นางบุญจิรา เจริญศักดิ์)
โยธาธิการและผังเมืองจังหวัดน่าน

หัวหน้ากลุ่มงานวิชาการโยธาธิการ

(นายเกรียงไกร ทองเนื้อห้า)
วิศวกรโยธาชำนาญการ

สถาปนิก

น.ส.อรกานต์ ไลไธสง
สถาปนิกปฏิบัติการ

วิศวกร

จ.ส.อ.ชีรุญยวัตร บุญมาประ
วิศวกรโยธาชำนาญการ

นายนิติกร สุขใจ
พนักงานวิศวกรโยธา

สำรวจ

นายรรวุฒิ สวนธิ
พนักงานโยธา

เขียนแบบ

น.ส.อรกานต์ ไลไธสง
สถาปนิกปฏิบัติการ

นายนิติกร สุขใจ
พนักงานวิศวกรโยธา

แสดงแบบ

แบบขยายกำแพงกันดินความสูง 5.00 เมตร

มาตราส่วน	1:25
วัน/เดือน/ปี	8 กุมภาพันธ์ 2566
เลขที่แบบ	สยผจ.นน.04/2566
แผ่นที่	S-02
จำนวนแผ่น	02/04

หมายเหตุ
แบบนี้สงวนลิขสิทธิ์ ห้ามนำส่วนหนึ่งส่วนใดหรือทั้งหมดไปใช้ผลิตซ้ำโดยมิได้รับอนุญาต ห้ามวัดระยะจากแบบ ให้ถือระยะตามตัวเลขที่ระบุไว้ในแบบเป็นหลัก หากมีการแก้ไขหรือเปลี่ยนแปลงใดๆให้ถามวิศวกรหรือสถาปนิกผู้ออกแบบ ก่อนดำเนินการใดๆทุกครั้ง

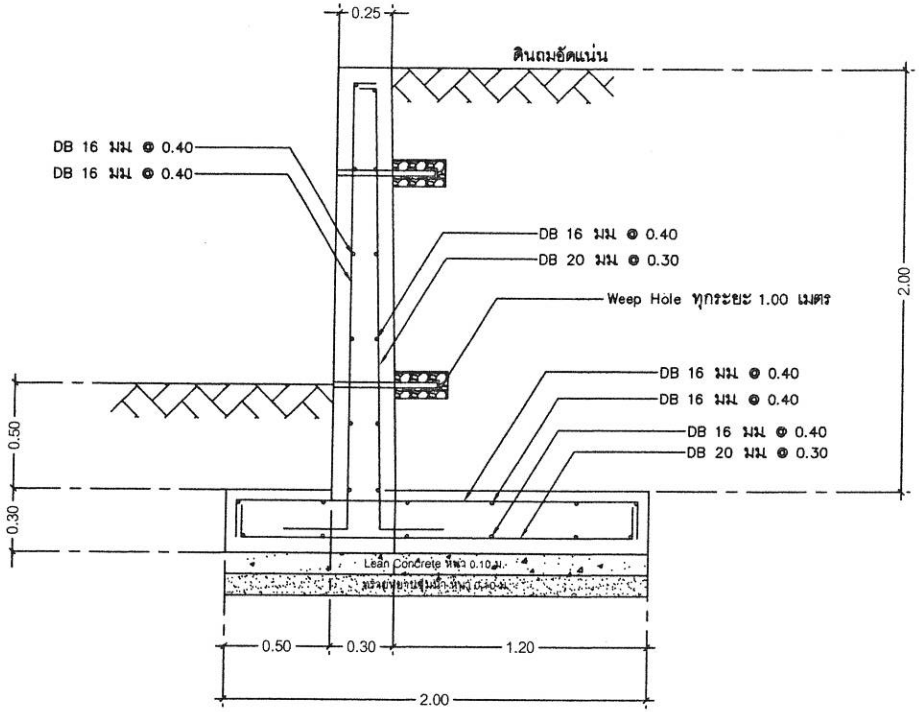

แบบขยายกำแพงกันดินความสูง 2.00 เมตร

มาตราส่วน 1 : 25

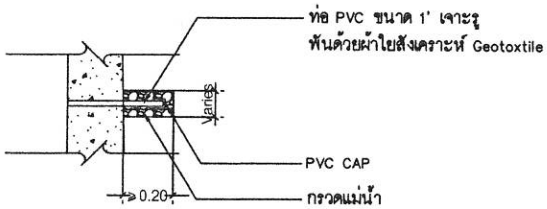

แบบขยาย Weep Hole

มาตราส่วน 1 : 25

หมายเหตุ: 1.ดำเนินการก่อสร้างกำแพงกันดินความสูง 2.00 เมตร ความยาวไม่น้อยกว่า 20.00 เมตร

2.ตำแหน่งก่อสร้างกำแพงกันดินกำหนดโดยคณะกรรมการตรวจรับพัสดุ

สำนักงานโยธาธิการและผังเมืองจังหวัดน่าน
กรมโยธาธิการและผังเมือง

โครงการก่อสร้างรั้วและกำแพงกันดิน

เจ้าของ : ด่านศุลกากรทุ่งช้าง

สถานที่ : ต.ปอน อ.ทุ่งช้าง จ.น่าน

เห็นชอบ

(นางบุญสิรา เจริญศักดิ์)
โยธาธิการและผังเมืองจังหวัดน่าน

หัวหน้ากลุ่มงานวิชาการโยธาธิการ

(นายเกรียงไกร ทองเนื้อห้า)
วิศวกรโยธาชำนาญการ

สถาปนิก

น.ส.อรกานต์ ไลโยสง สถาปนิกปฏิบัติการ	ส./กพ./66
	..../...../....

วิศวกร

จ.ส.อ.ชีรุญยวัตร บุญมาประ วิศวกรโยธาชำนาญการ	8/ก.พ./66
นายนิติกร สุขใจ พนักงานวิศวกรโยธา	8 กพ. 66

สำรวจ

นายวรวุฒิ สวนธิ พนักงานโยธา	8/ก.พ./66
	..../...../....

เขียนแบบ

น.ส.อรกานต์ ไลโยสง สถาปนิกปฏิบัติการ	ส./กพ./66
นายนิติกร สุขใจ พนักงานวิศวกรโยธา	8/กพ./66

แสดงแบบ

แบบขยายกำแพงกันดินความสูง 2.00 เมตร

มาตราส่วน	1:25
วัน/เดือน/ปี	8 กุมภาพันธ์ 2566
เลขที่แบบ	สยผจ.นน.04/2566
แผ่นที่ S-03	จำนวนแผ่น 03/04

หมายเหตุ
แบบนี้สงวนลิขสิทธิ์ ห้ามนำส่วนหนึ่งส่วนใด หรือทั้งหมดไปเผยแพร่โดยมิได้รับอนุญาต ห้ามวัดระยะจากแบบ ให้ใช้ระยะตามตัวเลขที่ระบุไว้ในแบบเป็นหลัก หากมีกรณีใดหรือเปลี่ยนแปลงใดๆให้อยู่ในดุลพินิจของวิศวกรหรือสถาปนิกผู้ออกแบบ ก่อนดำเนินการใดๆทุกครั้ง

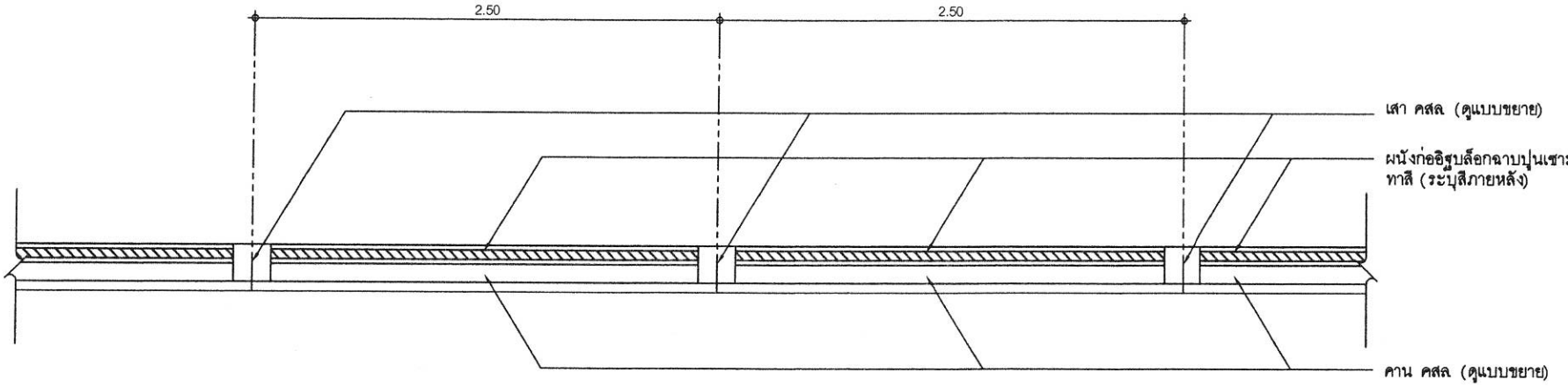

แปลนรั้ว

มาตราส่วน 1 : 25

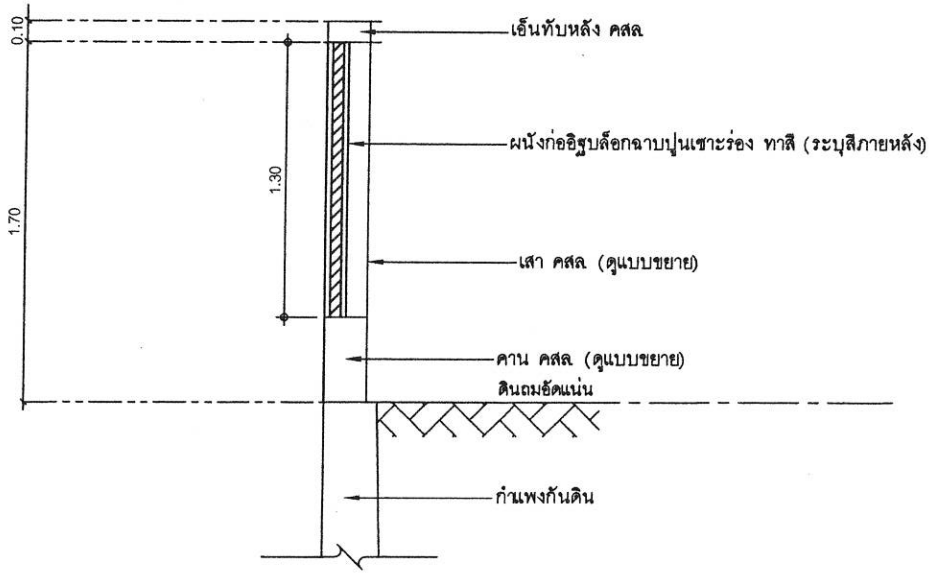

รูปตัดรั้ว

มาตราส่วน 1 : 25

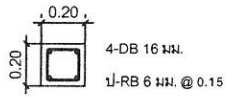

ขยายเสารั้ว คสล.

มาตราส่วน 1 : 25

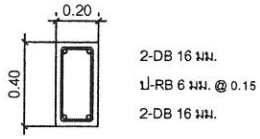

ขยายคานรั้ว คสล.

มาตราส่วน 1 : 25

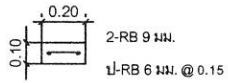

ขยายทับหลัง

มาตราส่วน 1 : 25

หมายเหตุ: 1. ตำแหน่งก่อสร้างรั้ว ก่อสร้างตลอดความยาวกำแพงกันดิน

2. ตำแหน่งก่อสร้างรั้วสามารถแปลนแปลงได้ตามดุลยพินิจของคณะกรรมการตรวจรับพัสดุ

สำนักงานโยธาธิการและผังเมืองจังหวัดน่าน
กรมโยธาธิการและผังเมือง

โครงการก่อสร้างรั้วและกำแพงกันดิน

เจ้าของ : ด่านศุลกากรทุ่งช้าง

สถานที่ : ต.ปอน อ.ทุ่งช้าง จ.น่าน

เห็นชอบ
8 กพ.66
(นางบุญศิรา เจริญศักดิ์)
โยธาธิการและผังเมืองจังหวัดน่าน

หัวหน้ากลุ่มงานวิชาการโยธาธิการ
8 กพ.66
(นายเกรียงไกร ทองเนื้อห้า)
วิศวกรโยธาชำนาญการ

สถาปนิก

น.ส.อรกานต์ ไลโยสง สถาปนิกปฏิบัติการ	8/กพ./66
	..../...../....

วิศวกร

จ.ส.อ.ธีรุญยวัตร บุญมาประ วิศวกรโยธาชำนาญการ	8/ก.พ./66
นายนิติกร สุขใจ พนักงานวิศวกรโยธา	8 กพ.66

สำรวจ

นายวรวุฒิ สวนธิ พนักงานโยธา	8/ก.พ./66
	..../...../....

เขียนแบบ

น.ส.อรกานต์ ไลโยสง สถาปนิกปฏิบัติการ	8/กพ./66
นายนิติกร สุขใจ พนักงานวิศวกรโยธา	8/กพ./66

แสดงแบบ

แบบรั้ว

มาตราส่วน	1:25
วัน/เดือน/ปี	8 กุมภาพันธ์ 2566
เลขที่แบบ	สยผจ.นน.04/2566
แผ่นที่ S-04	จำนวนแผ่น 04/04

หมายเหตุ
แบบนี้สงวนลิขสิทธิ์ ห้ามนำส่วนหนึ่งส่วนใด หรือทั้งหมดไปใช้ผลิตซ้ำโดยมิได้รับอนุญาต ห้ามวัดระยะจากแบบ ให้ยึดระยะตามตัวเลขที่ระบุไว้ในแบบเป็นหลัก หากมีการนำไปใช้หรือเปลี่ยนแปลงใดๆ ให้อยู่ในดุลยพินิจของวิศวกรหรือสถาปนิกผู้ออกแบบ ก่อนดำเนินการใดๆ ทุกครั้ง

ยศ ใจเที่ยงตรง
ตำแหน่ง นักวิชาการศึกษาชำนาญการ
กลุ่มงานวิชาการ โรงเรียนสวนกุหลาบวิทยาลัย
ยศ ใจเที่ยงตรง

คำขอรับทราบ การปรับปรุงหลักสูตรการเรียนรู้ ปรับปรุงเพิ่มเติม

(หลักสูตรวิทยาศาสตร์ (เคมี) ม.ปลาย
ระบบเรียนรายวิชา ปีการศึกษา 10
รายวิชาเคมีพื้นฐาน ว๓๑๑๑๑)

รายการประกอบแบบ

สัญลักษณ์	ความหมาย
N	แสดงสัญลักษณ์ บอกทิศเหนือ
2 A-XX / 1 A-XX / 3 A-XX / 4 A-XX (ชื่อแบบ, เลขที่แบบ)	แสดงสัญลักษณ์ ทิศทางการมองรูปด้าน
X A-XX (ชื่อแบบ, เลขที่แบบ)	แสดงสัญลักษณ์ แบบขยายที่ปรากฏ
X AR-XX (ชื่อแบบ, เลขที่แบบ)	แสดงสัญลักษณ์ แนวตัดที่ปรากฏ
X X	แสดงสัญลักษณ์ แนวเสา
3.00	บอกระยะจากศูนย์กลาง ถึง ศูนย์กลาง
3.00	บอกระยะจากศูนย์กลาง ถึง ริม
3.00	บอกระยะจากริม ถึง ริม
X F1 +X.XX C1	แสดงสัญลักษณ์ ชื่อห้องและระดับที่ปรากฏ
F1	แสดงสัญลักษณ์ พื้น
A	แสดงสัญลักษณ์ ผนัง
C1	แสดงสัญลักษณ์ ฝ้าเพดาน
D1	แสดงสัญลักษณ์ ประตู
W1	แสดงสัญลักษณ์ หน้าต่าง

ดินถม	กรวด	ผนังฉาบปูนเรียบ
คอนกรีต	เหล็ก	คอนกรีตบล็อค
		ผนังก่ออิฐมวลเบา
		อลูมินั่มหรือเหล็ก
		ผนังไม้ไสเรียบ
กรวดลาง	น้ำ	ไม้ไม่ไส
		อิปซั่มบอร์ด
		โครงเคร่าไม้
ไม้	ทราย	โครงเคร่าเหล็ก
		กระจก

สารบัญแบบ

แผ่นที่	รายการ
	แบบสถาปัตยกรรม
A-01	รายการประกอบแบบ 1/3
A-02	รายการประกอบแบบ 2/3
A-03	รายการประกอบแบบ 3/3
A-04	ผังบริเวณก่อสร้าง
A-05	แปลนพื้นชั้น 1
A-06	แปลนพื้นชั้น 2
A-07	แปลนพื้นชั้น 3
A-08	แปลนหลังคา
A-09	รูปด้าน 1
A-10	รูปด้าน 2 ,รูปด้าน 4
A-11	รูปด้าน 3
A-12	รูปตัด A-A
A-13	รูปตัด A-B
A-14	รูปตัด B-A
A-15	แบบขยายประตู
A-16	แบบขยายหน้าต่าง
A-17	แบบขยายห้องน้ำ
A-18	แบบขยายบันได 1/3
A-19	แบบขยายบันได 2/3
A-20	แบบขยายบันได 3/3
A-21	แบบขยายอื่นๆ
	แบบโครงสร้าง
S-01	รายการประกอบแบบโครงสร้าง
S-02	มาตรฐานคอนกรีตเสริมเหล็ก
S-03	แปลนโครงสร้างฐานราก (เสาเข็ม)
S-04	แปลนโครงสร้างฐานราก (ฐานรากแผ่)
S-05	แปลนโครงสร้างชั้น 1
S-06	แปลนโครงสร้างชั้น 2
S-07	แปลนโครงสร้างชั้น 3
S-08	แปลนโครงสร้างคานหลังคา
S-09	แปลนโครงสร้างคานหลังคา
S-10	แบบขยายโครงสร้างคาน 1
S-11	แบบขยายโครงสร้างคาน 2
S-12	แบบขยายโครงสร้างเสา
S-13	แบบขยายพื้น
S-14	แบบขยายโครงสร้างบันได
S-15	แบบขยายโครงสร้างฐานราก F1 , F2
S-16	แบบขยายโครงสร้างฐานราก F3
S-17	แบบขยายโครงสร้างฐานราก F4
S-18	แบบขยายโครงสร้างฐานราก F1
S-19	แบบขยายโครงสร้างฐานราก F2
S-20	แบบขยายโครงสร้างฐานราก F3
S-21	แบบขยายโครงสร้างฐานราก F4

สารบัญแบบ

แผ่นที่	รายการ
	แบบงานระบบไฟฟ้า
EE-01	รายการประกอบแบบไฟฟ้า
EE-02	แปลนไฟฟ้าชั้นที่ 1
EE-03	แปลนไฟฟ้าชั้นที่ 2
EE-04	แปลนไฟฟ้าชั้นที่ 3
EE-05	Load Schedule
	แบบงานระบบสุขาภิบาล
SN-01	รายการประกอบแบบสุขาภิบาล
SN-02	แปลนระบบสุขาภิบาลชั้นที่ 1
SN-03	แปลนระบบสุขาภิบาลชั้นที่ 2
SN-04	แปลนระบบสุขาภิบาลชั้นที่ 3

สำนักงานโยธาธิการและผังเมืองจังหวัดน่าน
กรมโยธาธิการและผังเมือง

โครงการก่อสร้างอาคารชุดพักอาศัย
ของข้าราชการ จำนวน 10 ยูนิต
(โครงสร้างรับแผ่นดินไหว)

เจ้าของ : ด่านศุลกากรทุ่งช้าง
สถานที่ : ต.ปอน อ.ทุ่งช้าง จ.น่าน

เห็นชอบ
ธ.ค.66
(นางบุญจิรา เจริญศักดิ์)
โยธาธิการและผังเมืองจังหวัดน่าน

หัวหน้ากลุ่มงานวิชาการโยธาธิการ
ธ.ค.66
(นายเกรียงไกร ทองเนื้อห้า)
วิศวกรโยธาชำนาญการ

สถาปนิก
น.ส.อรกานต์ ไลไธสง
สถาปนิกปฏิบัติการ
8/ก.พ./66

วิศวกร
จ.ส.อ.ชีรุญยวัตร บุญมาประ
วิศวกรโยธาชำนาญการ
8/ก.พ./66
นายนิติกร สุขใจ
พนักงานวิศวกรโยธา
8/ก.พ./66

สำรวจ
นายวรวุฒิ สวนธิ
พนักงานโยธา
8/ก.พ./66

เขียนแบบ
น.ส.อรกานต์ ไลไธสง
สถาปนิกปฏิบัติการ
8/ก.พ./66
นายนิติกร สุขใจ
พนักงานวิศวกรโยธา
8/ก.พ./66

แสดงแบบ
รายการประกอบแบบ 1/3

มาตราส่วน 1:100
วัน/เดือน/ปี 8 กุมภาพันธ์ 2566
เลขที่แบบ สยผจ นน.02/2566
แผ่นที่ A-01
จำนวนแผ่น 01/51

หมายเหตุ
แบบนี้สงวนลิขสิทธิ์ ห้ามนำส่วนหนึ่งส่วนใดหรือทั้งหมดไปใช้เผยแพร่โดยมิได้รับอนุญาต ห้ามวัดระยะจากแบบ ให้ถือระยะตามตัวเลขที่ระบุไว้ในแบบเป็นหลัก หากมีการแก้ไขหรือเปลี่ยนแปลงใดๆให้อยู่ในดุลพินิจของวิศวกรหรือ

รายการประกอบแบบโครงการก่อสร้างอาคารชุดพักอาศัยของข้าราชการด่านศุลกากรทุ่งช้าง จำนวน 10 ยูนิต (โครงสร้างรับแผ่นดินไหว)

1. รายละเอียดประกอบแบบวัตถุประสงค์ขอบเขตของงาน

1.1 ผู้ว่าจ้าง มีความประสงค์จะจ้างเหมาก่อสร้างรายการประกอบแบบสถาปัตยกรรม

อาคารชุดอาศัยของข้าราชการด่านศุลกากรทุ่งช้าง จำนวน 10 ยูนิต (โครงสร้างรับแผ่นดินไหว) สูง 3 ชั้น ตามแบบของสำนักงานโยธาธิการและผังเมืองจังหวัดน่าน จำนวน 1 หลัง โดยมีรูปแบบและรายการก่อสร้างรวมทั้งปฏิบัติตามข้อกำหนดที่แนบท้ายสัญญา ตลอดจนจัดหาวัสดุหรืออุปกรณ์ใด ๆ ที่จำเป็นต้องมีหรือต้องทำให้เป็นไปตามปกติวิสัยในการก่อสร้าง ให้แล้วเสร็จสมบูรณ์จนใช้การได้ตามวัตถุประสงค์ของผู้ว่าจ้างทุกประการ

1.2 ในการเสนอราคาค่าก่อสร้าง ตามข้อ 1.1 ต้องรวมค่าใช้จ่ายดังต่อไปนี้

1.2.1 การจัดหาวัสดุ อุปกรณ์ แรงงาน ผู้ควบคุมงานหรือผู้แทนของผู้รับจ้าง ช่างฝีมือ เครื่องมือ เครื่องทุ่นแรงและสัมภาระมาดำเนินการให้เสร็จเรียบร้อยสมบูรณ์ตามรูปแบบรายการ ข้อกำหนดและสัญญาจนใช้การได้ตามวัตถุประสงค์ของผู้ว่าจ้างทุกประการ

1.2.2 การดำเนินการทดลอง ตรวจสอบวัสดุอุปกรณ์ต่าง ๆ การรังวัดตรวจสอบสภาพสถานที่และสิ่งแวดล้อมบริเวณที่จะทำการก่อสร้าง พร้อมทั้งการรายงานผลต่อผู้ว่าจ้างตามที่กำหนด

1.2.3 การจัดแสดงรายละเอียดวัสดุ และตัวอย่างของวัสดุต่าง ๆ ตามที่กำหนดในรายการประกอบแบบก่อสร้าง ตามความประสงค์ของผู้ว่าจ้างหรือผู้ออกแบบ ตลอดจนการเขียนแบบแสดงการติดตั้งวัสดุและอุปกรณ์ (Shop Drawing) ที่ผู้รับจ้างต้องทำเสนอตามความต้องการของผู้ว่าจ้าง

1.2.4 การจัดหาและค่าบริการ ด้านสาธารณูปโภคและสาธารณูปการ เช่น ไฟฟ้า แสงสว่าง ไฟฟ้ากำลัง น้ำสะอาดที่จะใช้ในการก่อสร้างนี้

1.2.5 การซ่อมแซมส่วนที่เสียหายอันอาจเกิดจากการก่อสร้างครั้งนี้ให้มีสภาพดี ดังเดิม

1.2.6 การดำเนินการป้องกันการรบกวนอันอาจเกิดแก่ผู้ที่อยู่บริเวณใกล้เคียง และการป้องกันและการประกันความเสียหายและอุบัติเหตุรวมทั้งค่าใช้จ่ายในการชดเชยเกี่ยวกับการบาดเจ็บหรือเสียชีวิต อันอาจเกิดจากการก่อสร้างครั้งนี้

1.2.7 การขนย้ายวัสดุเหลือใช้ หรือวัสดุอุปกรณ์ที่ไม่ถูกต้องตามรายการหรือสัญญา การกำจัดขยะมูลฝอยและสิ่งปฏิกูลออกจากบริเวณก่อสร้างตลอดจนการทำความสะอาด อาคาร และบริเวณก่อสร้างก่อนส่งมอบงานในแต่ละงวดงาน

1.2.8 การขนย้ายสิ่งปลูกสร้างเดิม ในบริเวณพื้นที่ก่อสร้าง เช่น ต้นไม้ยืนต้น สาธารณูปโภค และสาธารณูปการ ซึ่งมีอยู่เดิมในพื้นที่

1.2.9 การเปลี่ยนแปลงแก้ไข การรื้อถอนและทำขึ้นใหม่ในส่วนที่ผู้รับจ้างทำการก่อสร้างผิดไปจากแบบ รายการ หรือข้อกำหนด หรือในกรณีที่มีความจำเป็นต้องแก้ไขเปลี่ยนแปลงเล็กน้อย เพื่อความ มั่นคง ทางวิศวกรรม และความสวยงาม เป็นระเบียบเรียบร้อยทางสถาปัตยกรรม โดยมิได้ เปลี่ยนแปลงองค์ประกอบ ส่วนใหญ่หรือลักษณะเดิม

1.3 การปักผังและการทำระดับ

ผู้รับจ้างต้องเป็นผู้ปักผังและทำระดับเองทั้งหมด ก่อนที่จะเริ่มลงมือปักผังและทำระดับผู้รับจ้างต้องทำแบบรายละเอียดการปักผัง และทำระดับ (SHOP DRAWING) เพื่อเสนอต่อคณะกรรมการตรวจรับพัสดุผ่านผู้ควบคุมงานเสียก่อน เพื่อที่จะได้ชี้จุดกำหนดระดับ มาตรฐานและตำแหน่งที่จะสร้างอาคารให้ถูกต้องตามความประสงค์ เมื่อปักผัง และกำหนดระดับ ของอาคารเสร็จเรียบร้อยจะต้องแจ้งให้คณะกรรมการตรวจการจ้าง เพื่อตรวจสอบความถูกต้อง อีกครั้ง เมื่อได้รับอนุญาตเป็นลายลักษณ์อักษรแล้ว จึงลงมือดำเนินการก่อสร้างต่อไปได้

1.4 รายละเอียดของการกำหนดระดับและการถมดิน

1. การวางผังให้ถือจุดกำหนดผังเสาในแบบก่อสร้าง ซึ่งเป็นแบบแปลนชั้นล่าง เมื่อวางผังเสร็จแล้วต้องได้รับ การตรวจสอบและอนุมัติจากคณะกรรมการตรวจการจ้างก่อนดำเนินการขั้นตอนต่อไป
2. หากไม่ได้มีการกำหนดในแบบ ให้กำหนดจุดกึ่งกลางถนน หน้าบริเวณก่อสร้างเป็นระดับ + 0.00

1.4 รายละเอียดของการกำหนดระดับและการถมดิน (ต่อ)

3. การถมดิน, ถมทรายโดยทั่วไปต้องถมให้ได้ระดับตามแบบก่อสร้าง
4. มาตรฐานการถมดิน ถมทราย
   - ดินถมต้องแน่นไม่เป็นโพรง และเกลี่ยให้ได้ระดับตามกำหนด
   - ทรายถมแน่นด้วยการราดน้ำและได้ระดับตามกำหนด
5. การปรับระดับพื้นที่
   - ระดับการถมต้องมีความลาดเอียงเพื่อการระบายน้ำ
   - ต้องแต่งปรับระดับไม่ให้เป็นแอ่ง

6. ผู้รับจ้างต้องเตรียมฝังท่อ (Sleeve) สำหรับการเดินท่อต่าง ๆ ไว้ล่วงหน้าก่อนผู้รับจ้างจะทำการฝังท่อต้องจัดส่งแบบ (Shop Drawing) แสดงตำแหน่งและขนาดของท่อมาให้คณะกรรมการตรวจรับพัสดุตรวจสอบก่อนดำเนินการติดตั้ง

1.3 งานสถาปัตยกรรม

รายการวัสดุผิวพื้น

F1 พื้น คสล ปูกระเบื้องแกรนิตโต้ ขนาด 60x60 ซม (พื้นห้องทั่วไป)
F2 พื้น คสล ปูกระเบื้องแกรนิตโต้ ชนิดกันลื่น (พื้นห้องน้ำ)
F3 พื้น คสล ปูกระเบื้องแกรนิตโต้ ผิวด้าน (พื้นห้องครัว)
F4 พื้น คสล ปูกระเบื้องแกรนิตโต้ ลวดลายไม้ (พื้นระเบียงห้อง)
F5 พื้น คสล ทำผิวหินขัดกับที่ โทนสีเทา พร้อมบัวเชิง (บันไดและโถง)
F6 พื้น คสล ปูกระเบื้องพอร์ซเลน (พื้นทางเดินและอเนกประสงค์)

รายละเอียดบัวเชิงผนัง
- บัวสำเร็จรูป 4 นิ้ว
- บัวหินขัด

รายการวัสดุผิวผนัง

△1 ผนังก่ออิฐมวลเบาฉาบปูนเรียบ ทาสี (ระบุภายหลัง)
△2 ผนังก่ออิฐมอญฉาบปูน กรุกระเบื้อง ขนาด 30x60 ซม (ห้องน้ำ)
△3 ผนังก่ออิฐมอญฉาบปูนเรียบ ทาสี (ระบุภายหลัง)
△4 ผนังก่ออิฐมวลเบา ฉาบปูน ติดตั้งผนังตกแต่งไม้เทียม ชนิดกันเชื้อรา ไม่ลามไฟ
△5 ผนังก่ออิฐมวลเบา ฉาบปูนเรียบ ทาสี เซาะร่อง PVC. สำเร็จรูป
△6 ราวระเบียงเหล็กโปร่งสูง 1.00 ม
△6 แผงบังตาระแนงไม้เทียมขนาด 2x4 นิ้ว ระยะห่าง 5 cm. ชนิดกันเชื้อรา ไม่ลามไฟ

รายการวัสดุฝ้าเพดาน

C1 ฝ้าอิปซั่มบอร์ด หนา 9 มม ฉาบรอยต่อเรียบ ทาสี
โครงเคร่าโลหะชุบสังกะสี เบอร์ 26 @ 0.60 x 0.60 ม
(ฝ้าห้องทั่วไป ภายใน)

C2 ฝ้าอิปซั่มบอร์ดชนิดกันชื้น หนา 9 มม ฉาบรอยต่อเรียบ ทาสี
โครงเคร่าโลหะชุบสังกะสี เบอร์ 26 @ 0.60 x 0.60 ม
พร้อมมีช่องเซอร์วิส สำเร็จรูป (ฝ้าห้องน้ำ)

C3 ฝ้าชายคาแผ่น SMART BOARD เซาะร่อง 3 นิ้ว ระบายอากาศ
ความหนา 4 มม พร้อมตาข่ายกันแมลงสำเร็จรูป ทาสี น้ำพลาสติก
โครงเคร่าตามมาตราฐานผู้ผลิต (ฝ้าชายคา)

C4 ฝ้า SMART BOARD หนา 6 มม ทาสี น้ำพลาสติก
โครงเคร่าตามมาตราฐานผู้ผลิต (ฝ้าภายนอก)

C5 ฝ้าท้องพื้น คสล ฉาบเรียบ ทาสี

สำนักงานโยธาธิการและผังเมืองจังหวัดน่าน
กรมโยธาธิการและผังเมือง

โครงการก่อสร้างอาคารชุดพักอาศัยของข้าราชการ จำนวน 10 ยูนิต (โครงสร้างรับแผ่นดินไหว)
เจ้าของ : ด่านศุลกากรทุ่งช้าง
สถานที่ : ต.ปอน อ.ทุ่งช้าง จ.น่าน

เห็นชอบ
(นางบุญศิรา เจริญศักดิ์)
โยธาธิการและผังเมืองจังหวัดน่าน

หัวหน้ากลุ่มงานวิชาการโยธาธิการ
(นายเกรียงไกร ทองเนื้อห้า)
วิศวกรโยธาชำนาญการ

สถาปนิก
น.ส.อรกานต์ ไลไธสง สถาปนิกปฏิบัติการ

วิศวกร
จ.ส.อ.ธีรญยวัตร บุญมาประ วิศวกรโยธาชำนาญการ
นายนิติกร สุขใจ พนักงานวิศวกรโยธา

ตำวจ
นายวรุฒิ สวนธิ พนักงานโยธา

เขียนแบบ
น.ส.อรกานต์ ไลไธสง สถาปนิกปฏิบัติการ
นายนิติกร สุขใจ พนักงานวิศวกรโยธา

แสดงแบบ
รายการประกอบแบบ 2/3

มาตราส่วน	1:100
วัน/เดือน/ปี	8 กุมภาพันธ์ 2566
เลขที่แบบ	สยผจ น.น.02/2566
แผ่นที่	A-02
จำนวนแผ่น	02/51

หมายเหตุ
แบบนี้สงวนลิขสิทธิ์ ห้ามนำส่วนหนึ่งส่วนใดหรือทั้งหมดไปใช้ผลิตซ้ำโดยมิได้รับอนุญาต ห้ามวัดระยะจากแบบ ให้ยึดระยะตามตัวเลขที่ระบุไว้ในแบบเป็นหลัก หากมีการแก้ไขหรือเปลี่ยนแปลงใดๆให้อยู่ในดุลยพินิจของวิศวกรหรือ

ง งานหลังคา

- โครงหลังคา ตามที่ได้กำหนดไว้ในแบบและรายการวิศวกรรมโครงสร้าง
- วัสดุหลังคาหลังคามีทัลชีท ลอนเรียบ สแนปล็อคตามมาตรฐานผู้ผลิต
- ติดตั้งชิงชายไม้สังเคราะห์

จ งานประตู – หน้าต่าง และอุปกรณ์

- รายละเอียดตามระบุในแบบขยายประตู หน้าต่าง และอุปกรณ์ประกอบ

ฉ งานห้องน้ำ – ส้วม และสุขภัณฑ์

- รายละเอียดตามระบุในแบบขยายห้องน้ำ – ส้วม สุขภัณฑ์ และอุปกรณ์ประกอบ
- การเดินท่อน้ำประปา ท่อน้ำทิ้ง ท่อส้วม ให้เป็นไปตามงานวิศวกรรมสุขาภิบาล

ช งานสี

ขอบเขตของงาน

– ผู้รับจ้างจะต้องจัดหาวัสดุ อุปกรณ์ที่ดี และแรงงานที่มีความชำนาญสำหรับการทาสีอาคารทั้งหมดที่ระบุในแบบ และรายการก่อสร้าง ยกเว้นส่วนที่มีวัสดุตกแต่งตามที่ระบุรายการทั่วไปสีที่ใช้ และสีรองพื้น จะต้องปฏิบัติตามคำแนะนำของบริษัทผู้ผลิตโดยเคร่งครัด ห้ามผสมสีอื่นใดนอกเหนือไปจากนี้นในการทาสี ภายหลังจากที่แห้งแล้วจะต้องปรากฏเหมือนกันทุกประการ หากสีที่ทาไม่เท่ากัน ผู้รับจ้างจะต้องทำการทาสีบริเวณที่ต่างกันใหม่

วัสดุที่ใช้

– ชนิดของสีงานสีภายนอกอาคาร เช่น งานคอนกรีต – ปูนฉาบ งานฝ้าเพดานภายนอกใช้สี PURE ACRYLIC PAINT 100% กึ่งเงาชั้นเกรดที่ 1 ของ TOA รุ่น Supershield หรือ JOTUN รุ่น Jotashield Extreme หรือ BEGER รุ่น Beger Cool UV Shield หรือ SKK รุ่น Super Biofine หรือคุณภาพเทียบเท่า โดยสีรองพื้นต้องเป็นรุ่นเดียวกันกับสีทับหน้าหรือคุณภาพเทียบเท่า

– งานสีภายในอาคาร เช่น งานคอนกรีต–ปูนฉาบ งานฝ้าเพดานภายใน และผนังยิปซั่มบอร์ดทั้งหมดใช้สีชนิดทาภายใน ของ BEGER หรือ JOTUN หรือ CAPTAIN หรือ TOA หรือคุณภาพเทียบเท่า ตาม มอก. 272–2531

– งานเหล็กและไม้ให้ทาทับด้วยสีน้ำมัน (สีเสียบเงาตาม มอก.327–2538) ของ BEGER หรือ JOTUN หรือ CAPTAIN หรือ TOA หรือคุณภาพเทียบเท่า

– งานทาสีรองพื้นเหล็ก ให้ใช้สีรองพื้นตะกั่วแดงสำหรับผิวเหล็กกล้าชนิดที่ 2 ตาม มอก.389–2531 ของ BEGER หรือ JOTUN หรือ CAPTAIN หรือ TOA หรือคุณภาพเทียบเท่า

– สีรองพื้นไม้ เป็นสีประเภทเรซินสังเคราะห์ สามารถป้องกันเชื้อราได้ดีของ BEGER หรือ JOTUN หรือ CAPTAIN หรือ TOA หรือคุณภาพเทียบเท่า

– ช่างทาสี

ต้องเป็นช่างสีที่มีความชำนาญ และมีผู้ควบคุมงานคอยดูแลตลอดเวลา ห้ามทาสีขณะฝนตกและขณะอาคาร ชื้นจัด หรือบนพื้นผิวที่ยังไม่แห้งสนิท

– การเตรียมพื้นผิว สำหรับงานปูน

ข้อควรปฏิบัติ

– การเตรียมพื้นผิวก่อนทาสีเป็นสิ่งสำคัญยิ่ง พื้นผิวที่จะทาต้องสะอาด ปราศจากฝุ่นหรือสิ่งสกปรก สีที่ทาลงไปจะดูสวยงามและมีความทนทานได้นานกว่า

– ผิวปูนฉาบส่วนใดที่แตกร้าว จะต้องสัดออกและฉาบแต่งใหม่ให้เรียบร้อย โดยใช้ปูนทรายชนิดเดียวกันกับ ที่ใช้เดิม และทิ้งไว้ให้แห้งก่อนลงมือทาสีใหม่

พื้นผิวใหม่

ทิ้งให้พื้นผิวแห้งสนิท ขัดฝุ่นโดยใช้ผ้าแห้งเนื้อหยาบๆ แล้วเช็ดตามด้วยผ้าชื้นอีกครั้งหนึ่งก่อนทาสีรองพื้นต้องให้แน่ใจว่าได้ขัดฝุ่นคราบไขมันคราบปูนจนหมด รอจนพื้นผิวนั้นแห้งสนิทแล้วจึงทาสีได้

– ทาสีรองพื้นให้ทาด้วยสีประเภท ACRYLIC ALKALI RESISTING PRIMER 1 ครั้ง และทับหน้าด้วยสีประเภท EXTERIOR EMULSION PAINT อีก 2 ครั้ง สำหรับภายนอก และทับหน้าด้วยสี INTERIOR EMULSION PAINT อีก 2 ครั้ง สำหรับภายในการเตรียมพื้นผิวสำหรับงานไม้

ข้อควรปฏิบัติ

การทาสีบนพื้นไม้ขึ้นอยู่กับความชื้นของเนื้อไม้ ถ้าเนื้อไม้ยังมีความชื้นสูงมากไม่ควรทาสี ควรปล่อยทิ้งไว้ให้แห้งด้วยการตากหรืออบจนเหลือความชื้นประมาณ 10–20% รอยต่อหรือส่วนของไม้ที่จะต้องนำไปประกอบกับวัสดุอย่างอื่น เช่น ผนังอิฐ ผนังซีเมนต์ ผนังปูนพลาสเตอร์ ต้องทาสีรองพื้นก่อนนำไปประกอบติดกันพื้นผิวใหม่

- ส่วนที่เป็นตาไม้ ต้องตกแต่งให้เรียบร้อย ถ้าตาใหญ่ให้จาและอุดด้วยไม้ชนิดเดียวกันและ ทำการขัดให้เรียบ
- ในการต่อประกอบชิ้นส่วนต่างๆ หากมีการตัดเสี้ยวส่วนใดๆ ให้ทาสีรองพื้นทันที
- เช็ดฝุ่นออกให้หมด และพื้นผิวใหม่ต้องปราศจากคราบน้ำมันหรือสิ่งสกปรกอื่นๆ ถ้ามีต้องขัดหรือเช็ดออกให้สะอาด
- ทาด้วยน้ำยารักษาเนื้อไม้ (ห้ามใช้น้ำตาลหรือสีชา) ยกเว้นส่วนที่อยู่ในน้ำที่มองไม่เห็นจากภายนอกให้ทาด้วยสีน้ำตาล
- ทาด้วยสีรองพื้นกันยางไม้ (ALUMINUM WOOD PRIMER) อีก 1 ครั้ง

การเตรียมพื้นผิว สำหรับงานโลหะ

ข้อควรปฏิบัติ

- จุดประสงค์ของการทาสีบนพื้นโลหะนั้น เพื่อการรักษาความคงทนและช่วยให้เกิดความสวยงาม ฉะนั้น กรรมวิธีทาสีที่ถูกต้องและการเตรียมพื้นผิวจึงเป็นสิ่งสำคัญมาก เพื่อช่วยให้สีทับหน้าเกิดความสวยงามและทนทาน
- การทาสีรองพื้นกันสนิมให้ทา 1 ครั้ง เมื่อส่งวัสดุเข้าถึงหน่วยงานก่อสร้างและเมื่อทำการติดตั้งแล้วหรือขณะทำการประกอบเป็นโครง ก่อนทำการติดตั้ง ให้ทาทับทั้งหมดอีก 1 ครั้ง โดย เฉพาะรอยบรรจบเชื่อมที่สีกันสนิมโดนและลายด้วยความร้อน จะต้องขัดให้สะอาดแล้วทาสีรองพื้นทับอีก 2 ครั้ง
- พื้นผิวเหล็ก หรือโลหะที่มีส่วนผสมของเหล็ก
- พื้นผิวโลหะที่ยังไม่เคยทาสีมาก่อน
- ขัดสนิม หรือสนิมที่ลอกเชื่อม หรือร่อนออกให้หมด แล้วทำการขัดด้วยกระดาษทราย หรือแปรงลวด
- ขัดคราบน้ำมันด้วยทินเนอร์ หรือน้ำมันก๊าด
- เช็ดด้วยเศษผ้าให้สะอาด
- ทาสีรองพื้นกันสนิม 1 ครั้ง เมื่อส่งวัสดุเข้าถึงหน่วยก่อสร้าง และทาสีด้วยสีรองพื้นกันสนิมอีก 1 ครั้ง ระหว่างอยู่ในบริเวณก่อสร้าง
- ให้แน่ใจว่าได้งานการอบหรือตากจนแห้งดีแล้ว รอยแตกร้าวเป็นรูต้องทำการอุดแต่งด้วยวัสดุที่เข็งพอและขัดให้เรียบสม่ำเสมอกันงานทาสี

งานทาสีทั้งหมด จะต้องเรียบร้อยสม่ำเสมอ ไม่มีรอยแปรง หรือรอยหยดสี และข้อบกพร่องอื่นๆ ต้องทำความสะอาดรอยเปื้อนสีบนกระจก พื้น ฯลฯ งานทาสีจะต้องได้รับการอนุมัติจากคณะกรรมการตรวจรับพัสดุก่อนดำเนินการ พื้นที่ที่ไม่ต้องทาสี

โดยทั่วไป สีที่ทาทั้งภายนอกและภายใน จะทาผนังก่นพผิวคอนกรีต ผิวโลหะต่าง ๆ หรือ ที่กำหนดไว้ในแบบ และสำหรับสิ่งที่ไม่ต้องการทาสีนั้นมีข้อกำหนดดังนี้คือ

- ผิวพื้นคอนกรีตขัดมัน ผิวท่อคอนกรีต
- ผิวบันไดคอนกรีตทั้งลูกตั้ง ลูกนอน
- ผิวกระเบื้องที่มีสีในตัว กระเบื้องมุงหลังคา
- อุปกรณ์สำเร็จรูป
- ส่วนของอาคารหรือโครงสร้างเชื่อมซึ่งซ่อนอยู่ ไม่สามารถมองเห็นได้

1.4 งานวิศวกรรมสุขาภิบาล

ให้ติดตั้งตามแบบวิศวกรรมสุขาภิบาล และมาตรฐานการประปาฯ

1.5 งานวิศวกรรมไฟฟ้า

ให้ติดตั้งตามแบบวิศวกรรม ไฟฟ้าและมาตรฐานการไฟฟ้าฯ

หมายเหตุ

ให้ผู้รับจ้างดำเนินการอาคารชุดอาศัยของข้าราชการด่านศุลกากรทุ่งช้าง (แบบที่ 1 จำนวน 10 ยูนิต) สูง 3 ชั้น ตามรายการให้เสร็จเรียบร้อยทุกประการ การดำเนินงานผู้รับจ้างต้องกระทำด้วยความระมัดระวังมิให้กระทบกระเทือนส่วนอื่นของอาคารถ้าพบว่ามีส่วนใดส่วนหนึ่งของอาคารชำรุดเนื่องจากการปฏิบัติงานของผู้รับจ้างแล้ว ผู้รับจ้างต้องเปลี่ยนหรือซ่อมแซมในส่วนนั้นให้อยู่ในสภาพดี รายการก่อสร้างใดที่ไม่สามารถทำได้หรือทำได้ไม่ครบถ้วนให้ผู้รับจ้างคืนเงินในส่วนดังกล่าวให้แก่ผู้ว่าจ้างหรือให้ดำเนินการตามข้อสรุปของคณะกรรมการตรวจรับพัสดุ สำหรับวัสดุที่ใช้ในการปรับปรุงให้ผู้รับจ้างเสนอขออนุมัติวัสดุผ่านผู้ควบคุมงานให้คณะกรรมการตรวจรับพัสดุพิจารณาเห็นชอบก่อนดำเนินการ

ข้อกำหนดเพิ่มเติม

1. กำหนดให้ผู้รับจ้างใช้วัสดุหรือครุภัณฑ์ที่จะใช้ในงานก่อสร้างเป็นพัสดุที่ผลิตภายในประเทศโดยต้องไม่น้อยกว่าร้อยละ 60 ของมูลค่าพัสดุที่จะใช้ในงานก่อสร้างทั้งหมดตามสัญญาและจัดทำแผนการใช้พัสดุที่ใช้ในงานก่อสร้างทั้งหมดตามสัญญา

2. กำหนดให้ผู้รับจ้างใช้เหล็กที่ผลิตในประเทศไม่น้อยกว่าร้อยละ 90 ของประมาณเหล็กที่ต้องใช้ตามสัญญาและจัดทำแผนการใช้ประมาณวัสดุภายในประเทศต้องใช้ทั้งหมดตามสัญญา

สำนักงานโยธาธิการและผังเมืองจังหวัดน่าน
กรมโยธาธิการและผังเมือง

โครงการก่อสร้างอาคารชุดพักอาศัย	
ของข้าราชการ จำนวน 10 ยูนิต	
(โครงสร้างรับแผ่นดินไหว)	
เจ้าของ : ด่านศุลกากรทุ่งช้าง	
สถานที่ :ต.ปอน อ.ทุ่งช้าง จ.น่าน	
เห็นชอบ	
(นางบุญสิรา เจริญศักดิ์) โยธาธิการและผังเมืองจังหวัดน่าน	
หัวหน้ากลุ่มงานวิชาการโยธาธิการ (นายเกรียงไกร ทองเนื้อห้า) วิศวกรโยธาชำนาญการ	
สถาปนิก	
น.ส.อรกานต์ ไตโยสง สถาปนิกปฏิบัติการ	2.ก.พ./66
	..../...../....
วิศวกร	
จ.ส.อ.ธีรญยวัตร บุญมาประ วิศวกรโยธาชำนาญการ	8/ก.พ/66
นายนิติกร สุขใจ พนักงานวิศวกรโยธา	8/กพ.66
สำรวจ	
นายวรายุฒิ สวนธิ พนักงานโยธา	8/ก.พ./66
	..../...../....
เขียนแบบ	
น.ส.อรกานต์ ไตโยสง สถาปนิกปฏิบัติการ	2.ก.พ./66
นายนิติกร สุขใจ พนักงานวิศวกรโยธา	8/กพ./66
แสดงแบบ	
รายการประกอบแบบ 3/3	
มาตราส่วน	1:100
วัน/เดือน/ปี	8 กุมภาพันธ์ 2566
เลขที่แบบ	สผจ.นน.02/2566
แผ่นที่ A–03	จำนวนแผ่น 03/51

หมายเหตุ
แบบนี้สงวนลิขสิทธิ์ ห้ามนำส่วนหนึ่งส่วนใดหรือทั้งหมดไปเผยแพร่โดยมิได้รับอนุญาต ห้ามวัดระยะจากแบบ ให้ถือระยะตามตัวเลขที่ระบุไว้ในแบบเป็นหลัก หากมีการแก้ไขหรือเปลี่ยนแปลงใดๆให้อยู่ในดุลยพินิจของวิศวกรหรือสถาปนิกผู้ออกแบบ ก่อนดำเนินการใดๆทุกครั้ง

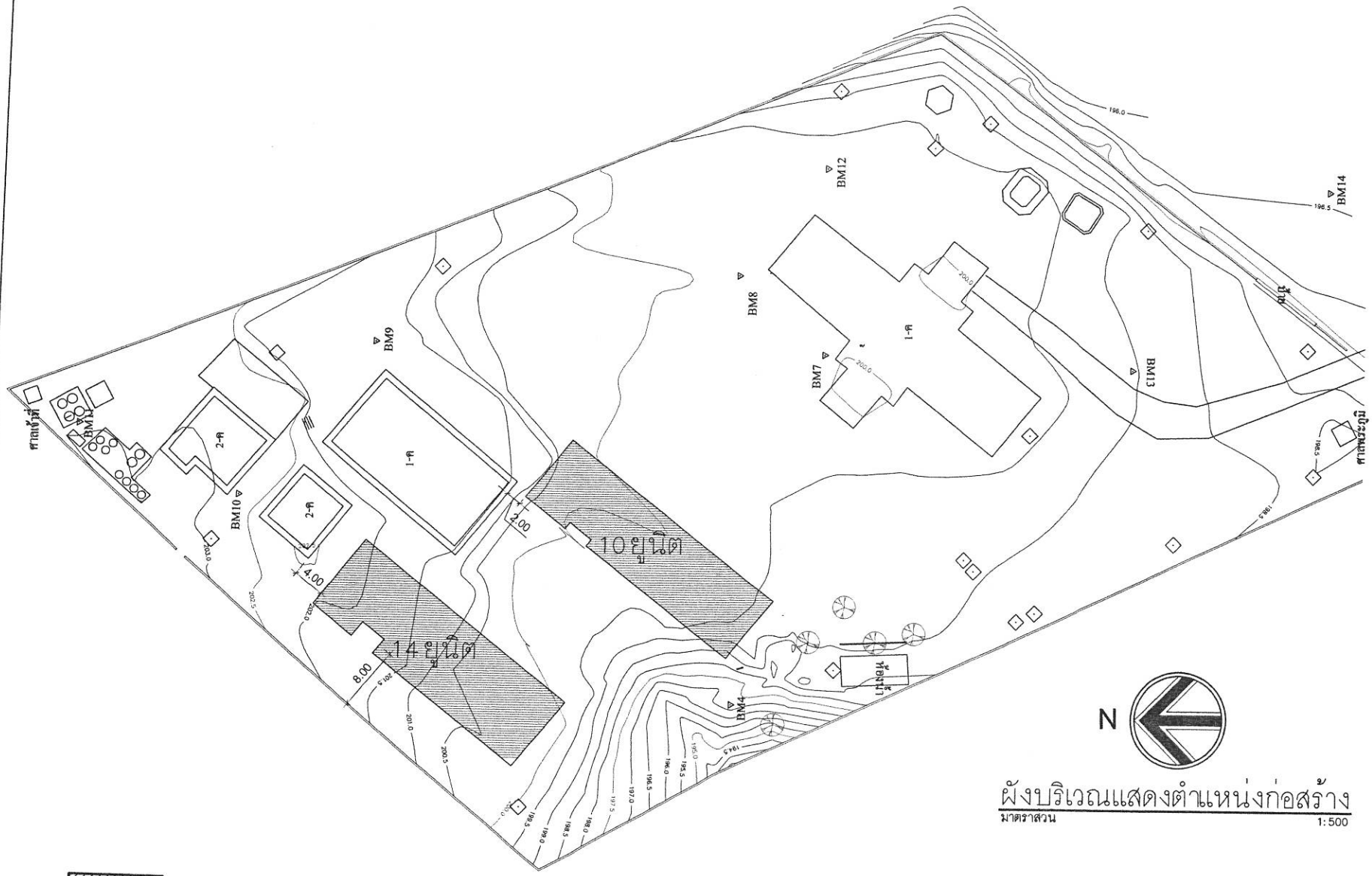

ผังบริเวณแสดงตำแหน่งก่อสร้าง

มาตราส่วน 1:500

ขอบเขตงานก่อสร้างอาคารชุดพักอาศัย

หมายเหตุ : อ้างอิงระดับกึ่งกลางถนน ±0.00 เมตร

รายการที่ไม่ปรากฏในแบบ หรือขัดแย้งกับการก่อสร้างจริง สามารถปรับได้ตามความเหมาะสมของพื้นที่ โดยให้ผู้รับจ้างเสนอ Shop drawing ต่อคณะกรรมการตรวจรับพัสดุผ่านผู้ควบคุมงาน เพื่อพิจารณาอนุมัติก่อนดำเนินการก่อสร้างอย่างเคร่งครัด

สำนักงานโยธาธิการและผังเมืองจังหวัดน่าน
กรมโยธาธิการและผังเมือง

โครงการก่อสร้างอาคารชุดพักอาศัย
ของข้าราชการ จำนวน 10 ยูนิต
(โครงสร้างรับแผ่นดินไหว)

เจ้าของ : ด่านศุลกากรทุ่งช้าง

สถานที่ : ต.ปอน อ.ทุ่งช้าง จ.น่าน

เห็นชอบ

(นางบุญศิรา เจริญศักดิ์)
โยธาธิการและผังเมืองจังหวัดน่าน

หัวหน้ากลุ่มงานวิชาการโยธาธิการ

(นายเกรียงไกร ทองเนื้อห้า)
วิศวกรโยธาชำนาญการ

สถาปนิก

น.ส.อรกานต์ ไลไธสง
สถาปนิกปฏิบัติการ

วิศวกร

จ.ส.อ.ธีรญยวัตร บุญมาปะ
วิศวกรโยธาชำนาญการ

นายนิติกร สุขใจ
พนักงานวิศวกรโยธา

สำรวจ

นายวรวุฒิ สวนธิ
พนักงานโยธา

เขียนแบบ

น.ส.อรกานต์ ไลไธสง
สถาปนิกปฏิบัติการ

นายนิติกร สุขใจ
พนักงานวิศวกรโยธา

แสดงแบบ

ผังบริเวณแสดงตำแหน่งก่อสร้าง

มาตราส่วน	1:500
วัน/เดือน/ปี	8 กุมภาพันธ์ 2566
เลขที่แบบ	สยผจ.นน.02/2566
แผ่นที่	A-04
จำนวนแผ่น	04/51

หมายเหตุ
แบบนี้สงวนลิขสิทธิ์ ห้ามนำส่วนหนึ่งส่วนใดหรือทั้งหมดไปใช้เผยแพร่โดยมิได้รับอนุญาต ห้ามวิศวกรจากแบบ ให้ถือระยะตามตัวเลขที่ระบุไว้ในแบบเป็นหลัก หากมีการแก้ไขหรือเปลี่ยนแปลงใดๆให้อยู่ในดุลพินิจของวิศวกรหรือ

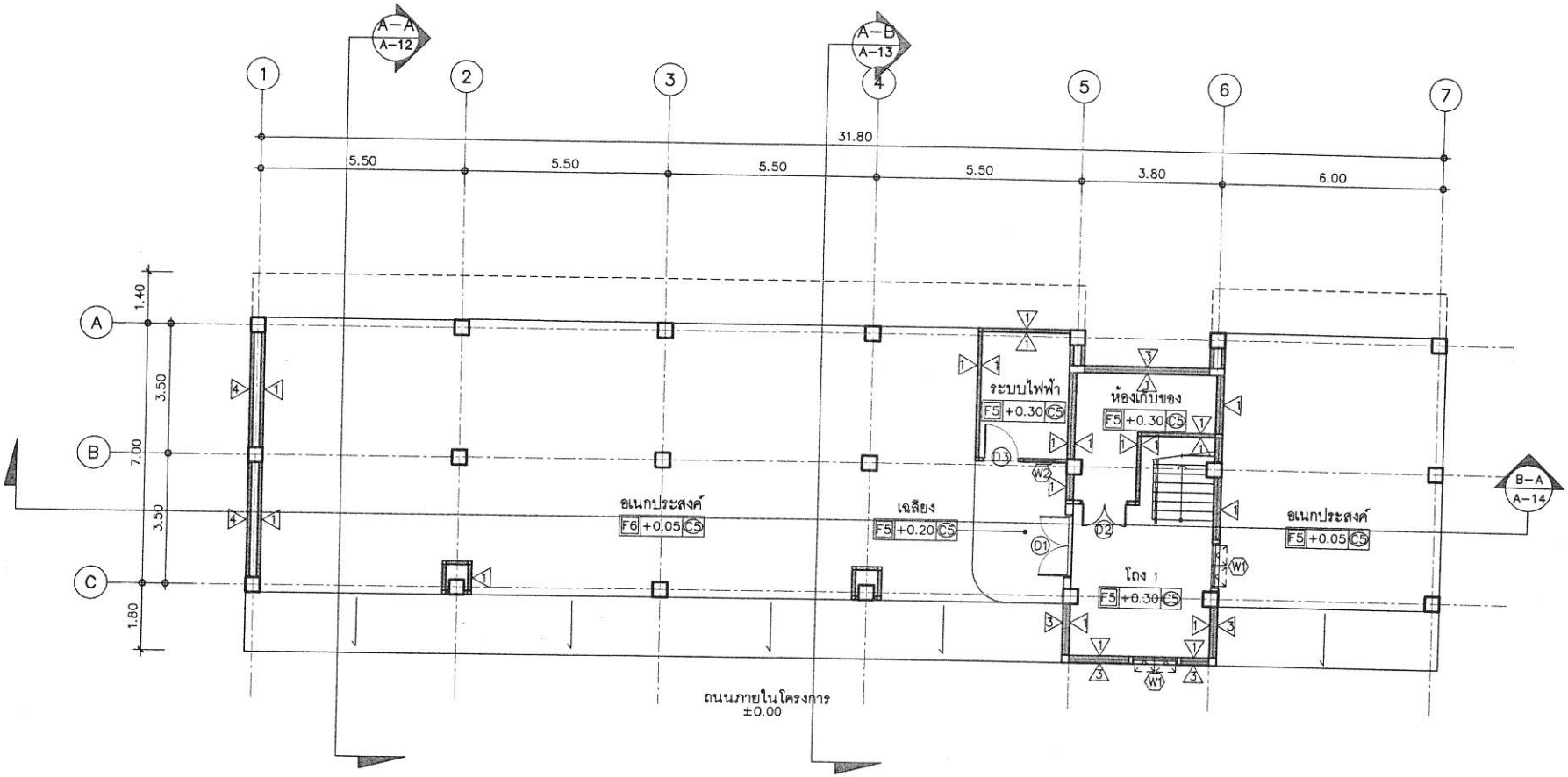

แปลนพื้นชั้นที่ 1

มาตราส่วน 1:125

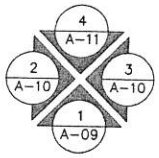

หมายเหตุ : รายการที่ไม่ปรากฏในแบบ หรือขัดแย้งกับการก่อสร้างจริง สามารถปรับได้ตามความเหมาะสมของพื้นที่
โดยให้ผู้รับจ้างเสนอ Shop drawing ต่อคณะกรรมการตรวจรับพัสดุผ่านผู้ควบคุมงาน
เพื่อพิจารณาอนุมัติก่อนดำเนินการก่อสร้างอย่างเคร่งครัด

สำนักงานโยธาธิการและผังเมืองจังหวัดน่าน
กรมโยธาธิการและผังเมือง

โครงการก่อสร้างอาคารชุดพักอาศัย
ของข้าราชการ จำนวน 10 ยูนิต
(โครงสร้างรับแผ่นดินไหว)

เจ้าของ : ด่านศุลกากรทุ่งช้าง

สถานที่ : ต.ปอน อ.ทุ่งช้าง จ.น่าน

เห็นชอบ

(นางบุญสิรา เจริญศักดิ์)
โยธาธิการและผังเมืองจังหวัดน่าน

หัวหน้ากลุ่มงานวิชาการโยธาธิการ

(นายเกรียงไกร ทองเนื้อห้า)
วิศวกรโยธาชำนาญการ

สถาปนิก

น.ส.อรกานต์ ไลไธสง
สถาปนิกปฏิบัติการ

วิศวกร

จ.ส.อ.ธีรุญยวัตร บุญมาประ
วิศวกรโยธาชำนาญการ

นายนิติกร สุขใจ
หน้างานวิศวกรโยธา

สำรวจ

นายวรวุฒิ สวนธิ
พนักงานโยธา

เขียนแบบ

น.ส.อรกานต์ ไลไธสง
สถาปนิกปฏิบัติการ

นายนิติกร สุขใจ
พนักงานวิศวกรโยธา

แสดงแบบ

แปลนพื้นชั้นที่ 1

มาตราส่วน	1:125
วัน/เดือน/ปี	8 กุมภาพันธ์ 2566
เลขที่แบบ	สยผจ นน.02/2566
แผ่นที่ A–05	จำนวนแผ่น 05/51

หมายเหตุ

แบบนี้สงวนลิขสิทธิ์ ห้ามนำส่วนหนึ่งส่วนใด หรือทั้งหมดไปใช้เผยแพร่โดยมิได้รับอนุญาต ห้ามวัดระยะจากแบบ ให้อิงระยะตามตัวเลขที่ระบุไว้ในแบบเป็นหลัก หากมีการแก้ไขหรือเปลี่ยนแปลงใดๆให้อยู่ในดุลพินิจของวิศวกรหรือสถาปนิกผู้ออกแบบ ตอนดำเนินการไปก่อนครั้ง

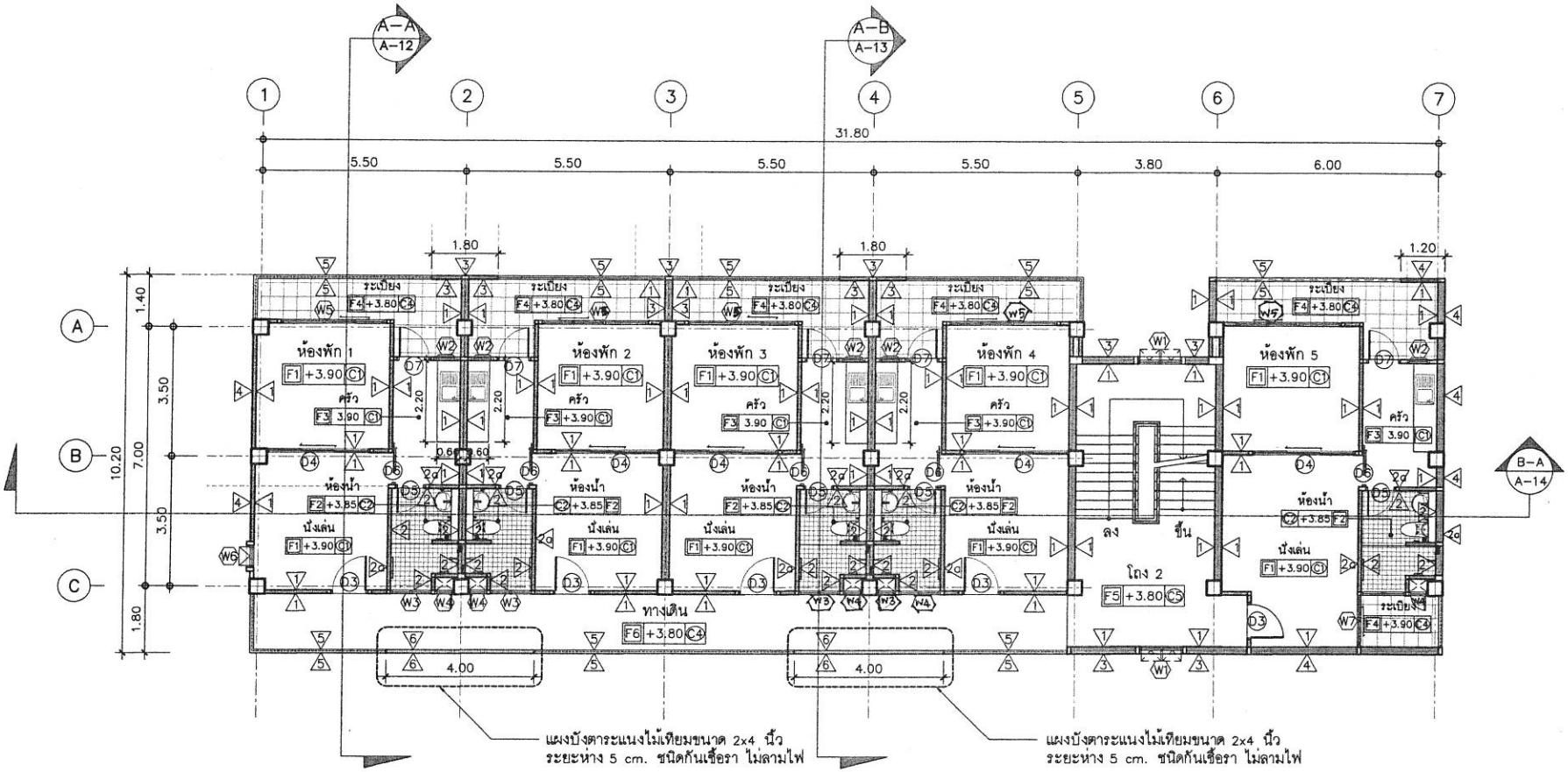

แปลนพื้นชั้นที่ 2

มาตราส่วน 1:125

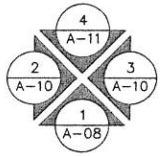

หมายเหตุ : รายการที่ไม่ปรากฏในแบบ หรือขัดแย้งกับการก่อสร้างจริง สามารถปรับได้ตามความเหมาะสมของพื้นที่ โดยให้ผู้รับจ้างเสนอ Shop drawing ต่อคณะกรรมการตรวจรับพัสดุผ่านผู้ควบคุมงาน เพื่อพิจารณาอนุมัติก่อนดำเนินการก่อสร้างอย่างเคร่งครัด

* ชุดเคาน์เตอร์ครัว ขนาดไม่น้อยกว่า 0.60x2.00 ม ให้เสนอ Shop drawing ก่อนดำเนินการ .
* แผงบังตาระแนงไม้เทียม ให้เสนอรูปแบบ และ Shop drawing แสดงวิธีการติดตั้งก่อนดำเนินการ

สำนักงานโยธาธิการและผังเมืองจังหวัดน่าน
กรมโยธาธิการและผังเมือง

โครงการก่อสร้างอาคารชุดพักอาศัย
ของข้าราชการ จำนวน 10 ยูนิต
(โครงสร้างรับแผ่นดินไหว)

เจ้าของ : ด่านศุลกากรทุ่งช้าง

สถานที่ : ต.ปอน อ.ทุ่งช้าง จ.น่าน

เห็นชอบ
(นายบุญจิรา เจริญศักดิ์)
โยธาธิการและผังเมืองจังหวัดน่าน

หัวหน้ากลุ่มงานวิชาการโยธาธิการ
(นายเกรียงไกร ทองเนื้อห้า)
วิศวกรโยธาชำนาญการ

สถาปนิก
น.ส.อรกานต์ ไลโยสง
สถาปนิกปฏิบัติการ

วิศวกร
จ.ส.อ.ชีรุญวัตร บุญมาประ
วิศวกรโยธาชำนาญการ
นายนิติกร สุขใจ
หนักงานวิศวกรโยธา

สำรวจ
นายวรวุฒิ สวนชิ
หนักงานโยธา

เขียนแบบ
น.ส.อรกานต์ ไลโยสง
สถาปนิกปฏิบัติการ
นายนิติกร สุขใจ
หนักงานวิศวกรโยธา

แสดงแบบ
แปลนพื้นชั้นที่ 2

มาตราส่วน	1:125
วัน/เดือน/ปี	8 กุมภาพันธ์ 2566
เลขที่แบบ	สยผจ.นน.02/2566
แผ่นที่	A–06
จำนวนแผ่น	06/51

หมายเหตุ
แบบนี้สงวนลิขสิทธิ์ ห้ามนำส่วนหนึ่งส่วนใดหรือทั้งหมดไปใช้เผยแพร่โดยมิได้รับอนุญาต ห้ามวัดระยะจากแบบ ให้ถือระยะตามตัวเลขที่ระบุไว้ในแบบเป็นหลัก หากมีการแก้ไขหรือเปลี่ยนแปลงใดๆให้อยู่ในดุลพินิจของวิศวกรหรือสถาปนิกผู้ออกแบบ ก่อนดำเนินการใดๆทุกครั้ง

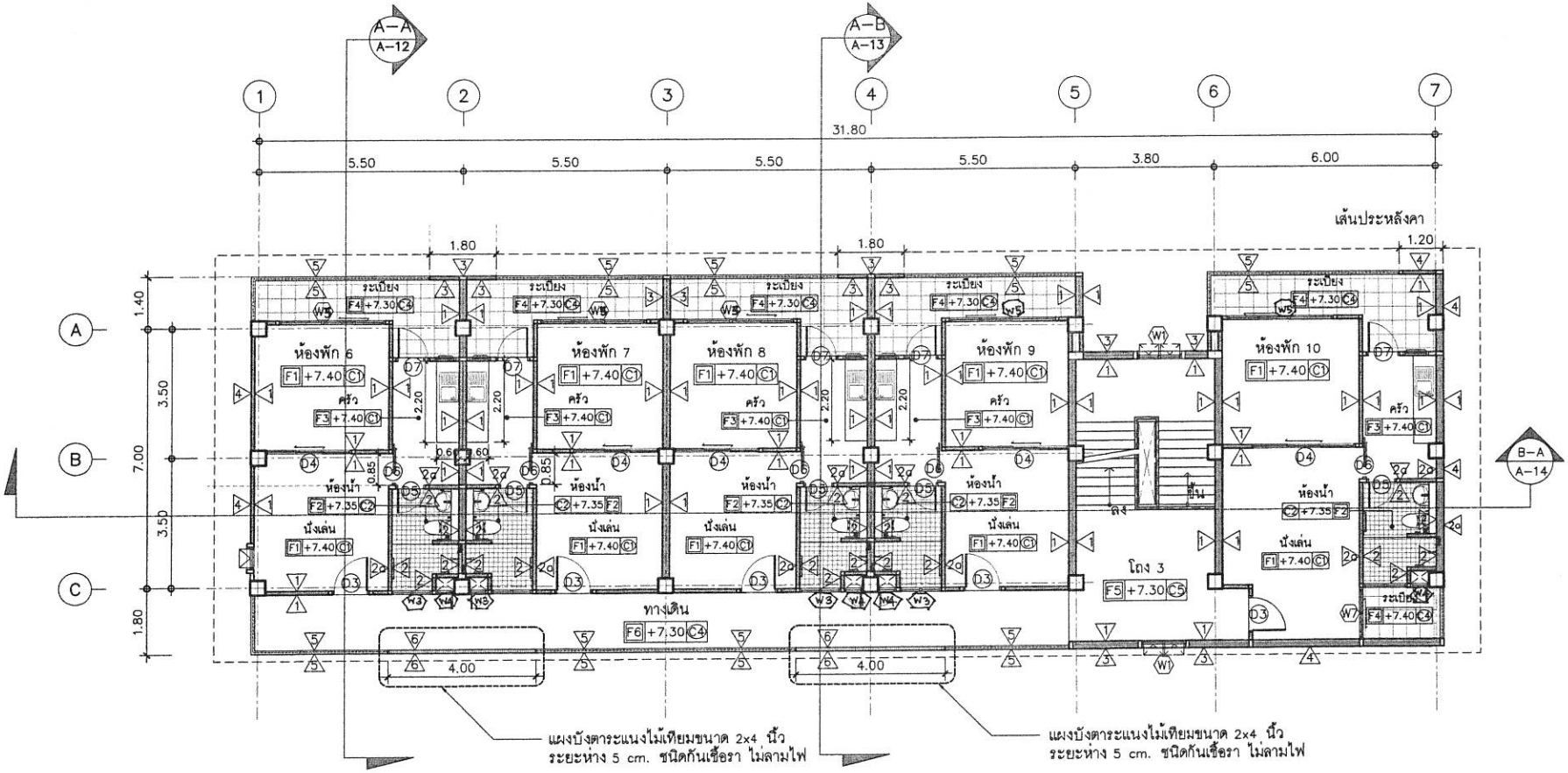

แปลนพื้นชั้นที่ 3

มาตราส่วน 1:125

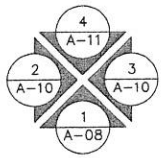

หมายเหตุ : รายการที่ไม่ปรากฏในแบบ หรือขัดแย้งกับการก่อสร้างจริง สามารถปรับได้ตามความเหมาะสมของพื้นที่ โดยให้ผู้รับจ้างเสนอ Shop drawing ต่อคณะกรรมการตรวจรับพัสดุผ่านผู้ควบคุมงาน เพื่อพิจารณาอนุมัติก่อนดำเนินการก่อสร้างอย่างเคร่งครัด

* ชุดเคาน์เตอร์ครัว ขนาดไม่น้อยกว่า 0.60x2.00 ม ให้เสนอ Shop drawing ก่อนดำเนินการ .
* แผงบังตาระแนงไม้เทียม ให้เสนอรูปแบบ และ Shop drawing แสดงวิธีการติดตั้งก่อนดำเนินการ

สำนักงานโยธาธิการและผังเมืองจังหวัดน่าน
กรมโยธาธิการและผังเมือง

โครงการก่อสร้างอาคารชุดพักอาศัย
ของข้าราชการ จำนวน 10 ยูนิต
(โครงสร้างรับแผ่นดินไหว)

เจ้าของ : ด่านศุลกากรทุ่งช้าง

สถานที่ : ต.ปอน อ.ทุ่งช้าง จ.น่าน

เห็นชอบ

(นางบุญศิรา เจริญศักดิ์)
โยธาธิการและผังเมืองจังหวัดน่าน

หัวหน้ากลุ่มงานวิชาการโยธาธิการ

(นายกรียงไกร ทองเนื้อห้า)
วิศวกรโยธาชำนาญการ

สถาปนิก

น.ส.อรกานต์ ไลไธสง
สถาปนิกปฏิบัติการ

วิศวกร

จ.ส.อ.ชีรุญยวัตร บุญมาปะ
วิศวกรโยธาชำนาญการ

นายนิติกร สุขใจ
พนักงานวิศวกรโยธา

สำรวจ

นายวรวุฒิ สวนธิ
พนักงานโยธา

เขียนแบบ

น.ส.อรกานต์ ไลไธสง
สถาปนิกปฏิบัติการ

นายนิติกร สุขใจ
พนักงานวิศวกรโยธา

แสดงแบบ

แปลนพื้นชั้นที่ 3

มาตราส่วน	1:125
วัน/เดือน/ปี	8 กุมภาพันธ์ 2566
เลขที่แบบ	สยผจ.นน.02/2566
แผ่นที่	A–07
จำนวนแผ่น	07/51

หมายเหตุ
แบบนี้สงวนลิขสิทธิ์ ห้ามนำส่วนหนึ่งส่วนใดหรือทั้งหมดไปใช้ผลิตซ้ำโดยมิได้รับอนุญาต ห้ามวัดระยะจากแบบ ให้มีระยะตามตัวเลขที่ระบุไว้ในแบบเป็นหลัก หากมีการแก้ไขหรือเปลี่ยนแปลงใดๆให้อยู่ในดุลพินิจของวิศวกรหรือสถาปนิกผู้ออกแบบ ก่อนดำเนินการใดๆทุกครั้ง

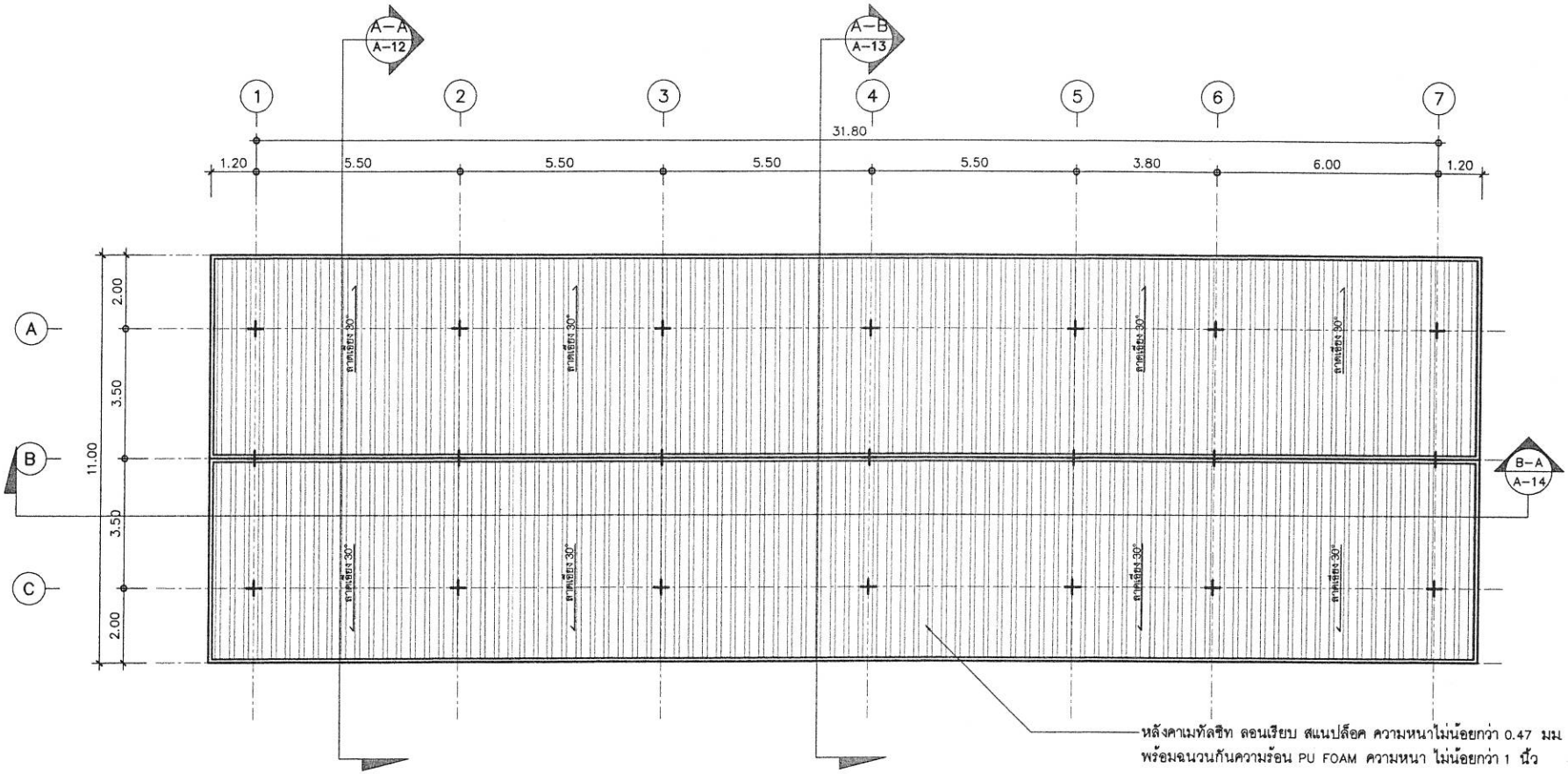

แปลนหลังคา

มาตราส่วน 1:125

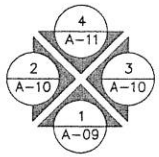

หมายเหตุ : รายการที่ไม่ปรากฏในแบบ หรือขัดแย้งกับการก่อสร้างจริง สามารถปรับได้ตามความเหมาะสมของพื้นที่
โดยให้ผู้รับจ้างเสนอ Shop drawing ต่อคณะกรรมการตรวจรับพัสดุผ่านผู้ควบคุมงาน
เพื่อพิจารณาอนุมัติก่อนดำเนินการก่อสร้างอย่างเคร่งครัด

สำนักงานโยธาธิการและผังเมืองจังหวัดน่าน
กรมโยธาธิการและผังเมือง

โครงการก่อสร้างอาคารชุดพักอาศัย
ของข้าราชการ จำนวน 10 ยูนิต
(โครงสร้างรับแผ่นดินไหว)

เจ้าของ : ด่านศุลกากรทุ่งช้าง

สถานที่ : ต.ปอน อ.ทุ่งช้าง จ.น่าน

เห็นชอบ

ฐ ก.พ. 66
(นางบุญจิรา เจริญศักดิ์)
โยธาธิการและผังเมืองจังหวัดน่าน

หัวหน้ากลุ่มงานวิชาการโยธาธิการ

ฐ ก.พ. 66
(นายเกรียงไกร ทองเนื้อห้า)
วิศวกรโยธาชำนาญการ

สถาปนิก

น.ส.อรกานต์ ไลไธสง
สถาปนิกปฏิบัติการ
8/ก.พ./66

.../.../...

วิศวกร

จ.ส.อ.ธีรญยวัตร บุญมาประ
วิศวกรโยธาชำนาญการ
8/ก.พ.66

นายนิติกร สุขใจ
พนักงานวิศวกรโยธา
8 ก.พ. 66

ตำแหน่ง

นายวรวุฒิ สวนชิ
พนักงานโยธา
8/ก.พ./66

.../.../...

เขียนแบบ

น.ส.อรกานต์ ไลไธสง
สถาปนิกปฏิบัติการ
8/ก.พ./66

นายนิติกร สุขใจ
พนักงานวิศวกรโยธา
8/ก.พ./66

แสดงแบบ

แปลนหลังคา

มาตราส่วน	1:125
วัน/เดือน/ปี	8 กุมภาพันธ์ 2566
เลขที่แบบ	สยผจ.น.น.02/2566
แผ่นที่	A–08
จำนวนแผ่น	08/51

หมายเหตุ
แบบนี้สงวนลิขสิทธิ์ ห้ามนำส่วนหนึ่งส่วนใด หรือทั้งหมดไปเผยแพร่โดยมิได้รับอนุญาต ห้ามวัดระยะจากแบบ ให้ถือระยะตามตัวเลขที่ระบุไว้ในแบบเป็นหลัก หากมีการแก้ไขหรือเปลี่ยนแปลงใดๆให้อยู่ในดุลพินิจของวิศวกรหรือสถาปนิกผู้ออกแบบ ก่อนดำเนินการใดๆทุกครั้ง

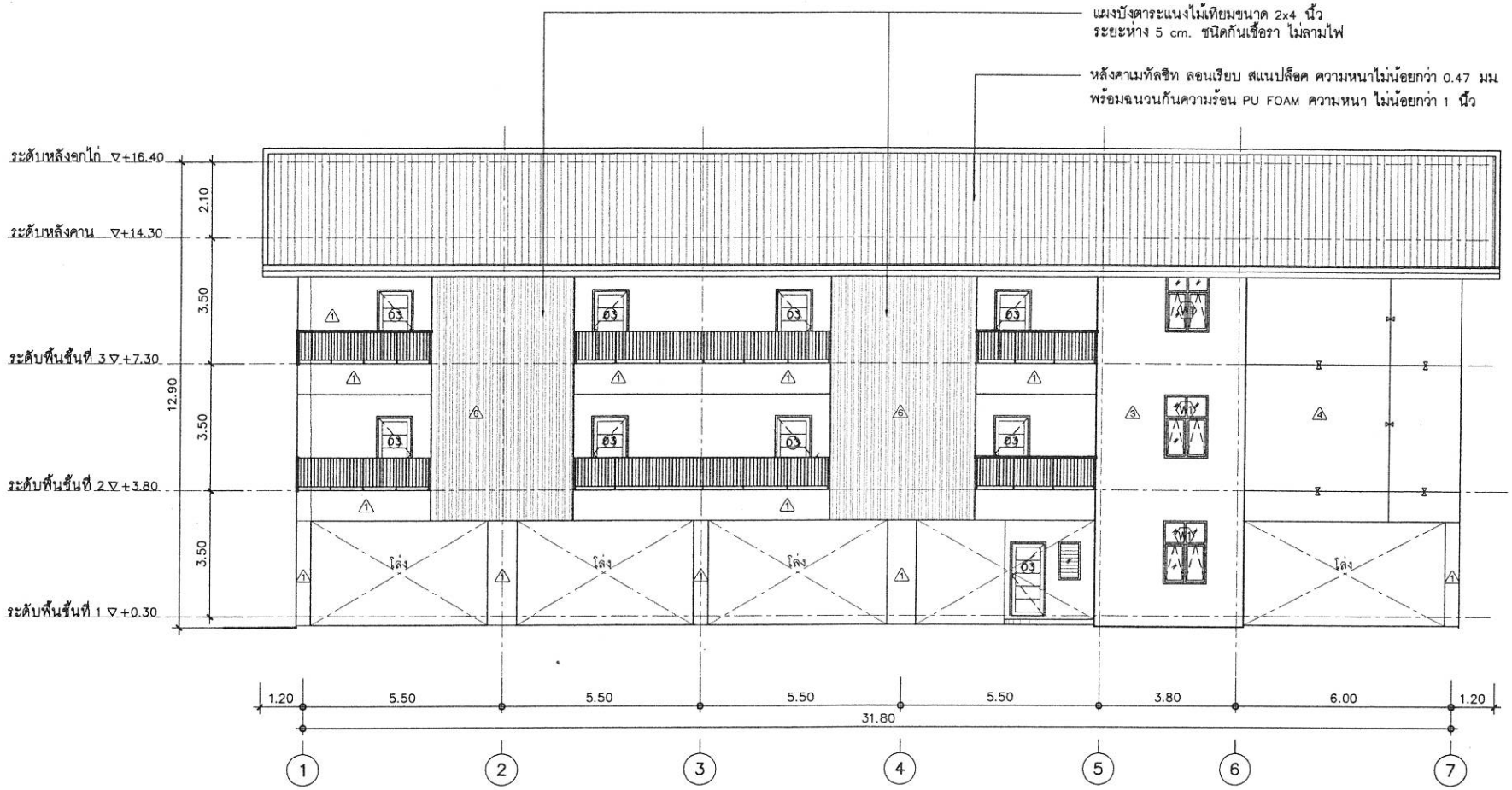

รูปด้าน 1

มาตราส่วน 1:125

1
A-09

หมายเหตุ : รายการที่ไม่ปรากฏในแบบ หรือขัดแย้งกับการก่อสร้างจริง สามารถปรับได้ตามความเหมาะสมของพื้นที่ โดยให้ผู้รับจ้างเสนอ Shop drawing ต่อคณะกรรมการตรวจรับพัสดุผ่านผู้ควบคุมงาน เพื่อพิจารณาอนุมัติก่อนดำเนินการก่อสร้างอย่างเคร่งครัด

* แผงบังตาระแนงไม้เทียม ให้เสนอรูปแบบ และ Shop drawing แสดงวิธีการติดตั้งก่อนดำเนินการ

⊠	สัญลักษณ์แนวเชาะร่อง ขนาดกว้าง 10 มม

สำนักงานโยธาธิการและผังเมืองจังหวัดน่าน
กรมโยธาธิการและผังเมือง

โครงการก่อสร้างอาคารชุดพักอาศัย
ของข้าราชการ จำนวน 10 ยูนิต
(โครงสร้างรับแผ่นดินไหว)

เจ้าของ : ด่านศุลกากรทุ่งช้าง
สถานที่ : ต.ปอน อ.ทุ่งช้าง จ.น่าน

เห็นชอบ

(นางบุญจิรา เจริญศักดิ์)
โยธาธิการและผังเมืองจังหวัดน่าน

หัวหน้ากลุ่มงานวิชาการโยธาธิการ

(นายเกรียงไกร ทองเนื้อห้า)
วิศวกรโยธาชำนาญการ

สถาปนิก

น.ส.อรกานต์ ไลไธสง
สถาปนิกปฏิบัติการ 8/กพ./66

วิศวกร

จ.ส.อ.ธีรญยวัตร บุญมาปะ
วิศวกรโยธาชำนาญการ 8 ก.พ.66

นายนิติกร สุขใจ
พนักงานวิศวกรโยธา 8 กพ.66

สำรวจ

นายวรวุฒิ สวนชิ
พนักงานโยธา 8 กพ.66

เขียนแบบ

น.ส.อรกานต์ ไลไธสง
สถาปนิกปฏิบัติการ 8/กพ./66

นายนิติกร สุขใจ
พนักงานวิศวกรโยธา 8/กพ./66

แสดงแบบ

รูปด้าน 1

มาตราส่วน	1:100
วัน/เดือน/ปี	8 กุมภาพันธ์ 2566
เลขที่แบบ	สยผจ.นน.02/2566
แผ่นที่	A-09
จำนวนแผ่น	09/51

หมายเหตุ
แบบนี้สงวนลิขสิทธิ์ ห้ามนำส่วนหนึ่งส่วนใดหรือทั้งหมดไปใช้เผยแพร่โดยมิได้รับอนุญาต ห้ามวัดระยะจากแบบ ให้ถือระยะตามตัวเลขที่ระบุไว้ในแบบเป็นหลัก หากมีการผิดไปหรือเปลี่ยนแปลงใดๆให้อยู่ในดุลยพินิจของวิศวกรหรือสถาปนิกผู้ออกแบบ ก่อนดำเนินการใดๆทุกครั้ง

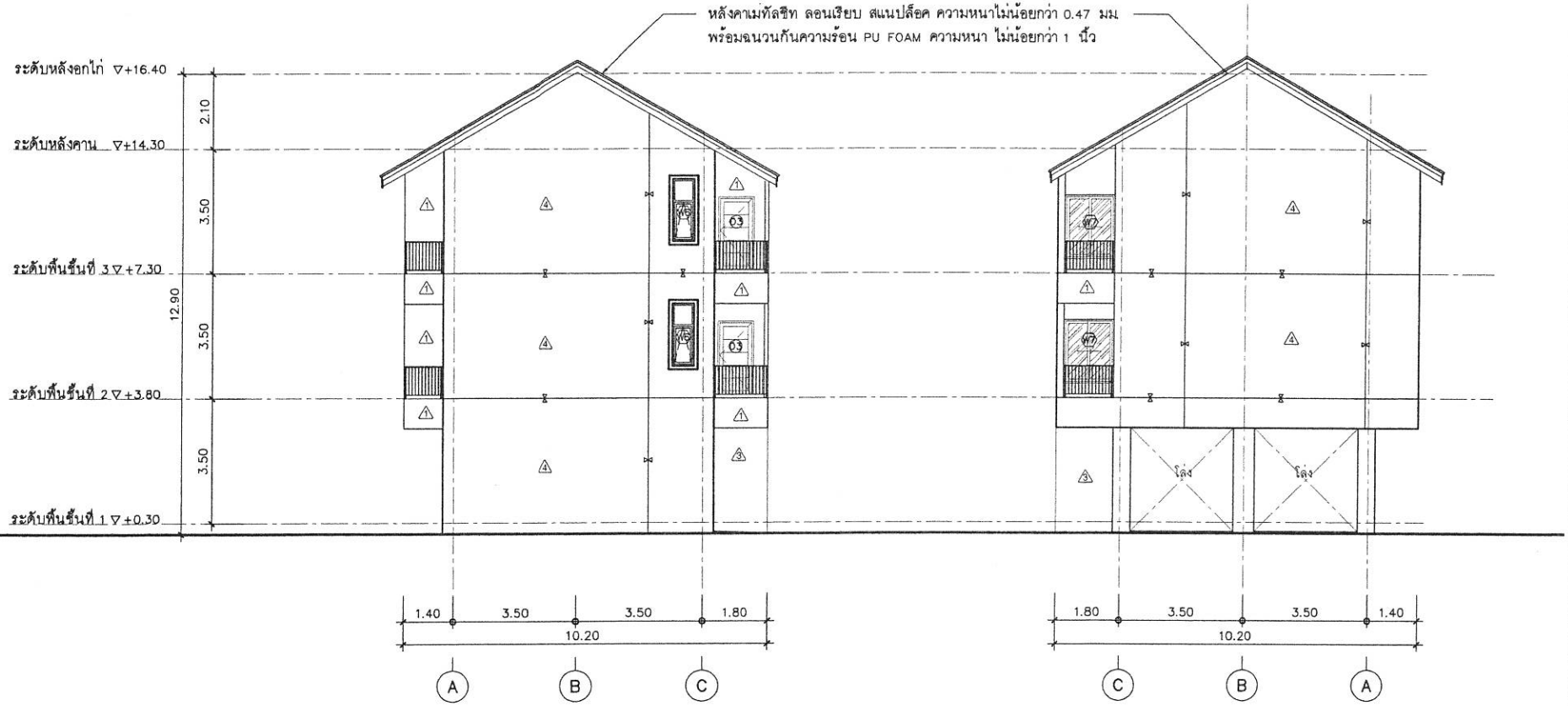

รูปด้าน 2

มาตราส่วน 1:125

2 A-10

รูปด้าน 3

มาตราส่วน 1:125

3 A-10

หมายเหตุ : รายการที่ไม่ปรากฏในแบบ หรือขัดแย้งกับการก่อสร้างจริง สามารถปรับได้ตามความเหมาะสมของพื้นที่ โดยให้ผู้รับจ้างเสนอ Shop drawing ต่อคณะกรรมการตรวจรับพัสดุผ่านผู้ควบคุมงาน เพื่อพิจารณาอนุมัติก่อนดำเนินการก่อสร้างอย่างเคร่งครัด

* แผงบังตาระแนงไม้เทียม ให้เสนอรูปแบบ และ Shop drawing แสดงวิธีการติดตั้งก่อนดำเนินการ

⧗	สัญลักษณ์แนวเชาะร่อง ขนาดกว้าง 10 มม

สำนักงานโยธาธิการและผังเมืองจังหวัดน่าน
กรมโยธาธิการและผังเมือง

โครงการก่อสร้างอาคารชุดพักอาศัย
ของข้าราชการ จำนวน 10 ยูนิต
(โครงสร้างรับแผ่นดินไหว)

เจ้าของ : ด่านศุลกากรทุ่งช้าง

สถานที่ : ต.ปอน อ.ทุ่งช้าง จ.น่าน

เห็นชอบ

9 ก.พ.66
(นางบุญจิรา เจริญศักดิ์)
โยธาธิการและผังเมืองจังหวัดน่าน

หัวหน้ากลุ่มงานวิชาการโยธาธิการ

9 ก.พ.66
(นายเกรียงไกร ทองเนื้อห้า)
วิศวกรโยธาชำนาญการ

สถาปนิก

น.ส.อรกานต์ ไลไธสง
สถาปนิกปฏิบัติการ
8/ก.พ./66

.../.../...

วิศวกร

จ.ส.อ.ธีรุญยวัตร บุญมาปะ
วิศวกรโยธาชำนาญการ
8/ก.พ./66

นายนิติกร สุขใจ
หนักงานวิศวกรโยธา
9 ก.พ.66

ตรวจ

นายวรวุฒิ สวนชิ
พนักงานโยธา
8/ก.พ./66

.../.../...

เขียนแบบ

น.ส.อรกานต์ ไลไธสง
สถาปนิกปฏิบัติการ
8/ก.พ./66

นายนิติกร สุขใจ
หนักงานวิศวกรโยธา
9/ก.พ./66

แสดงแบบ

รูปด้าน 2, 4

มาตราส่วน	1:100
วัน/เดือน/ปี	8 กุมภาพันธ์ 2566
เลขที่แบบ	สยผจ.นน.02/2566
แผ่นที่ A-10	จำนวนแผ่น 10/51

หมายเหตุ
แบบนี้สงวนลิขสิทธิ์ ห้ามนำส่วนหนึ่งส่วนใดหรือทั้งหมดไปใช้เผยแพร่โดยมิได้รับอนุญาต ห้ามวัดระยะจากแบบ ให้ถือระยะตามตัวเลขที่ระบุไว้ในแบบเป็นหลัก หากมีการแก้ไขหรือเปลี่ยนแปลงใดๆให้อยู่ในดุลพินิจของวิศวกรหรือสถาปนิกผู้ออกแบบ ก่อนดำเนินการใดๆทุกครั้ง

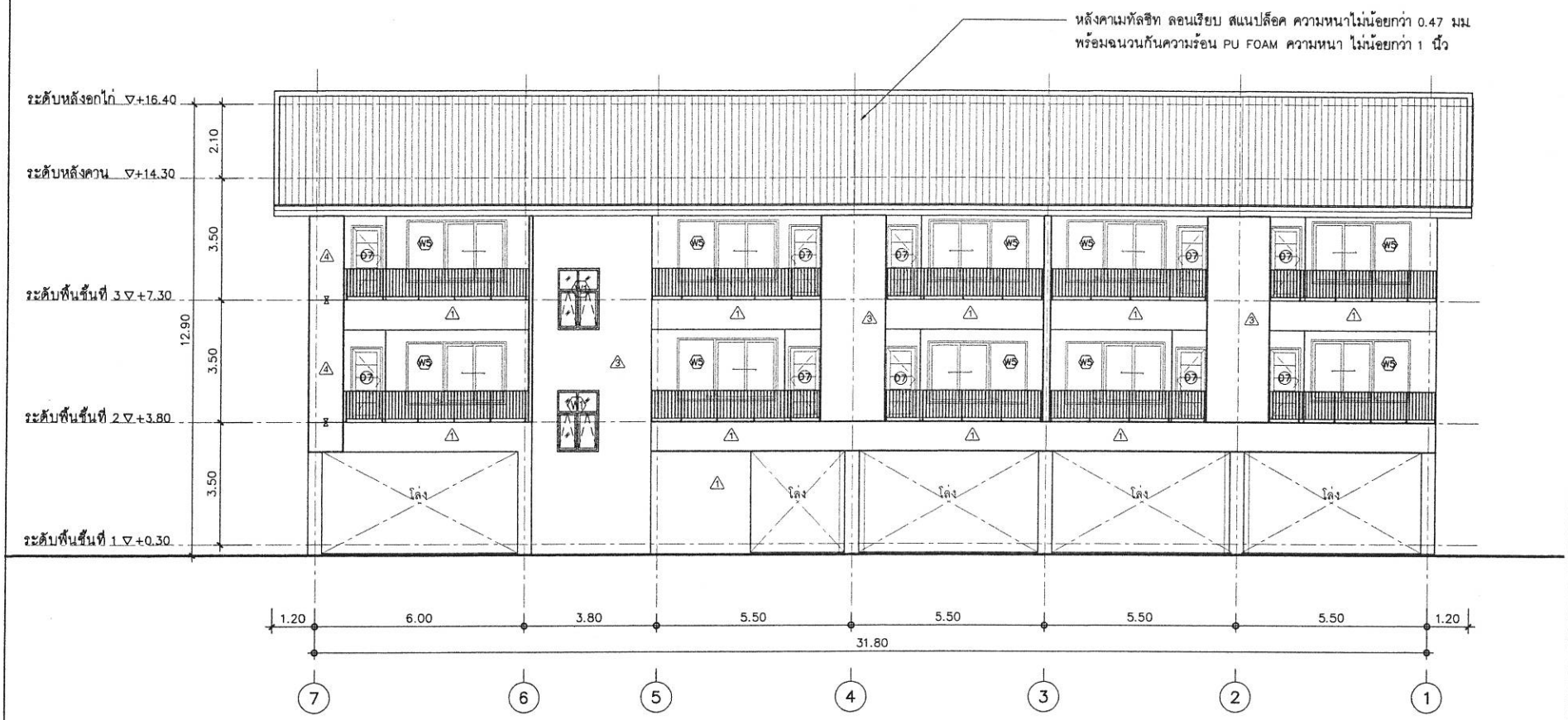

รูปด้าน 4

มาตราส่วน 1:125

4 / A-11

หมายเหตุ : รายการที่ไม่ปรากฏในแบบ หรือขัดแย้งกับการก่อสร้างจริง สามารถปรับได้ตามความเหมาะสมของพื้นที่ โดยให้ผู้รับจ้างเสนอ Shop drawing ต่อคณะกรรมการตรวจรับพัสดุผ่านผู้ควบคุมงาน เพื่อพิจารณาอนุมัติก่อนดำเนินการก่อสร้างอย่างเคร่งครัด

⊠	สัญลักษณ์แนวเชาะร่อง ขนาดกว้าง 10 มม

สำนักงานโยธาธิการและผังเมืองจังหวัดน่าน
กรมโยธาธิการและผังเมือง

โครงการก่อสร้างอาคารชุดพักอาศัย
ของข้าราชการ จำนวน 10 ยูนิต
(โครงสร้างรับแผ่นดินไหว)

เจ้าของ : ด่านศุลกากรทุ่งช้าง

สถานที่ : ต.ปอน อ.ทุ่งช้าง จ.น่าน

เห็นชอบ

(นางบุญศิรา เจริญศักดิ์)
โยธาธิการและผังเมืองจังหวัดน่าน

หัวหน้ากลุ่มงานวิชาการโยธาธิการ

(นายเกรียงไกร ทองเนื้อห้า)
วิศวกรโยธาชำนาญการ

สถาปนิก

น.ส.อรกานต์ ไลไธสง
สถาปนิกปฏิบัติการ 8/ก.พ./66

.../.../...

วิศวกร

จ.ส.อ.ธีรุญยวัศร บุญมาประ
วิศวกรโยธาชำนาญการ 8/ก.พ./66

นายนิติกร สุขใจ
พนักงานวิศวกรโยธา 8/ก.พ./66

สำรวจ

นายวรวุฒิ สวนชิ
พนักงานโยธา 8/ก.พ./66

.../.../...

เขียนแบบ

น.ส.อรกานต์ ไลไธสง
สถาปนิกปฏิบัติการ 8/ก.พ./66

นายนิติกร สุขใจ
พนักงานวิศวกรโยธา 8/ก.พ./66

แสดงแบบ

รูปด้าน 3

มาตราส่วน	1:100
วัน/เดือน/ปี	8 กุมภาพันธ์ 2566
เลขที่แบบ	สยผจ.นน.02/2566
แผ่นที่ A-11	จำนวนแผ่น 11/51

หมายเหตุ
แบบนี้สงวนลิขสิทธิ์ ห้ามนำส่วนหนึ่งส่วนใดหรือทั้งหมดไปใช้เผยแพร่โดยมิได้รับอนุญาต ห้ามวัดระยะจากแบบ ให้ยึดระยะตามตัวเลขที่ระบุไว้ในแบบเป็นหลัก หากมีการนำไปใช้หรือเปลี่ยนแปลงใดๆให้อยู่ในดุลพินิจของวิศวกรหรือสถาปนิกผู้ออกแบบ ก่อนดำเนินการใดๆทุกครั้ง

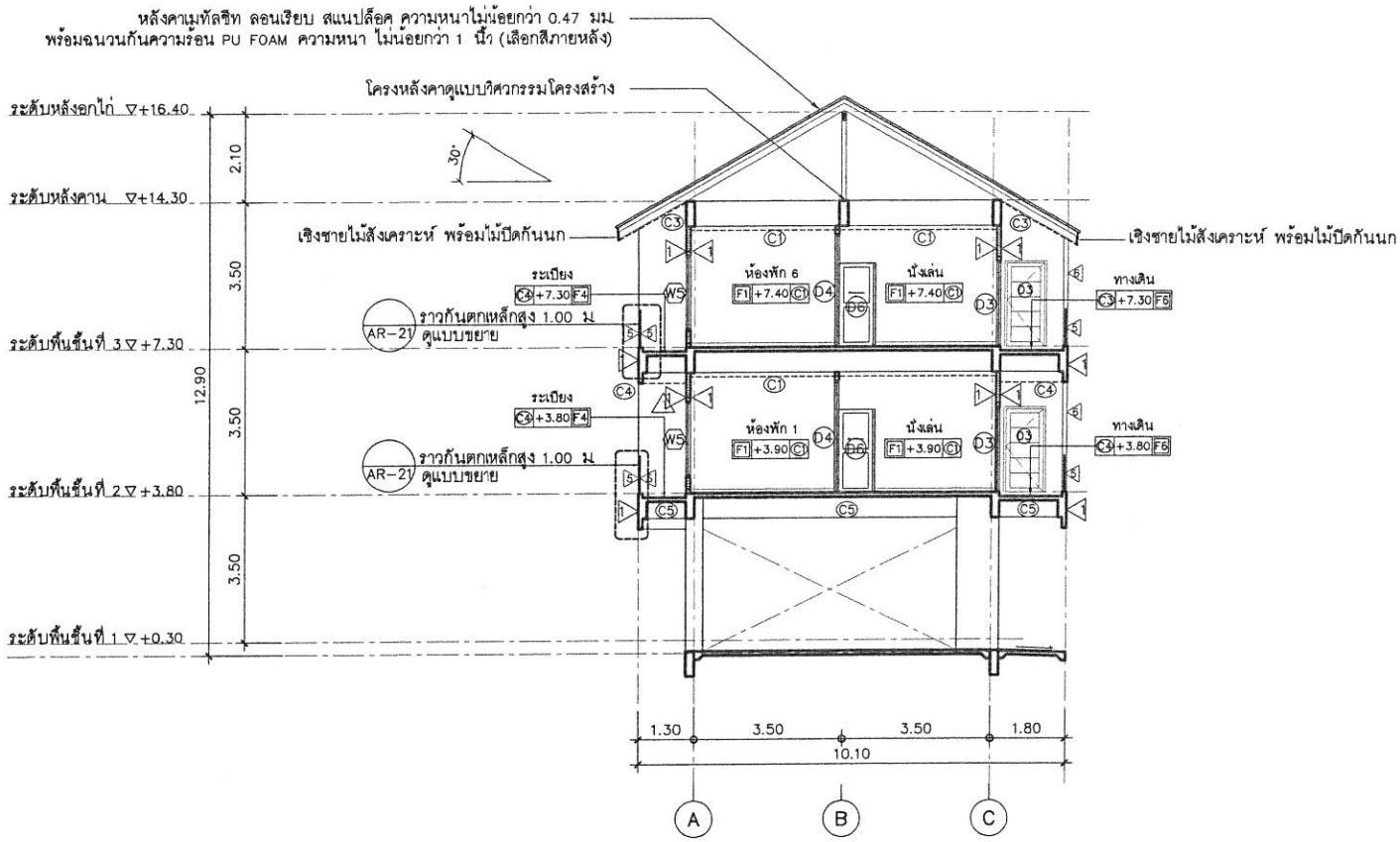

รูปตัด A–A

มาตราส่วน 1:125

หมายเหตุ : รายการที่ไม่ปรากฏในแบบ หรือขัดแย้งกับการก่อสร้างจริง สามารถปรับได้ตามความเหมาะสมของพื้นที่ โดยให้ผู้รับจ้างเสนอ Shop drawing ต่อคณะกรรมการตรวจรับพัสดุผ่านผู้ควบคุมงาน เพื่อพิจารณาอนุมัติก่อนดำเนินการก่อสร้างอย่างเคร่งครัด

* แผงบังตาระแนงไม้เทียม ให้เสนอรูปแบบ และ Shop drawing แสดงวิธีการติดตั้งก่อนดำเนินการ

สำนักงานโยธาธิการและผังเมืองจังหวัดน่าน
กรมโยธาธิการและผังเมือง

โครงการก่อสร้างอาคารชุดพักอาศัย
ของข้าราชการ จำนวน 10 ยูนิต
(โครงสร้างรับแผ่นดินไหว)

เจ้าของ : ด่านศุลกากรทุ่งช้าง

สถานที่ : ต.ปอน อ.ทุ่งช้าง จ.น่าน

เห็นชอบ

(นางบุญจิรา เจริญศักดิ์)
โยธาธิการและผังเมืองจังหวัดน่าน

หัวหน้ากลุ่มงานวิชาการโยธาธิการ

(นายเกรียงไกร ทองเนื้อห้า)
วิศวกรโยธาชำนาญการ

สถาปนิก

น.ส.อรกานต์ ไลโยสง
สถาปนิกปฏิบัติการ

วิศวกร

จ.ส.อ.ธีรุญยวัตร บุญมาปะ
วิศวกรโยธาชำนาญการ

นายนิติกร สุขใจ
พนักงานวิศวกรโยธา

ตรวจ

นายวรวุฒิ สวนชิ
พนักงานโยธา

เขียนแบบ

น.ส.อรกานต์ ไลโยสง
สถาปนิกปฏิบัติการ

นายนิติกร สุขใจ
พนักงานวิศวกรโยธา

แสดงแบบ

มาตราส่วน	1:100
วัน/เดือน/ปี	8 กุมภาพันธ์ 2566
เลขที่แบบ	สยผจ.นน.02/2566
แผ่นที่	A–12
จำนวนแผ่น	12/51

หมายเหตุ
แบบนี้สงวนลิขสิทธิ์ ห้ามนำส่วนหนึ่งส่วนใดหรือทั้งหมดไปเผยแพร่โดยมิได้รับอนุญาต
ห้ามวัดระยะจากแบบ ให้ถือระยะตามตัวเลขที่ระบุไว้ในแบบเป็นหลัก หากมีการแก้ไขหรือเปลี่ยนแปลงใดๆให้อยู่ในดุลพินิจของวิศวกรหรือสถาปนิกผู้ออกแบบ ก่อนดำเนินการใดๆทุกครั้ง

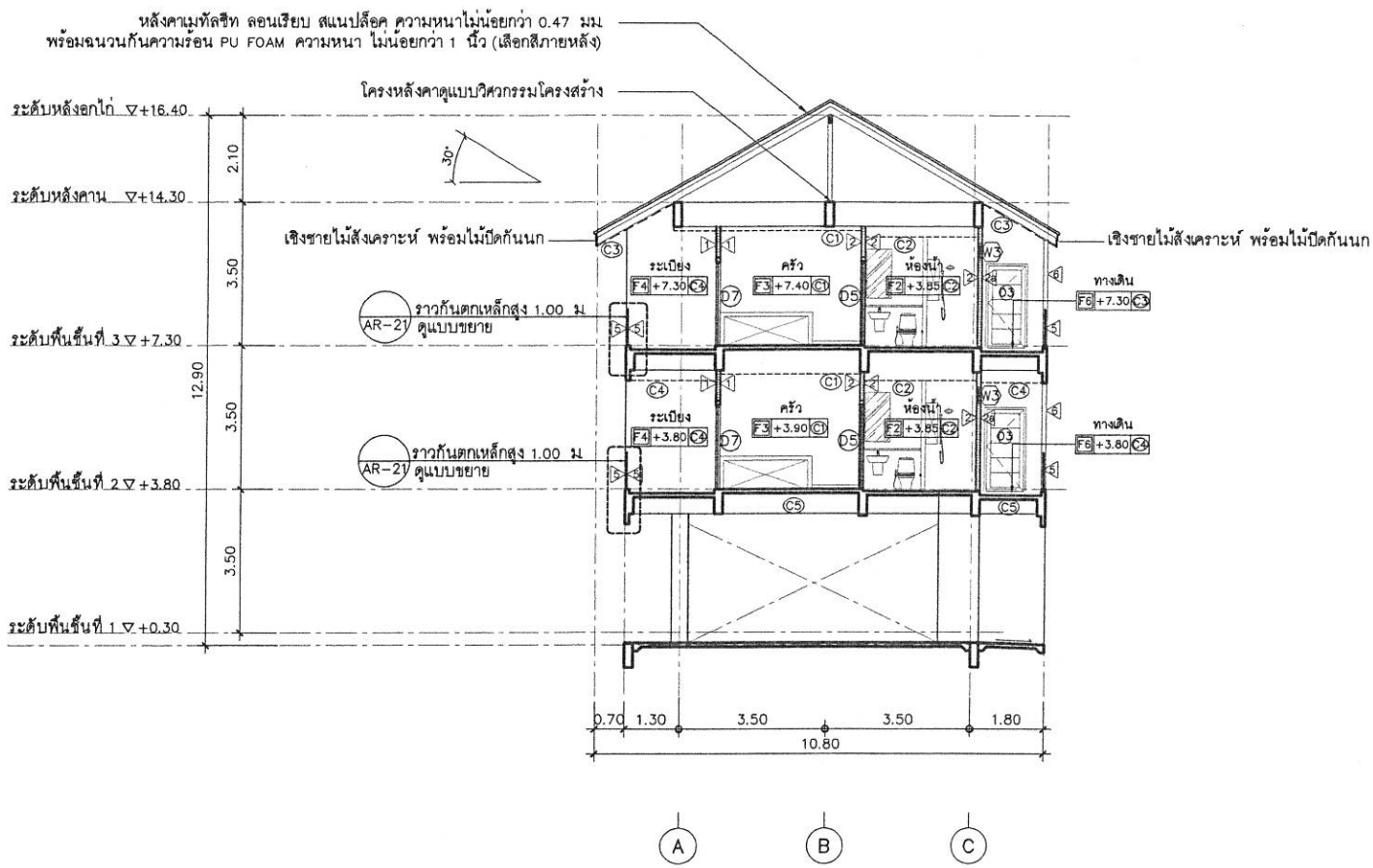

รูปตัด A–B

มาตราส่วน 1:125

หมายเหตุ : รายการที่ไม่ปรากฏในแบบ หรือขัดแย้งกับการก่อสร้างจริง สามารถปรับได้ตามความเหมาะสมของพื้นที่ โดยให้ผู้รับจ้างเสนอ Shop drawing ต่อคณะกรรมการตรวจรับพัสดุผ่านผู้ควบคุมงาน เพื่อพิจารณาอนุมัติก่อนดำเนินการก่อสร้างอย่างเคร่งครัด

- ชุดเคาน์เตอร์ครัว ขนาดไม่น้อยกว่า 0.60x2.00 ม ให้เสนอ Shop drawing ก่อนดำเนินการ .
- แผงบังตาระแนงไม้เทียม ให้เสนอรูปแบบ และ Shop drawing แสดงวิธีการติดตั้งก่อนดำเนินการ

สำนักงานโยธาธิการและผังเมืองจังหวัดน่าน
กรมโยธาธิการและผังเมือง

โครงการก่อสร้างอาคารชุดพักอาศัย
ของข้าราชการ จำนวน 10 ยูนิต
(โครงสร้างรับแผ่นดินไหว)

เจ้าของ : ด่านศุลกากรทุ่งช้าง

สถานที่ : ต.ปอน อ.ทุ่งช้าง จ.น่าน

เห็นชอบ
(นางบุญสิรา เจริญศักดิ์)
โยธาธิการและผังเมืองจังหวัดน่าน

หัวหน้ากลุ่มงานวิชาการโยธาธิการ
(นายเกรียงไกร ทองเนื้อห้า)
วิศวกรโยธาชำนาญการ

สถาปนิก
น.ส.อรกานต์ ไลไธสง
สถาปนิกปฏิบัติการ

วิศวกร
จ.ส.อ.ธีรุญยวัตร บุญมาปะ
วิศวกรโยธาชำนาญการ
นายนิติกร สุขใจ
หนักงานวิศวกรโยธา

สำรวจ
นายวรวุฒิ สวนชิ
พนักงานโยธา

เขียนแบบ
น.ส.อรกานต์ ไลไธสง
สถาปนิกปฏิบัติการ
นายนิติกร สุขใจ
หนักงานวิศวกรโยธา

แสดงแบบ

มาตราส่วน	1:100
วัน/เดือน/ปี	8 กุมภาพันธ์ 2566
เลขที่แบบ	สยผจ.น.น.02/2566
แผ่นที่ A–13	จำนวนแผ่น 13/51

หมายเหตุ
แบบนี้สงวนลิขสิทธิ์ ห้ามนำส่วนหนึ่งส่วนใด หรือทั้งหมดไปใช้เผยแพร่โดยมิได้รับอนุญาต ห้ามวัดระยะจากแบบ ให้มีระยะตามตัวเลขที่ระบุไว้ในแบบเป็นหลัก หากมีการแก้ไขหรือเปลี่ยนแปลงใดๆให้อยู่ในดุลพินิจของวิศวกรหรือสถาปนิกผู้ออกแบบ ก่อนดำเนินการใดๆทุกครั้ง

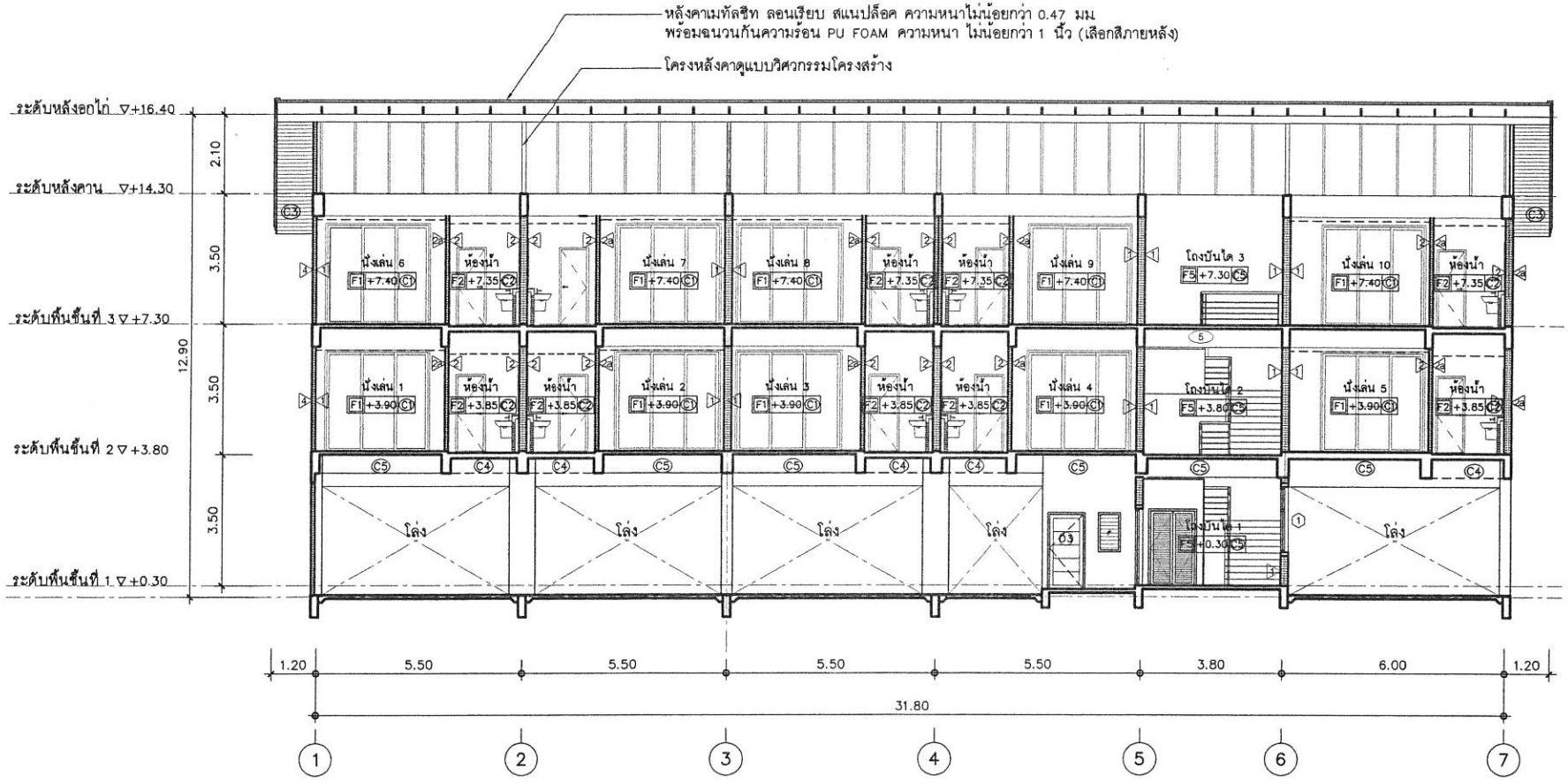

รูปตัด B–A

มาตราส่วน 1:125

หมายเหตุ : รายการที่ไม่ปรากฏในแบบ หรือขัดแย้งกับการก่อสร้างจริง สามารถปรับได้ตามความเหมาะสมของพื้นที่ โดยให้ผู้รับจ้างเสนอ Shop drawing ต่อคณะกรรมการตรวจรับพัสดุผ่านผู้ควบคุมงาน เพื่อพิจารณาอนุมัติก่อนดำเนินการก่อสร้างอย่างเคร่งครัด

* แผงบังตาระแนงไม้เทียม ให้เสนอรูปแบบ และ Shop drawing แสดงวิธีการติดตั้งก่อนดำเนินการ

สำนักงานโยธาธิการและผังเมืองจังหวัดน่าน
กรมโยธาธิการและผังเมือง

โครงการก่อสร้างอาคารชุดพักอาศัย
ของข้าราชการ จำนวน 10 ยูนิต
(โครงสร้างรับแผ่นดินไหว)

เจ้าของ : ด่านศุลกากรทุ่งช้าง

สถานที่ : ต.ปอน อ.ทุ่งช้าง จ.น่าน

เห็นชอบ

(นางบุญจิรา เจริญศักดิ์)
โยธาธิการและผังเมืองจังหวัดน่าน

หัวหน้ากลุ่มงานวิชาการโยธาธิการ

(นายเกรียงไกร ทองเนื้อห้า)
วิศวกรโยธาชำนาญการ

สถาปนิก

น.ส.อรกานต์ ไลไธสง
สถาปนิกปฏิบัติการ

วิศวกร

จ.ส.อ.ธีรญยวัตร บุญมาปะ
วิศวกรโยธาชำนาญการ

นายนิติกร สุขใจ
หนักงานวิศวกรโยธา

สำรวจ

นายวรวุฒิ สวนธิ
หนักงานโยธา

เขียนแบบ

น.ส.อรกานต์ ไลไธสง
สถาปนิกปฏิบัติการ

นายนิติกร สุขใจ
หนักงานวิศวกรโยธา

แสดงแบบ

รูปตัด B–A

มาตราส่วน	1:100
วัน/เดือน/ปี	8 กุมภาพันธ์ 2566
เลขที่แบบ	สยผจ.น.น.02/2566
แผ่นที่ A–14	จำนวนแผ่น 14/51

หมายเหตุ
แบบนี้สงวนลิขสิทธิ์ ห้ามนำส่วนหนึ่งส่วนใดหรือทั้งหมดไปใช้เผยแพร่โดยมิได้รับอนุญาต ห้ามวัดระยะจากแบบ ให้ถือระยะตามตัวเลขที่ระบุไว้ในแบบเป็นหลัก หากมีการนำไปใช้หรือเปลี่ยนแปลงใดๆให้อยู่ในดุลพินิจของวิศวกรหรือสถาปนิกผู้ออกแบบ ก่อนดำเนินการใดๆทุกครั้ง

สัญลักษณ์	ตำแหน่ง (POSITION)	จำนวน
D1	ประตูทางเข้าอาคาร	1

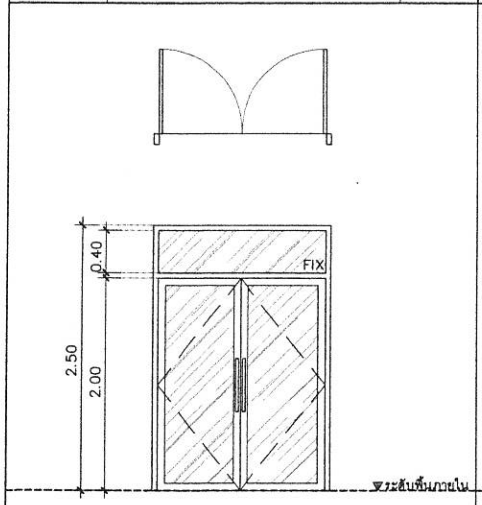

ลักษณะ	– ชุดประตูบานเปิดคู่
วงกบ	– อลูมิเนียมผิวทรายซาฮาร่า สีระบุภายหลัง
กรอบบาน	– อลูมิเนียมผิวทรายซาฮาร่า สีระบุภายหลัง
ลูกฟัก	– กระจกเขียวตัดแสง หนา 6 มม
มือจับ	– STAINLESS STEEL ผิว HAIR LINE
อุปกรณ์	– อุปกรณ์ชุดล็อคตามมาตรฐานผู้ผลิต

สัญลักษณ์	ตำแหน่ง (POSITION)	จำนวน
D2	ประตูห้องเก็บของ	1

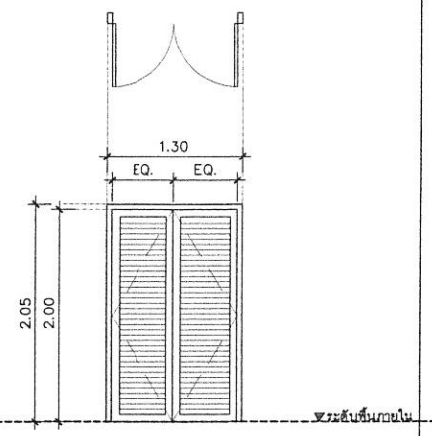

ลักษณะ	– ชุดประตูบานเปิดคู่
วงกบ	– ตามมาตรฐานผู้ผลิต
กรอบบาน	– ไฟเบอร์กลาส
ลูกฟัก	– ไฟเบอร์กลาส
มือจับ	– ตามมาตรฐานผู้ผลิต
อุปกรณ์	– อุปกรณ์ชุดล็อคตามมาตรฐานผู้ผลิต

สัญลักษณ์	ตำแหน่ง (POSITION)	จำนวน
D3	ห้องระบบไฟฟ้า , ห้องพัก	11

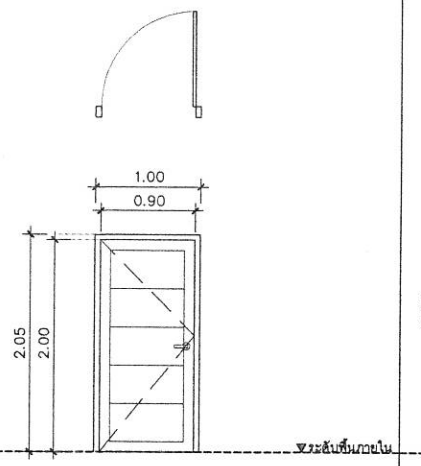

ลักษณะ	– ประตูบานเปิดเดี่ยว
วงกบ	– ตามมาตรฐานผู้ผลิต + บัววงกบ
กรอบบาน	– ไฟเบอร์กลาส
ลูกฟัก	– ไฟเบอร์กลาส
มือจับ	– ลูกบิดแบบก้านโยก สแตนเลส ผิว HAIR LINE
อุปกรณ์	– อุปกรณ์ชุดล็อคตามมาตรฐานผู้ผลิต

สัญลักษณ์	ตำแหน่ง (POSITION)	จำนวน
D4	ห้องนอน	10

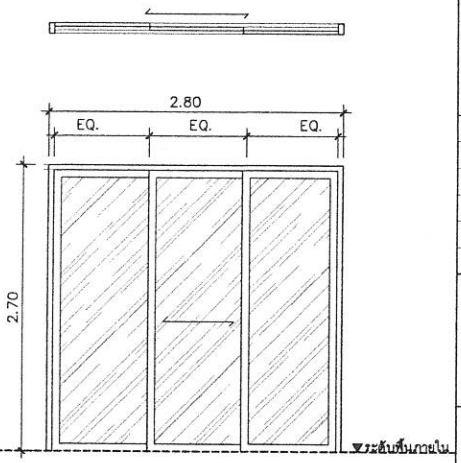

ลักษณะ	– ชุดประตูบานเลื่อน 3 ตอน
วงกบ	– อลูมิเนียมผิวทรายซาฮาร่า สีระบุภายหลัง
กรอบบาน	– อลูมิเนียมผิวทรายซาฮาร่า สีระบุภายหลัง
ลูกฟัก	– กระจกเขียวตัดแสง หนา 6 มม
มือจับ	– ตามมาตรฐานผู้ผลิต
อุปกรณ์	– อุปกรณ์ชุดล็อคตามมาตรฐานผู้ผลิต

สัญลักษณ์	ตำแหน่ง (POSITION)	จำนวน
D5	ห้องน้ำ	10

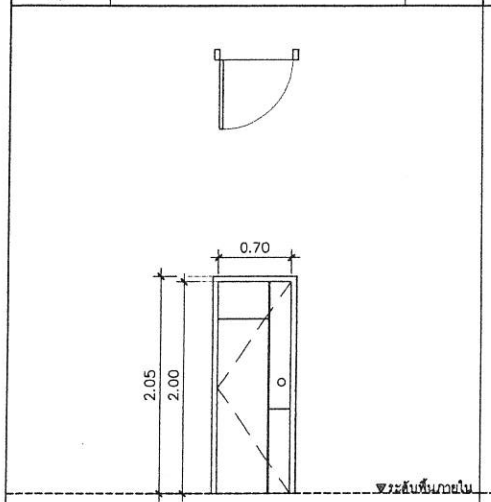

ลักษณะ	– ประตูบานเปิดเดี่ยว
วงกบ	– ตามมาตรฐานผู้ผลิต
กรอบบาน	– ไฟเบอร์กลาส
ลูกฟัก	– ไฟเบอร์กลาส
มือจับ	– ลูกบิด สแตนเลส
อุปกรณ์	– อุปกรณ์ชุดล็อคตามมาตรฐานผู้ผลิต

สัญลักษณ์	ตำแหน่ง (POSITION)	จำนวน
D6	ห้องครัว	10

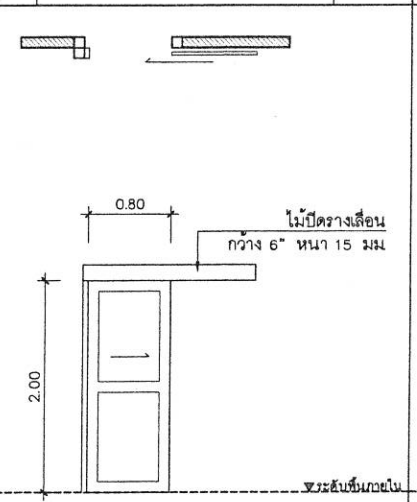

ลักษณะ	– ชุดประตูบานเลื่อน
วงกบ	– ตามมาตรฐานผู้ผลิต
กรอบบาน	– ไฟเบอร์กลาส
ลูกฟัก	– ไฟเบอร์กลาส
มือจับ	– ตามมาตรฐานผู้ผลิต
อุปกรณ์	– อุปกรณ์ชุดล็อคตามมาตรฐานผู้ผลิต

สัญลักษณ์	ตำแหน่ง (POSITION)	จำนวน
D7	ครัวสู่ระเบียง	10

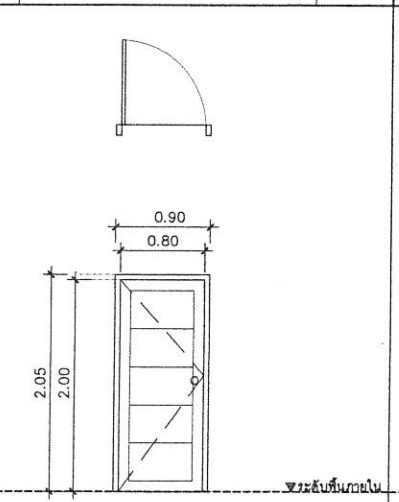

ลักษณะ	– ประตูบานเปิดเดี่ยว
วงกบ	– ตามมาตรฐานผู้ผลิต
กรอบบาน	– ไฟเบอร์กลาส
ลูกฟัก	– ไฟเบอร์กลาส
มือจับ	– ลูกบิด สแตนเลส
อุปกรณ์	– อุปกรณ์ชุดล็อคตามมาตรฐานผู้ผลิต

สัญลักษณ์	ตำแหน่ง (POSITION)	จำนวน

ลักษณะ	
วงกบ	
กรอบบาน	
ลูกฟัก	
มือจับ	
อุปกรณ์	

หมายเหตุ :

1. รูปแบบประตู– หน้าต่าง ให้เสนอขออนุมัติรูปแบบวัสดุต่อคณะกรรมการตรวจรับพัสดุเพื่อพิจารณาอนุมัติใช้ก่อนทำการก่อสร้าง
2. งานประตู– หน้าต่างของอาคารที่มีขนาด กว้าง สูง อาจมีค่าแตกต่างคลาดเคลื่อนลบได้ไม่เกิน 5 ซม หรือใกล้เคียง มีขนาดเกินกว่าระบุได้ เนื่องจากบางตำแหน่งแบบกำหนดชิดติดกับโครงสร้าง คสล หรือผนังก่ออิฐ ห้องต่างๆทำให้ไม่สามารถดำเนินการตามตามระยะในแบบแปลนได้

สำนักงานโยธาธิการและผังเมืองจังหวัดน่าน
กรมโยธาธิการและผังเมือง

โครงการก่อสร้างอาคารชุดพักอาศัยของข้าราชการ จำนวน 10 ยูนิต (โครงสร้างรับแผ่นดินไหว)

เจ้าของ : ด่านศุลกากรทุ่งช้าง

สถานที่ : ต.ปอน อ.ทุ่งช้าง จ.น่าน

เห็นชอบ

(นางบุญจิรา เจริญศักดิ์)
โยธาธิการและผังเมืองจังหวัดน่าน

หัวหน้ากลุ่มงานวิชาการโยธาธิการ

(นายเกรียงไกร ทองเนื้อห้า)
วิศวกรโยธาชำนาญการ

สถาปนิก

น.ส.อรกานต์ ไลไธสง
สถาปนิกปฏิบัติการ
8/ก.พ./66

วิศวกร

จ.ส.อ.ธีรุญยวัตร บุญมาประ
วิศวกรโยธาชำนาญการ
8/ก.พ./66

นายนิติกร สุขใจ
พนักงานวิศวกรโยธา
8 ก.พ. 66

ตำรวจ

นายวรวุฒิ สวนชิ
พนักงานโยธา
8/ก.พ./66

เขียนแบบ

น.ส.อรกานต์ ไลไธสง
สถาปนิกปฏิบัติการ
8/ก.พ./66

นายนิติกร สุขใจ
พนักงานวิศวกรโยธา
8/ก.พ./66

แสดงแบบ

แบบขยายประตู

มาตราส่วน	1:50
วัน/เดือน/ปี	8 กุมภาพันธ์ 2566
เลขที่แบบ	สยจ.น.02/2566
แผ่นที่	A–15
จำนวนแผ่น	15/51

หมายเหตุ
แบบนี้สงวนลิขสิทธิ์ ห้ามนำส่วนหนึ่งส่วนใดหรือทั้งหมดไปเผยแพร่โดยมิได้รับอนุญาต ห้ามวัดระยะจากแบบ ให้ถือระยะตามตัวเลขที่ระบุไว้ในแบบเป็นหลัก หากมีการแก้ไขหรือเปลี่ยนแปลงใดๆให้อยู่ในดุลพินิจของวิศวกรหรือสถาปนิกผู้ออกแบบ ก่อนดำเนินการใดๆทุกครั้ง

สัญลักษณ์	ตำแหน่ง (POSITION)	จำนวน
W1	โถงบันได	6

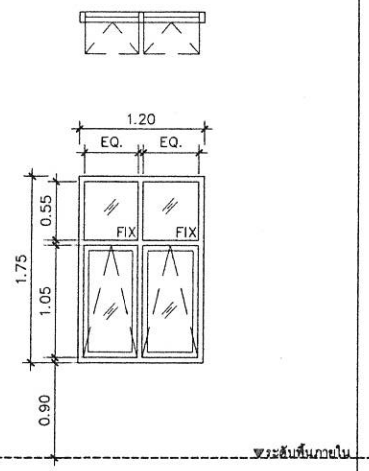

ลักษณะ	– ชุดหน้าต่างบานกระทุ้งและบานติดตาย
วงกบ	– อลูมิเนียมผิวทรายซาฮาร่า สีระบุภายหลัง
กรอบบาน	– อลูมิเนียมผิวทรายซาฮาร่า สีระบุภายหลัง
ลูกฟัก	– กระจกเขียวตัดแสง หนา 6 มม
มือจับ	– ตามมาตรฐานผู้ผลิต
อุปกรณ์	– อุปกรณ์บานกระทุ้งอลูมิเนียมครบชุด

สัญลักษณ์	ตำแหน่ง (POSITION)	จำนวน
W2	ห้องไฟฟ้า, ห้องครัว	11

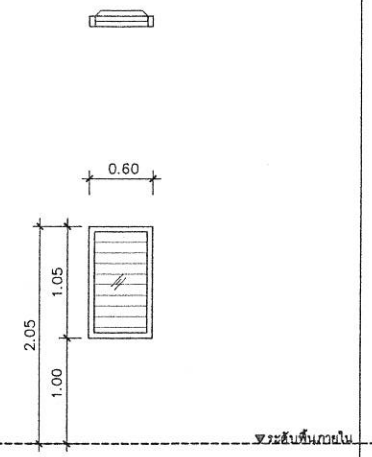

ลักษณะ	– ชุดหน้าต่างบานเกล็ดปรับมุม
วงกบ	– อลูมิเนียมผิวทรายซาฮาร่า สีระบุภายหลัง
กรอบบาน	–
ลูกฟัก	– เกล็ดกระจกเขียวตัดแสง หนา 5 มม
มือจับ	–
อุปกรณ์	– อุปกรณ์บานเกล็ดติดตายครบชุด + ติดตั้งมุ้งลวด

สัญลักษณ์	ตำแหน่ง (POSITION)	จำนวน
W3	ห้องน้ำ	10

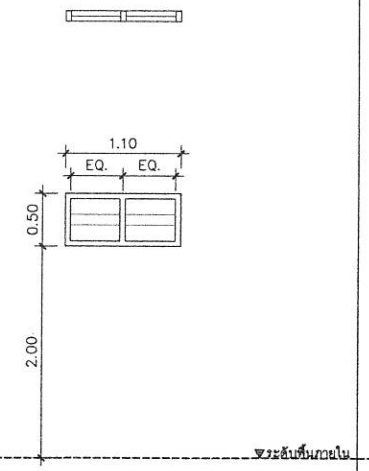

ลักษณะ	– หน้าต่างบานสลับติดตาย
วงกบ	– อลูมิเนียมผิวทรายซาฮาร่า สีระบุภายหลัง
กรอบบาน	–
ลูกฟัก	– กระจกฝ้า หนา 5 มม
มือจับ	–
อุปกรณ์	– อุปกรณ์บานสลับติดตายครบชุด + ติดตั้งมุ้งลวด

สัญลักษณ์	ตำแหน่ง (POSITION)	จำนวน
W4	ช่องเซอร์วิส	13

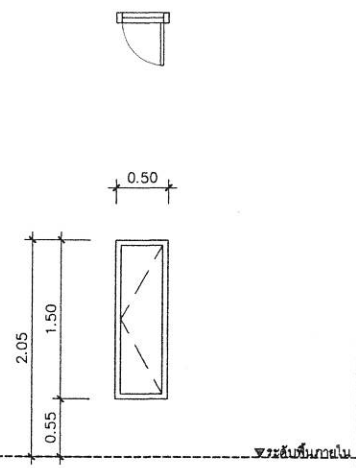

ลักษณะ	– บานเปิดเดี่ยว
วงกบ	– ไม้เนื้อแข็ง
กรอบบาน	– บานไม้อัดยางกันน้ำทาสีเดียวกับผนัง
ลูกฟัก	– บานไม้อัดยางกันน้ำทาสีเดียวกับผนัง
มือจับ	– ระบุภายหลัง
อุปกรณ์	– อุปกรณ์บานเปิดครบชุด

สัญลักษณ์	ตำแหน่ง (POSITION)	จำนวน
W5	ระเบียงห้องนอน	10

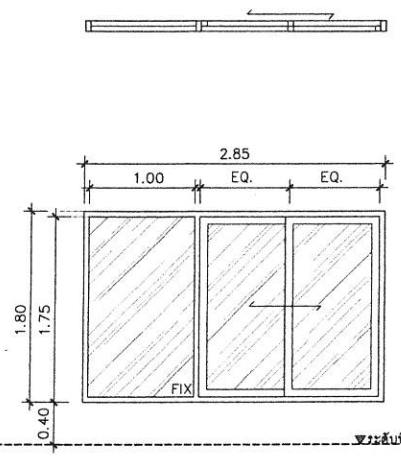

ลักษณะ	– ชุดหน้าต่างเลื่อนสลับ พร้อมบานติดตาย
วงกบ	– อลูมิเนียมผิวทรายซาฮาร่า สีระบุภายหลัง
กรอบบาน	– อลูมิเนียมผิวทรายซาฮาร่า สีระบุภายหลัง
ลูกฟัก	– กระจกเขียวตัดแสง หนา 6 มม
มือจับ	– ตามมาตรฐานผู้ผลิต
อุปกรณ์	– อุปกรณ์ชุดล็อคตามมาตรฐานผู้ผลิต+ ติดตั้งมุ้งลวด

สัญลักษณ์	ตำแหน่ง (POSITION)	จำนวน
W6	นั่งเล่น 1,6	2

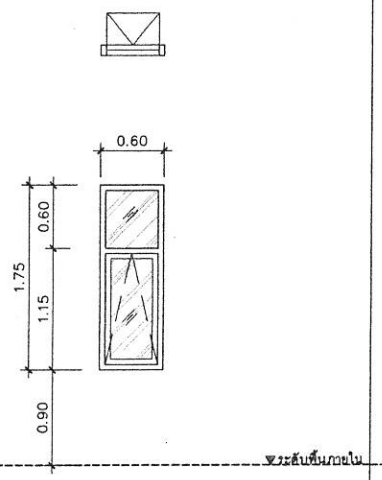

ลักษณะ	– ชุดหน้าต่างบานกระทุ้งและบานติดตาย
วงกบ	– อลูมิเนียมผิวทรายซาฮาร่า สีระบุภายหลัง
กรอบบาน	– อลูมิเนียมผิวทรายซาฮาร่า สีระบุภายหลัง
ลูกฟัก	– กระจกเขียวตัดแสง หนา 6 มม
มือจับ	– ตามมาตรฐานผู้ผลิต
อุปกรณ์	– อุปกรณ์ชุดล็อคตามมาตรฐานผู้ผลิต+ ติดตั้งมุ้งลวด

สัญลักษณ์	ตำแหน่ง (POSITION)	จำนวน
W6	ระเบียงห้องนั่งเล่น 5,10	2

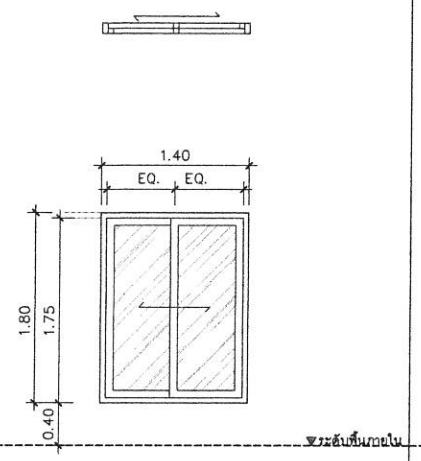

ลักษณะ	– ชุดประตูบานเลื่อนคู่
วงกบ	– อลูมิเนียมผิวทรายซาฮาร่า สีระบุภายหลัง
กรอบบาน	– อลูมิเนียมผิวทรายซาฮาร่า สีระบุภายหลัง
ลูกฟัก	– กระจกเขียวตัดแสง หนา 6 มม
มือจับ	– ตามมาตรฐานผู้ผลิต
อุปกรณ์	– อุปกรณ์ชุดล็อคตามมาตรฐานผู้ผลิต+ ติดตั้งมุ้งลวด

สัญลักษณ์	ตำแหน่ง (POSITION)	จำนวน

ลักษณะ	
วงกบ	
กรอบบาน	
ลูกฟัก	
มือจับ	
อุปกรณ์	

หมายเหตุ :

1. รูปแบบประตู– หน้าต่าง ให้เสนอขออนุมัติรูปแบบวัสดุต่อคณะกรรมการตรวจรับพัสดุเพื่อพิจารณาอนุมัติใช้ก่อนทำการก่อสร้าง
2. งานประตู– หน้าต่างของอาคารที่มีขนาด กว้าง สูง อาจมีค่าแตกต่างคลาดเคลื่อนลบได้ไม่เกิน 5 ซม หรือใกล้เคียง มีขนาดเกินกว่าระบุได้ เนื่องจากบางตำแหน่งแบบกำหนดชิดติดกับโครงสร้าง คสล. หรือผนังก่ออิฐ ห้องต่างๆทำให้ไม่สามารถดำเนินการตามตามระยะในแบบแปลนได้

สำนักงานโยธาธิการและผังเมืองจังหวัดน่าน
กรมโยธาธิการและผังเมือง

โครงการก่อสร้างอาคารชุดพักอาศัย
ของข้าราชการ จำนวน 10 ยูนิต
(โครงสร้างรับแผ่นดินไหว)

เจ้าของ : ด่านศุลกากรทุ่งช้าง

สถานที่ : ต.ปอน อ.ทุ่งช้าง จ.น่าน

เห็นชอบ

(นางบุญศิรา เจริญศักดิ์)
โยธาธิการและผังเมืองจังหวัดน่าน

หัวหน้ากลุ่มงานวิชาการโยธาธิการ

(นายเกรียงไกร ทองเนื้อห้า)
วิศวกรโยธาชำนาญการ

สถาปนิก

น.ส.อรกานต์ ไลโธสง
สถาปนิกปฏิบัติการ
8/ก.พ./66

..../...../....

วิศวกร

จ.ส.อ.ธีรญยวัตร บุญมาปะ
วิศวกรโยธาชำนาญการ
8/ก.พ./66

นายนิติกร สุขใจ
พนักงานวิศวกรโยธา
8 ก.พ.66

สำรวจ

นายวรวุฒิ สวนชิ
พนักงานโยธา
8 ก.พ./66

..../...../....

เขียนแบบ

น.ส.อรกานต์ ไลโธสง
สถาปนิกปฏิบัติการ
8/ก.พ./66

นายนิติกร สุขใจ
พนักงานวิศวกรโยธา
8/ก.พ./66

แสดงแบบ

แบบขยายหน้าต่าง

มาตราส่วน	1:50
วัน/เดือน/ปี	8 กุมภาพันธ์ 2566
เลขที่แบบ	สยผจ.นน.02/2566
แผ่นที่	A–16
จำนวนแผ่น	16/51

หมายเหตุ

แบบนี้สงวนลิขสิทธิ์ ห้ามนำส่วนหนึ่งส่วนใดหรือทั้งหมดไปใช้เผยแพร่โดยมิได้รับอนุญาต ห้ามวัดระยะจากแบบ ให้ถือระยะตามตัวเลขที่ระบุไว้ในแบบเป็นหลัก หากมีการนำไปใช้หรือเปลี่ยนแปลงใดๆโดยไม่ได้รับอนุญาตจากวิศวกรหรือสถาปนิกผู้ออกแบบ ก่อนดำเนินการใดๆทุกครั้ง

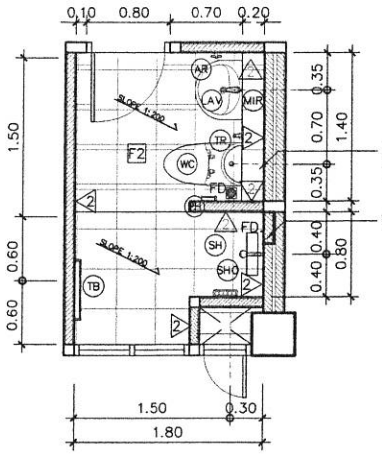

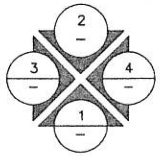

แปลนห้องน้ำ

มาตราส่วน 1:50

รายการสุขภัณฑ์ ,อุปกรณ์ และวัสดุห้องน้ำ						
		รายการ	จำนวน		รายการ	จำนวน
สุขภัณฑ์	LAV	อ่างล้างหน้าชนิดแขวนผนัง พร้อมขาตั้งลอย	10	วัสดุปิดผิว	F2 กระเบื้องปูพื้น แนวทางปูกระเบื้อง	4.00 ตร.ม
		สะดืออ่างล้างหน้า แบบตัวล็อก	10			
		ก๊อกอ่างล้างหน้า	10			
		ท่อน้ำทิ้งอ่างล้างหน้า	10			
	MIR	กระจกเงา 5 มม ขนาดและตำแหน่งการติดตั้งตามแบบ	10			
	WC	โถสุขภัณฑ์แบบนั่งราบ	10			
	TR	สายฉีดชำระ	10		△ กระเบื้องปูผนัง (ผนังในห้องน้ำ) 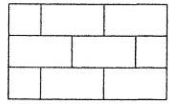 แนวทางปูกระเบื้อง	22.80 ตร.ม
	PH	ที่ใส่กระดาษชำระ	10			
	AR	ขอแขวนผ้า	10			
	TB	ราวแขวนผ้า	10			
	SHO	ฝักบัวอาบน้ำ	10			
	SH	ที่ใส่สบู่	10			
	FD.	รูระบายน้ำที่พื้นชนิดมีตะแกรงดับกลิ่น ขนาด 4 นิ้ว	10		△ กระเบื้องปูผนัง (ผนังหลังฝักบัว) 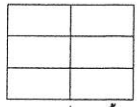 แนวทางปูกระเบื้อง	2.00 ตร.ม
	FD.	รูระบายน้ำที่พื้นชนิดมีตะแกรงดับกลิ่น ขนาด 18.9 นิ้ว	10			
		STOP VALVE สำหรับอ่างล้างหน้า	10			
		STOP VALVE 2 ทางสำหรับสายฉีดชำระและโถสุขภัณฑ์	10			

หมายเหตุ * สุขภัณฑ์ให้ใช้ผลิตภัณฑ์ของ American Standard , Cotto , Karat หรือเทียบเท่า
* ให้ติดตั้ง STOP VALVE สำหรับน้ำดีเข้าสู่สุขภัณฑ์ทุกจุด
* รายการที่ไม่ปรากฏในแบบ หรือขัดแย้งกับการก่อสร้างจริง สามารถปรับได้ตามความเหมาะสมของพื้นที่ โดยให้ผู้รับจ้างเสนอ Shop drawing ต่อคณะกรรมการตรวจรับพัสดุผ่านผู้ควบคุมงาน เพื่อพิจารณาอนุมัติก่อนดำเนินการก่อสร้างอย่างเคร่งครัด

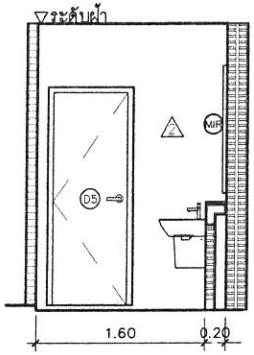

รูปตัดห้องน้ำ 1

มาตราส่วน 1:50

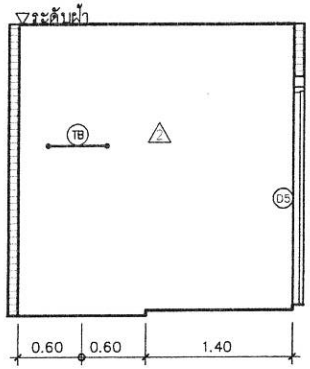

รูปตัดห้องน้ำ 2

มาตราส่วน 1:50

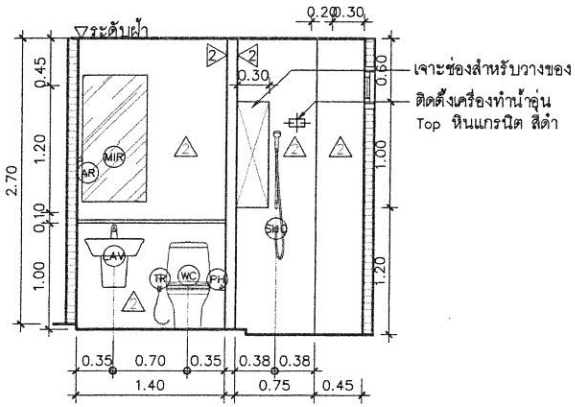

รูปตัดห้องน้ำ 3

มาตราส่วน 1:50

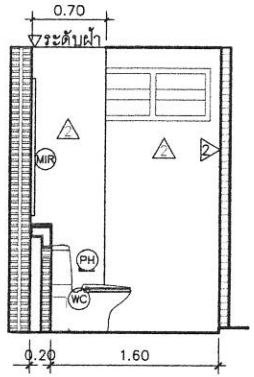

รูปตัดห้องน้ำ 4

มาตราส่วน 1:50

สำนักงานโยธาธิการและผังเมืองจังหวัดน่าน
กรมโยธาธิการและผังเมือง

โครงการก่อสร้างอาคารชุดพักอาศัย
ของข้าราชการ จำนวน 10 ยูนิต
(โครงสร้างรับแผ่นดินไหว)

เจ้าของ : ด่านศุลกากรทุ่งช้าง

สถานที่ : ต.ปอน อ.ทุ่งช้าง จ.น่าน

เห็นชอบ
(นางบุญศิรา เจริญศักดิ์)
โยธาธิการและผังเมืองจังหวัดน่าน

หัวหน้ากลุ่มงานวิชาการโยธาธิการ
(นายเกรียงไกร ทองเนื้อห้า)
วิศวกรโยธาชำนาญการ

สถาปนิก
น.ส.อรกานต์ ไลโยสง
สถาปนิกปฏิบัติการ

วิศวกร
จ.ส.อ.รุญยวัตร บุญมาประ
วิศวกรโยธาชำนาญการ
นายนิติกร สุขใจ
พนักงานวิศวกรโยธา

สำรวจ
นายวรวุฒิ สวนชิ
พนักงานโยธา

เขียนแบบ
น.ส.อรกานต์ ไลโยสง
สถาปนิกปฏิบัติการ
นายนิติกร สุขใจ
พนักงานวิศวกรโยธา

แสดงแบบ
แบบขยายห้องน้ำ

มาตราส่วน	1:50
วัน/เดือน/ปี	8 กุมภาพันธ์ 2566
เลขที่แบบ	สยผจ.นน.02/2566
แผ่นที่ A-17	จำนวนแผ่น 17/51

หมายเหตุ
แบบนี้สงวนลิขสิทธิ์ ห้ามนำส่วนหนึ่งส่วนใด หรือทั้งหมดไปใช้เผยแพร่โดยมิได้รับอนุญาต ห้ามวิเคราะห์จากแบบ ให้ถือระยะตามตัวเลขที่ระบุไว้ในแบบเป็นหลัก หากมีการแก้ไขหรือเปลี่ยนแปลงใดๆให้อยู่ในดุลยพินิจของวิศวกรหรือสถาปนิกผู้ออกแบบ ก่อนดำเนินการใดๆทุกครั้ง

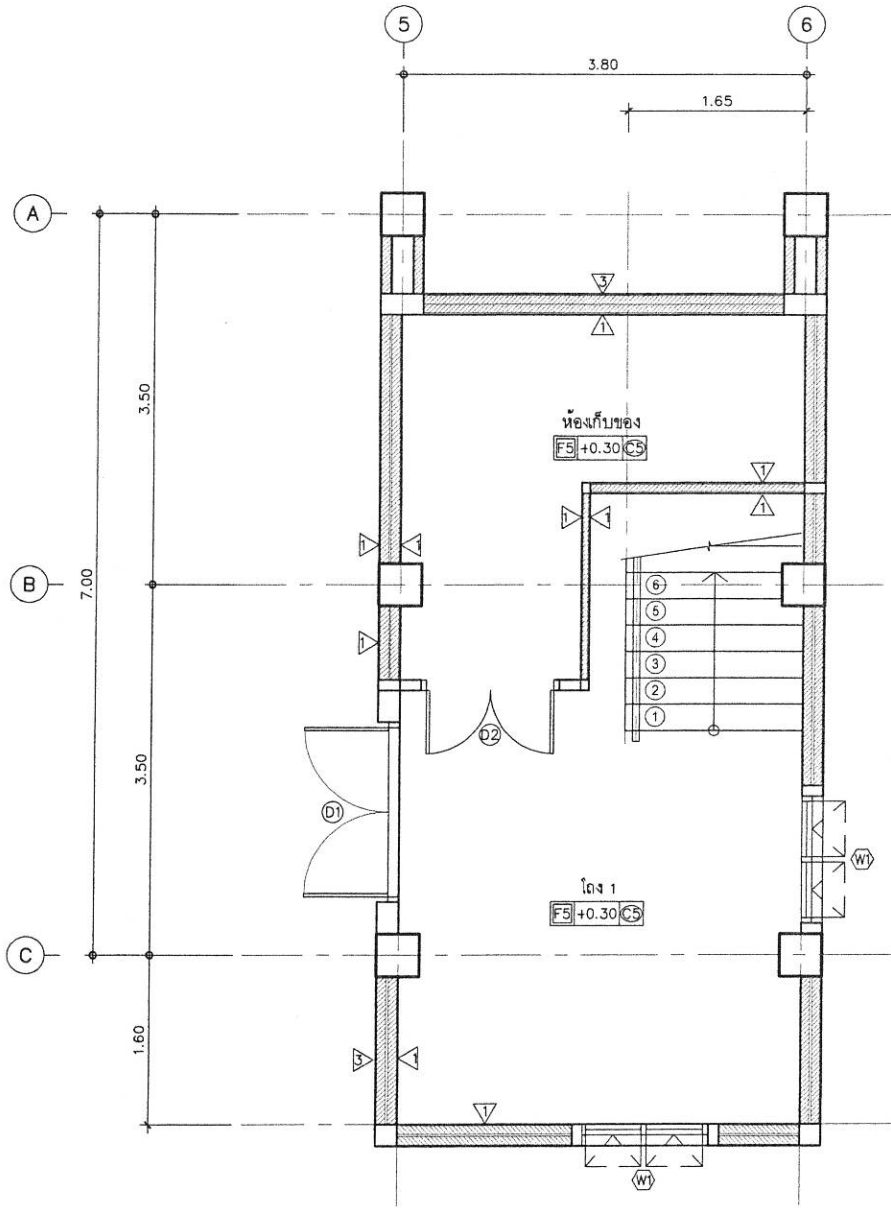

แบบขยายบันได ชั้น 1

มาตราส่วน 1:50

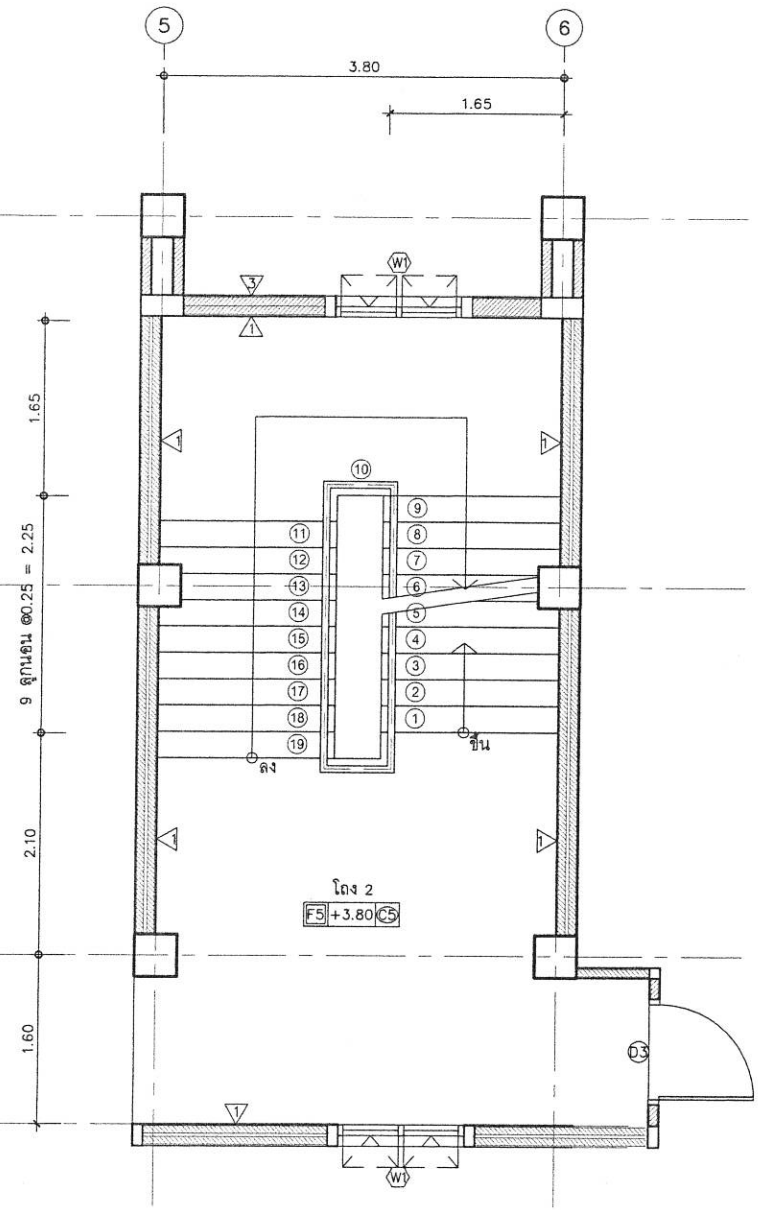

แบบขยายบันได ชั้น 2

มาตราส่วน 1:50

สำนักงานโยธาธิการและผังเมืองจังหวัดน่าน
กรมโยธาธิการและผังเมือง

โครงการก่อสร้างอาคารชุดพักอาศัย
ของข้าราชการ จำนวน 10 ยูนิต
(โครงสร้างรับแผ่นดินไหว)

เจ้าของ : ด่านศุลกากรทุ่งช้าง

สถานที่ : ต.ปอน อ.ทุ่งช้าง จ.น่าน

เห็นชอบ

(นางบุญจิรา เจริญศักดิ์)
โยธาธิการและผังเมืองจังหวัดน่าน

หัวหน้ากลุ่มงานวิชาการโยธาธิการ

(นายเกรียงไกร ทองเนื้อห้า)
วิศวกรโยธาชำนาญการ

สถาปนิก

น.ส.อรกานต์ ไลไธสง
สถาปนิกปฏิบัติการ

วิศวกร

จ.ส.อ.ธีรุญยวัศร บุญมาประ
วิศวกรโยธาชำนาญการ

นายนิติกร สุขใจ
หนักงานวิศวกรโยธา

ตำรวจ

นายวรวุฒิ สวนชิ
หนักงานโยธา

เขียนแบบ

น.ส.อรกานต์ ไลไธสง
สถาปนิกปฏิบัติการ

นายนิติกร สุขใจ
หนักงานวิศวกรโยธา

แสดงแบบ

แบบขยายบันได 1/3

มาตราส่วน	1:50
วัน/เดือน/ปี	8 กุมภาพันธ์ 2566
เลขที่แบบ	สยผจ นน.02/2566
แผ่นที่	A-18
จำนวนแผ่น	18/51

หมายเหตุ
แบบนี้สงวนลิขสิทธิ์ ห้ามนำส่วนหนึ่งส่วนใด หรือทั้งหมดไปเผยแพร่โดยมิได้รับอนุญาต ห้ามวัดระยะจากแบบ ให้ถือระยะตามตัวเลขที่ระบุไว้ในแบบเป็นหลัก หากมีการแก้ไขหรือเปลี่ยนแปลงใดๆให้อยู่ในดุลพินิจของวิศวกรหรือสถาปนิกผู้ออกแบบ ก่อนดำเนินการใดๆทุกครั้ง

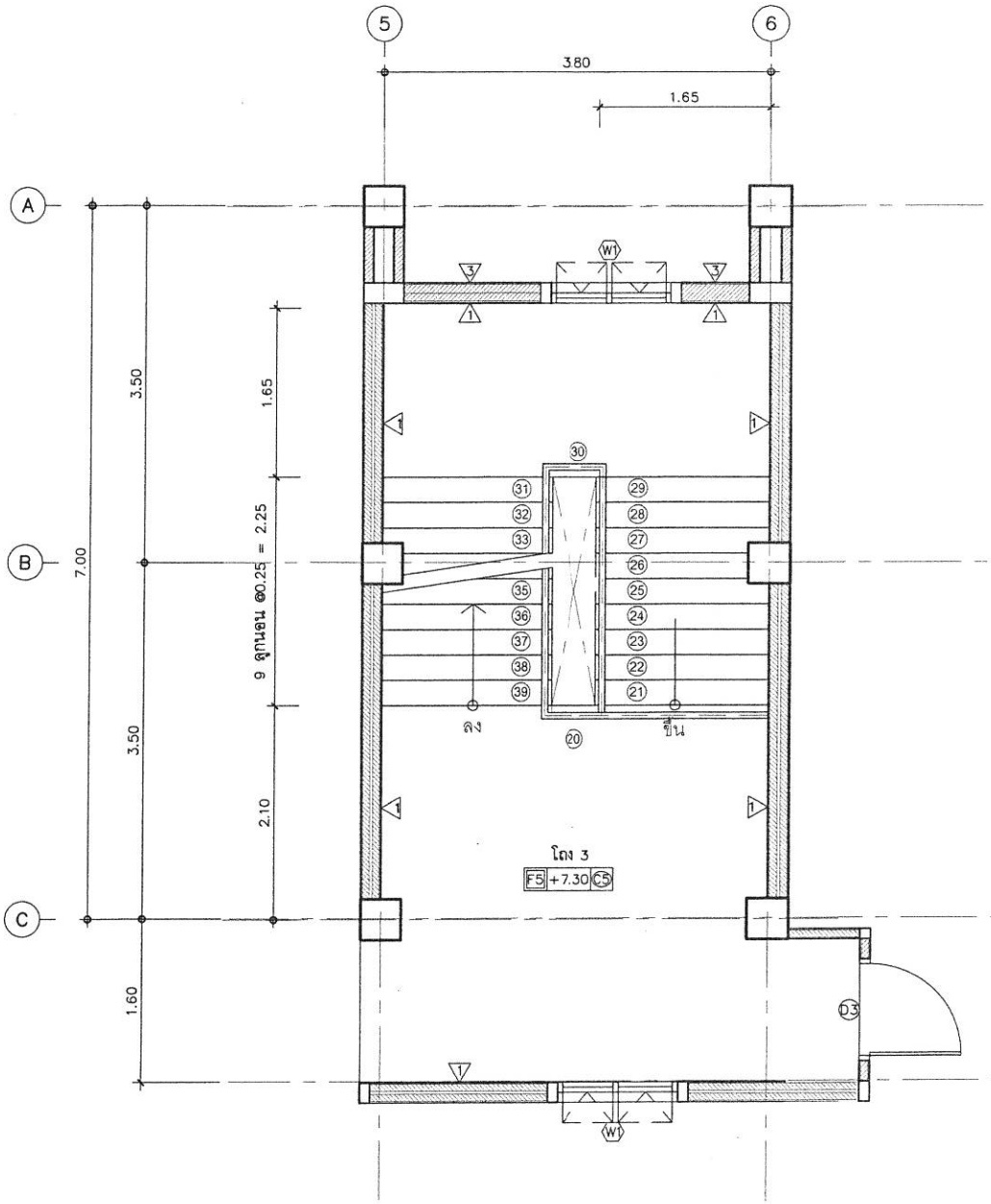

แบบขยายบันได ชั้น 3

มาตราส่วน 1:50

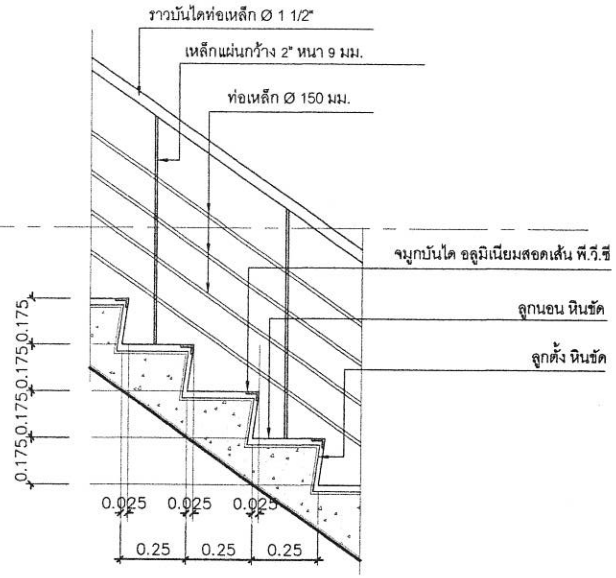

แบบขยาย 1

มาตราส่วน 1:50

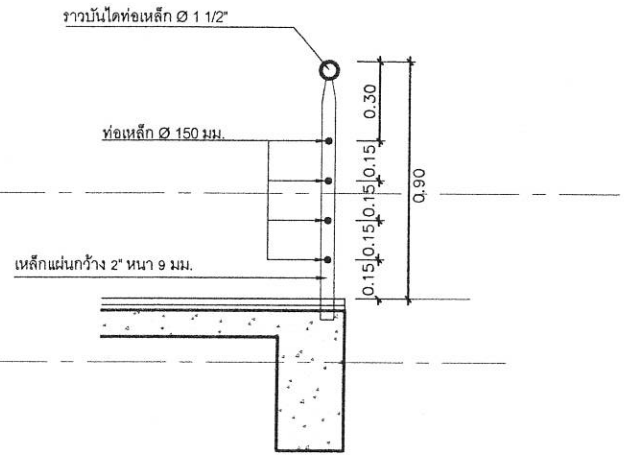

แบบขยาย 2

มาตราส่วน 1:50

สำนักงานโยธาธิการและผังเมืองจังหวัดน่าน
กรมโยธาธิการและผังเมือง

โครงการก่อสร้างอาคารชุดพักอาศัย
ของข้าราชการ จำนวน 10 ยูนิต
(โครงสร้างรับแผ่นดินไหว)

เจ้าของ : ด่านศุลกากรทุ่งช้าง
สถานที่ : ต.ปอน อ.ทุ่งช้าง จ.น่าน

เห็นชอบ
(นางบุญจิรา เจริญศักดิ์)
โยธาธิการและผังเมืองจังหวัดน่าน

หัวหน้ากลุ่มงานวิชาการโยธาธิการ
(นายเกรียงไกร ทองเนื้อห้า)
วิศวกรโยธาชำนาญการ

สถาปนิก
น.ส.อรกานต์ ไลไธสง
สถาปนิกปฏิบัติการ

วิศวกร
จ.ส.อ.ธีรุญยวัตร บุญมาปะ
วิศวกรโยธาชำนาญการ
นายนิติกร สุขใจ
หนักงานวิศวกรโยธา

ตรวจ
นายวรวุฒิ สวนชิ
พนักงานโยธา

เขียนแบบ
น.ส.อรกานต์ ไลไธสง
สถาปนิกปฏิบัติการ
นายนิติกร สุขใจ
หนักงานวิศวกรโยธา

แสดงแบบ
แบบขยายบันได 2/3

มาตราส่วน	1:50
วัน/เดือน/ปี	8 กุมภาพันธ์ 2566
เลขที่แบบ	สยผจ.นน.02/2566
แผ่นที่	A-19
จำนวนแผ่น	19/51

หมายเหตุ
แบบนี้สงวนลิขสิทธิ์ ห้ามนำส่วนหนึ่งส่วนใดหรือทั้งหมดไปใช้เผยแพร่โดยมิได้รับอนุญาต ห้ามวัดระยะจากแบบ ให้ถือระยะตามตัวเลขที่ระบุไว้ในแบบเป็นหลัก หากมีการแก้ไขหรือเปลี่ยนแปลงใดๆให้อยู่ในดุลพินิจของวิศวกรหรือสถาปนิกผู้ออกแบบ ก่อนดำเนินการใดๆทุกครั้ง

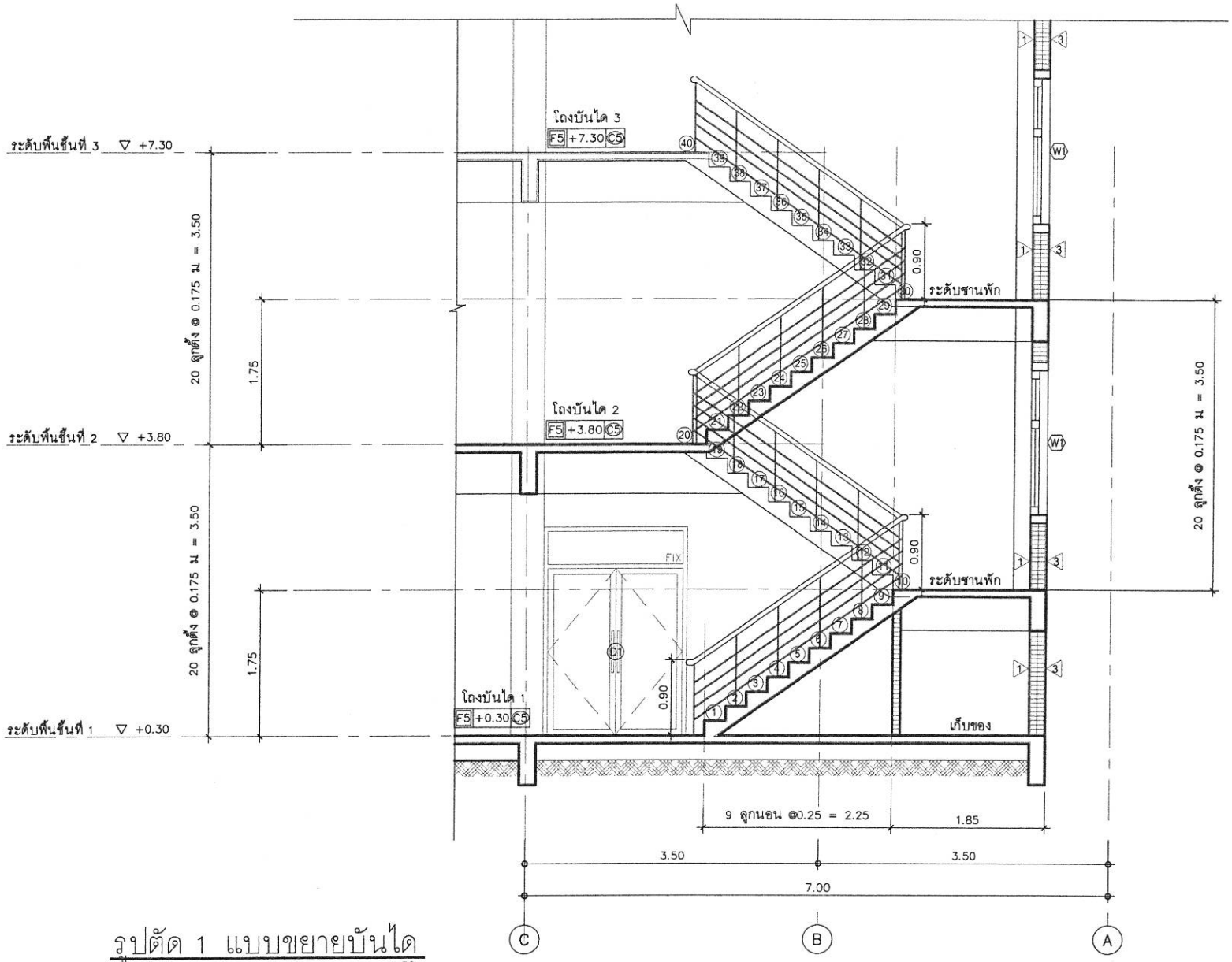

รูปตัด 1 แบบขยายบันได

มาตราส่วน 1:50

สำนักงานโยธาธิการและผังเมืองจังหวัดน่าน
กรมโยธาธิการและผังเมือง

โครงการก่อสร้างอาคารชุดพักอาศัย
ของข้าราชการ จำนวน 14 ยูนิต
(โครงสร้างรับแผ่นดินไหว)

เจ้าของ : ด่านศุลกากรทุ่งช้าง

สถานที่ : ต.ปอน อ.ทุ่งช้าง จ.น่าน

เห็นชอบ

(นางบุญสิรา เจริญศักดิ์)
โยธาธิการและผังเมืองจังหวัดน่าน

หัวหน้ากลุ่มงานวิชาการโยธาธิการ

(นายเกรียงไกร ทองเนื้อห้า)
วิศวกรโยธาชำนาญการ

สถาปนิก

น.ส.อรกานต์ ไลไชสง
สถาปนิกปฏิบัติการ

วิศวกร

จ.ส.อ.ชีรุญยวัตร บุญมาประ
วิศวกรโยธาชำนาญการ

นายนิติกร สุขใจ
พนักงานวิศวกรโยธา

สำรวจ

นายวรวุฒิ สวนชิ
พนักงานโยธา

เขียนแบบ

น.ส.อรกานต์ ไลไชสง
สถาปนิกปฏิบัติการ

นายนิติกร สุขใจ
พนักงานวิศวกรโยธา

แสดงแบบ

แบบขยายบันได 3/3

มาตราส่วน

วัน/เดือน/ปี 8 กุมภาพันธ์ 2566

เลขที่แบบ สยผจ.นน.03/2566

แผ่นที่	จำนวนแผ่น
A-20	20/51

หมายเหตุ
แบบนี้สงวนลิขสิทธิ์ ห้ามนำส่วนหนึ่งส่วนใดหรือทั้งหมดไปใช้เผยแพร่โดยมิได้รับอนุญาต ห้ามวัดระยะจากแบบ ให้ถือระยะตามตัวเลขที่ระบุไว้ในแบบเป็นหลัก หากมีการแก้ไขหรือเปลี่ยนแปลงใดๆให้อยู่ในดุลยพินิจของวิศวกรหรือสถาปนิกผู้ออกแบบ ก่อนดำเนินการใดๆทุกครั้ง

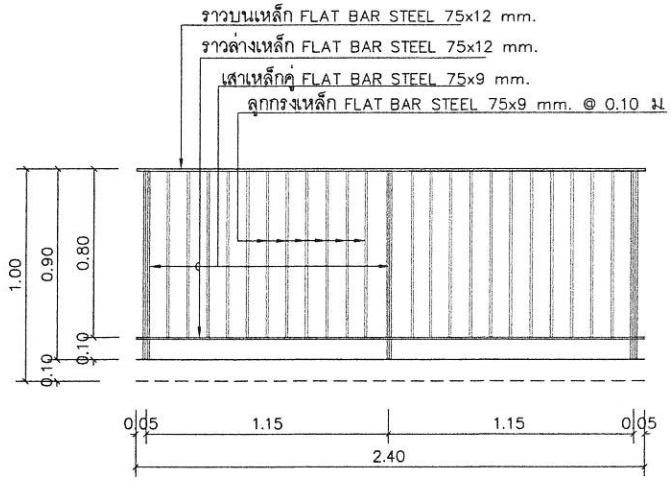

รูปด้านหน้า

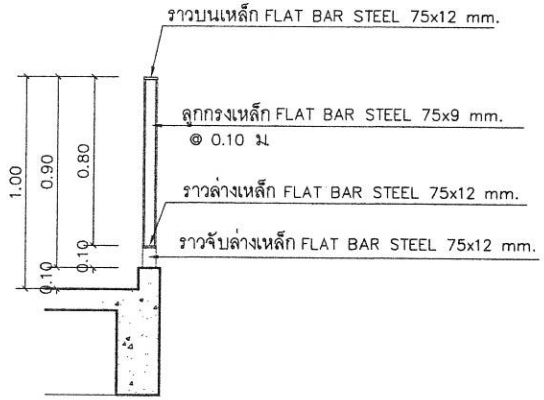

รูปตัด

แบบขยายราวระเบียงเหล็กโปร่ง

ด้านนอก

ด้านใน

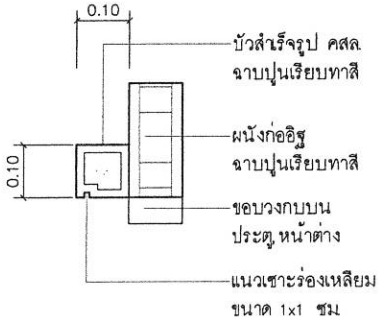

แบบขยายการติดตั้งบัวสำเร็จรูป

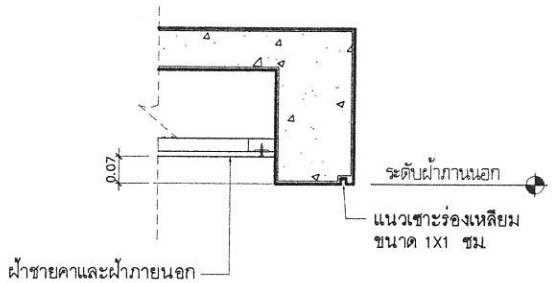

แบบขยายแนวรอยต่อฝ้าภายนอก

สำนักงานโยธาธิการและผังเมืองจังหวัดน่าน
กรมโยธาธิการและผังเมือง

โครงการก่อสร้างอาคารชุดพักอาศัย
ของข้าราชการ จำนวน 10 ยูนิต
(โครงสร้างรับแผ่นดินไหว)

เจ้าของ : ด่านศุลกากรทุ่งช้าง

สถานที่ : ต.ปอน อ.ทุ่งช้าง จ.น่าน

เห็นชอบ
8 กพ.66
(นางบุญจิรา เจริญศักดิ์)
โยธาธิการและผังเมืองจังหวัดน่าน

หัวหน้ากลุ่มงานวิชาการโยธาธิการ
8 กพ.66
(นายเกรียงไกร ทองเนื้อห้า)
วิศวกรโยธาชำนาญการ

สถาปนิก
น.ส.อรกานต์ ไลโยสง
สถาปนิกปฏิบัติการ
8/ก.พ./66

วิศวกร
จ.ส.อ.ชิรุญยวัตร บุญมาปะ
วิศวกรโยธาชำนาญการ
8/ก.พ./66
นายนิติกร สุขใจ
พนักงานวิศวกรโยธา
8 กพ. 66

สำรวจ
นายวรวุฒิ สวนชิ
พนักงานโยธา
8/ก.พ./66

เขียนแบบ
น.ส.อรกานต์ ไลโยสง
สถาปนิกปฏิบัติการ
8/ก.พ./66
นายนิติกร สุขใจ
พนักงานวิศวกรโยธา
8/กพ./66

แสดงแบบ
แบบขยาย

มาตราส่วน	1:50
วัน/เดือน/ปี	8 กุมภาพันธ์ 2566
เลขที่แบบ	สยผจ.นน.02/2566
แผ่นที่	A-21
จำนวนแผ่น	21/51

หมายเหตุ
แบบนี้สงวนลิขสิทธิ์ ห้ามนำส่วนหนึ่งส่วนใดหรือทั้งหมดไปใช้เผยแพร่โดยมิได้รับอนุญาต ห้ามวัดระยะจากแบบ ให้ถือระยะตามตัวเลขที่ระบุไว้ในแบบเป็นหลัก หากมีการแก้ไขหรือเปลี่ยนแปลงใดๆให้อยู่ในดุลพินิจของวิศวกรหรือสถาปนิกผู้ออกแบบ ก่อนดำเนินการใดๆทุกครั้ง

รายการประกอบแบบโครงสร้าง โครงการการก่อสร้างอาคารชุดพักอาศัยของข้าราชการด่านศุลกากรทุ่งช้าง จำนวน 10 ยูนิต (โครงสร้างรับแผ่นดินไหว)

1. มิติเป็น "เมตร" ยกเว้นที่ระบุเป็นอย่างอื่น

2. งานคอนกรีต

2.1 คอนกรีตโครงสร้างให้ใช้กำลังอัดประลับไม่น้อยกว่า 210 ksc ทรงกระบอก หรือ 240 ksc ทรงลูกบาศก์

3. งานเหล็กเสริมคอนกรีต

3.1 เหล็กเสริมคอนกรีตให้ใช้เหล็กเสริมคอนกรีต (เหล็กเส้นกลม) ชั้นคุณภาพ SR-24 ตามมาตรฐาน มยผ 1103-64

3.2 เหล็กเสริมคอนกรีตให้ใช้เหล็กเสริมคอนกรีต (เหล็กข้ออ้อย) ชั้นคุณภาพ SD-40 หรือ SD-40T ตามมาตรฐาน มยผ 1103-64

3.3 หากใช้เหล็กเสริมคอนกรีต (เหล็กข้ออ้อย) ชั้นคุณภาพ SD-40T ห้ามมิให้ต่อเหล็กด้วยข้อต่อแบบเกลียว

3.4 ชนิด ขนาด และระยะห่างของเหล็กเสริม หากมีการเปลี่ยนแปลงไปจากที่กำหนดต้องขอรับความเห็นชอบจากหน่วยงานผู้ออกแบบ

4. ความคลาดเคลื่อนที่ยอมให้

4.1 ความคลาดเคลื่อนจากแนวดิ่ง

4.1.1 แนวหรือผิวของเสา ตอม่อ กำแพง
- ทุกๆระยะ 3.00 เมตร 6 มม
- ค่าสูงสุดตลอดความสูง 25 มม

4.1.2 มุมของเสาที่มองเห็นได้ ร่อง รอยต่อ และเส้นที่มองเห็นชัดเจน
- ทุกๆระยะ 3.00 เมตร 6 มม
- ค่าสูงสุดตลอดความสูง 25 มม

4.2 ความคลาดเคลื่อนจากค่าระดับหรือค่าความลาดเอียงที่ระบุในแบบ

4.2.1 ท้องพื้น ฝ้าเพดาน ท้องคาน (วัดค่าก่อนถอดค้ำยัน)
- ทุกๆระยะ 3.00 เมตร 6 มม
- ทุกๆระยะช่วงคานหรือระยะ 6.00 เมตร 10 มม.
- ค่าสูงสุดตลอดความยาว 20 มม

4.2.2 ขอบบนของประตูหน้าต่าง ธรณีประตู แผงคอนกรีต ร่องในแนวราบและเส้นที่มองเห็นได้ชัดเจน
- ทุกๆระยะช่วงคานหรือระยะ 6.00 เมตร 6 มม
- ค่าสูงสุดตลอดความยาว 12 มม

4.3 ความคลาดเคลื่อนของแนวอาคาร และตำแหน่งของเสา กำแพงและแผงกั้นต่างๆ
- ทุกๆระยะช่วงคานหรือระยะ 6.00 เมตร 12 มม.
- ค่าสูงสุดตลอดความยาว 25 มม

4.4 ความคลาดเคลื่อนของขนาดและตำแหน่งช่องเปิดทั้งในพื้นและผนัง 6 มม

4.5 ความคลาดเคลื่อนของขนาดหน้าตัดเสา คานและความหนาของพื้น กำแพง
- ค่าลบ ไม่เกิน 5 มม
- ค่าบวก ไม่เกิน 10 มม

4.6 ฐานราก

4.6.1 ความคลาดเคลื่อนของขนาดความกว้าง ความยาว
- ค่าลบ ไม่เกิน 12 มม
- ค่าบวก ไม่เกิน 50 มม

4.6.2 ความคลาดเคลื่อนของตำแหน่งฐานราก
- ไม่มากกว่าร้อยละ 2 ของขนาดฐานราก วัดในทิศทางที่คลาดเคลื่อน แต่ไม่มากกว่า 50 มม

4.6.3 ความคลาดเคลื่อนของขนาดความหนาฐานราก
- ค่าลบ ไม่เกิน ร้อยละ 5
- ค่าบวก ไม่เกิน 100 มม

4.7 บันได

4.7.1 ความคลาดเคลื่อนเมื่อเทียบกับขั้นบันไดตัวเดียวกัน
- ลูกตั้ง 4 มม
- ลูกนอน 6 มม

4.6.2 ความคลาดเคลื่อนเมื่อเทียบกับขั้นบันไดที่อยู่ติดกัน
- ลูกตั้ง 2 มม
- ลูกนอน 4 มม.

5. รายละเอียดอื่นๆ

5.1 รายละเอียดหรือคุณสมบัติของวัสดุหรืออุปกรณ์ในแบบหรือรายการประกอบแบบทั้งที่ระบุหรือมิได้ระบุไว้ หากมีมีการกำหนดมาตรฐานผลิตภัณฑ์อุตสาหกรรมแล้วให้เป็นไปตามมาตรฐานผลิตอุตสาหกรรมนั้น

5.2 ตำแหน่งก่อสร้างสามารถปรับเปลี่ยนได้ตามความเหมาะสม ขึ้นอยู่กับดุลยพินิจของคณะกรรมการตรวจรับพัสดุและผู้ควบคุมงาน

สำนักงานโยธาธิการและผังเมืองจังหวัดน่าน
กรมโยธาธิการและผังเมือง

โครงการก่อสร้างอาคารชุดพักอาศัย
ของข้าราชการ จำนวน 10 ยูนิต
(โครงสร้างรับแผ่นดินไหว)

เจ้าของ : ด่านศุลกากรทุ่งช้าง
สถานที่ : ต.ปอน อ.ทุ่งช้าง จ.น่าน

เห็นชอบ
8 ก.พ.66
(นางบุญศิรา เจริญศักดิ์)
โยธาธิการและผังเมืองจังหวัดน่าน

หัวหน้ากลุ่มงานวิชาการโยธาธิการ
8 ก.พ.66
(นายเกรียงไกร ทองเนื้อห้า)
วิศวกรโยธาชำนาญการ

สถาปนิก
น.ส.อรกานต์ ไลไธสง สถาปนิกปฏิบัติการ 8/ก.พ./66
.../.../...

วิศวกร
จ.ส.อ.ชีรุญยวัศร บุญมาประ วิศวกรโยธาชำนาญการ 8/ก.พ./66
นายนิติกร สุขใจ พนักงานวิศวกรโยธา 8 ก.พ.66

ตรวจ
นายวรวุฒิ สวนธิ พนักงานโยธา 8/ก.พ./66
.../.../...

เขียนแบบ
น.ส.อรกานต์ ไลไธสง สถาปนิกปฏิบัติการ 8/ก.พ./66
นายนิติกร สุขใจ พนักงานวิศวกรโยธา 8/ก.พ./66

แสดงแบบ
รายการประกอบแบบโครงสร้าง

มาตราส่วน NTS
วัน/เดือน/ปี 8 กุมภาพันธ์ 2566
เลขที่แบบ สยผจ.นน.02/2566
แผ่นที่ S-01
จำนวนแผ่น 22 / 51

หมายเหตุ
แบบนี้สงวนลิขสิทธิ์ ห้ามนำส่วนหนึ่งส่วนใดหรือทั้งหมดไปใช้เผยแพร่โดยมิได้รับอนุญาต ห้ามวัดระยะจากแบบ ให้มีระยะตามตัวเลขที่ระบุไว้ในแบบเป็นหลัก หากมีการแก้ไขหรือเปลี่ยนแปลงใดๆให้อยู่ในดุลพินิจของวิศวกรหรือสถาปนิกผู้ควบคุมงาน

ข้อแนะนำการเสริมเหล็กในเสาต้านแรงแผ่นดินไหว (TYP.)

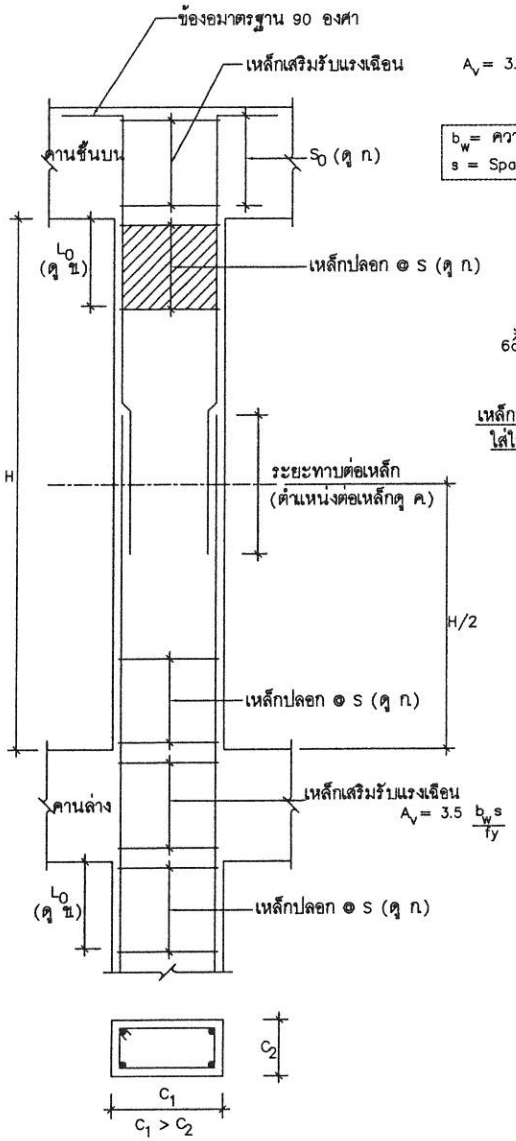

$A_v = 3.5 \frac{b_w s}{f_y}$

b_w = ความกว้างคาน
s = Spacing เหล็กปลอก

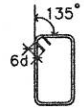

เหล็กปลอกงอ 135°
ใส่ในระยะ L_0

ข้อแนะนำการเสริมเหล็กในคานต้านแรงแผ่นดินไหว (TYP.)

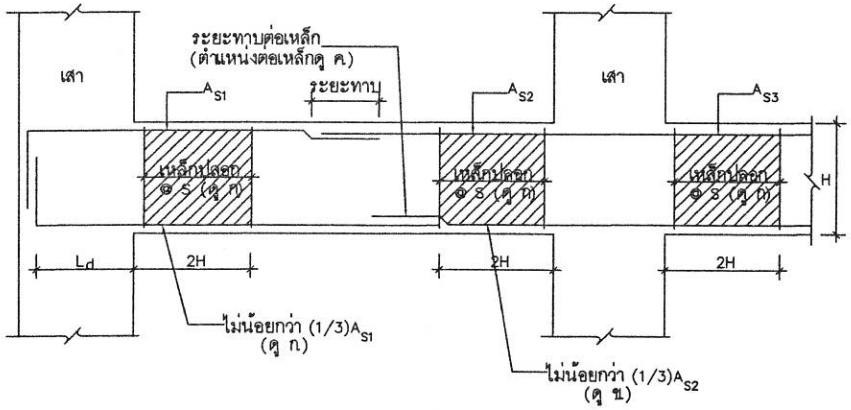

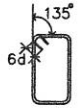

เหล็กปลอกดัดของอ 135°
ใส่บริเวณใกล้ข้อต่อหรือระยะ 2h

หมายเหตุ

ก ระยะเรียงเหล็กปลอก S_h ในช่วง 2 ต้องไม่เกิน
- (1) 1 ใน 4 ของความลึกประสิทธิผล
- (2) 8 diameter ของเหล็กเสริมตามยาวที่เล็กสุด
- (3) 24 diameter ของเหล็กปลอกที่ใช้
- (4) 300 มิลลิเมตร

และควรดัดของอเป็นมุม 135° กรณีของอ 90°
ควรยึดด้วยคลิปของอ (Hook–Clip) เพื่อรัดขาข้องอ 90 องศา

ข เหล็กเสริมรับโมเมนต์บวกที่ขอบเสา ต้องไม่น้อยกว่า (1/3) เหล็กเสริมรับโมเมนต์ลบที่หน้าตัดเดียวกัน

ค ไม่ควรต่อทาบเหล็กเสริมทั้งบนและล่างภายในระยะ 2h จากขอบเสา

ง L_d = ระยะฝังเหล็ก (Development Length)

หมายเหตุ

ก ระยะเรียงเหล็กปลอก S_0 ในช่วง L_0 ต้องไม่เกิน
- (1) 8 diameter ของเหล็กเสริมตามยาวที่เล็กสุด
- (2) 24 diameter ของเหล็กปลอกที่ใช้
- (3) 0.5c และ (4) 300 มิลลิเมตร

และควรดัดของอเป็นมุม 135° กรณีของอ 90°

ข ระยะ L_0 ต้องไม่น้อยกว่า
- (1) H/6; (2) C_1; (3) 500 มิลลิเมตร

ค การต่อเหล็กเสา ให้ต่อบริเวณช่วงกลางความสูงเสา

ง L_d = ระยะฝังเหล็ก (Development Length)

หมายเหตุ : การเสริมเหล็กในเสาและคานให้ผู้รับจ้างปฏิบัติตามข้อแนะนำการเสริมเหล็กในเสาต้านแรงแผ่นดินไหวด้วย (TYP.)

มาตรฐานคอนกรีตเสริมเหล็ก

SCALE NTS

สำนักงานโยธาธิการและผังเมืองจังหวัดน่าน
กรมโยธาธิการและผังเมือง

โครงการก่อสร้างอาคารชุดพักอาศัย
ของข้าราชการ จำนวน 10 ยูนิต
(โครงสร้างรับแผ่นดินไหว)
เจ้าของ : ด่านศุลกากรทุ่งช้าง
สถานที่ : ต.ปอน อ.ทุ่งช้าง จ.น่าน

เห็นชอบ
(นางบุญศิรา เจริญศักดิ์)
โยธาธิการและผังเมืองจังหวัดน่าน

หัวหน้ากลุ่มงานวิชาการโยธาธิการ
(นายเกรียงไกร ทองเนื้อห้า)
วิศวกรโยธาชำนาญการ

สถาปนิก
น.ส.อรกานต์ ไลไธสง สถาปนิกปฏิบัติการ
วิศวกร
จ.อ.อรุญยวัศร บุญมาปะ วิศวกรโยธาชำนาญการ
นายนิติกร สุขใจ หนักงานวิศวกรโยธา
สำรวจ
นายวรวุฒิ สวนชิ พนักงานโยธา
เขียนแบบ
น.ส.อรกานต์ ไลไธสง สถาปนิกปฏิบัติการ
นายนิติกร สุขใจ หนักงานวิศวกรโยธา

แสดงแบบ
มาตรฐานคอนกรีตเสริมเหล็ก

มาตราส่วน	NTS
วัน/เดือน/ปี	8 กุมภาพันธ์ 2566
เลขที่แบบ	สยผจ.นน.02/2566
แผ่นที่	S-02
จำนวนแผ่น	23/51

หมายเหตุ
แบบนี้สงวนลิขสิทธิ์ ห้ามนำส่วนหนึ่งส่วนใดหรือทั้งหมดไปใช้เผยแพร่โดยมิได้รับอนุญาต ห้ามวัดระยะจากแบบ ให้ยึดระยะตามตัวเลขที่ระบุไว้ในแบบเป็นหลัก หากมีการแก้ไขหรือเปลี่ยนแปลงใดๆให้อยู่ในดุลยพินิจของวิศวกรหรือสถาปนิกผู้ออกแบบ ก่อนดำเนินการใดๆทุกครั้ง

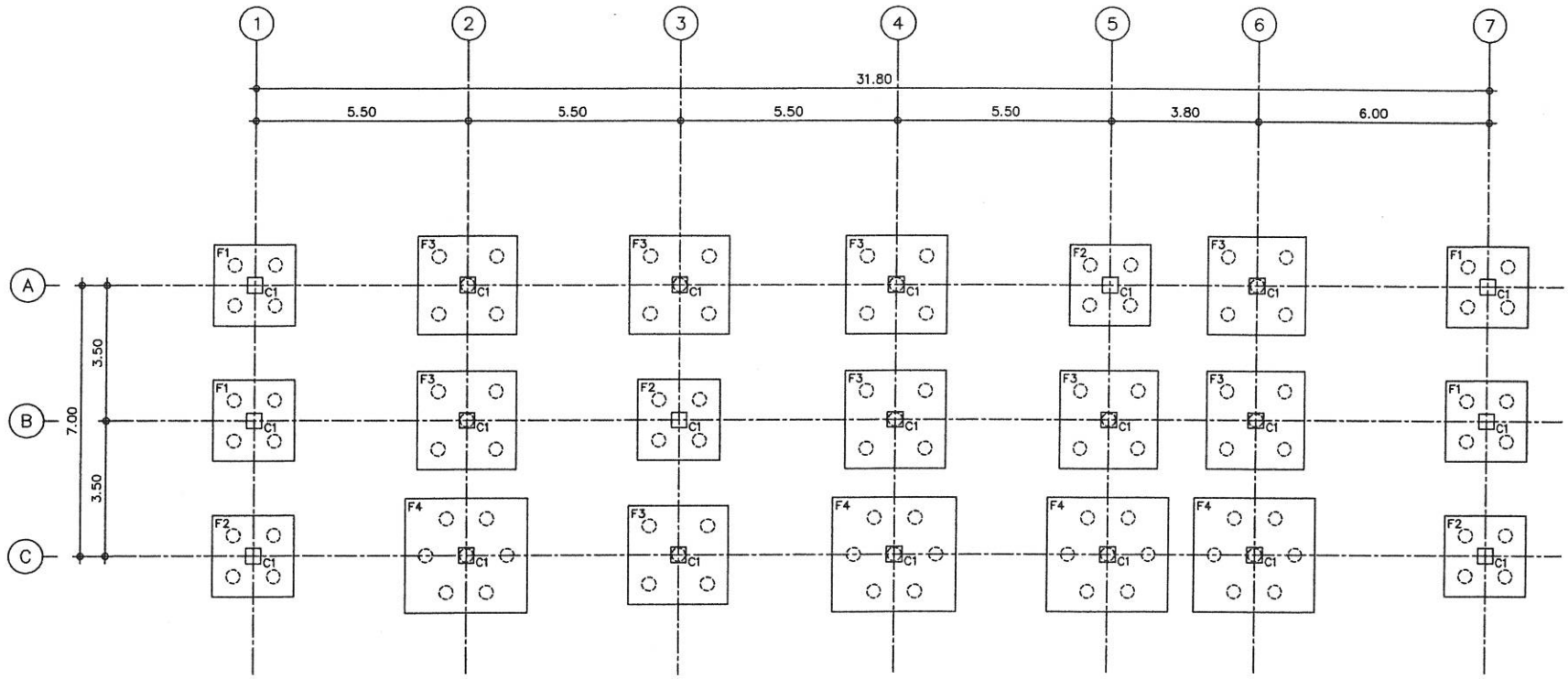

แปลนโครงสร้างฐานราก(เสาเข็ม)

มาตราส่วน 1:125

สำนักงานโยธาธิการและผังเมืองจังหวัดน่าน
กรมโยธาธิการและผังเมือง

โครงการก่อสร้างอาคารชุดพักอาศัย
ของข้าราชการ จำนวน 10 ยูนิต
(โครงสร้างรับแผ่นดินไหว)

เจ้าของ : ด่านศุลกากรทุ่งช้าง
สถานที่ :ต.ปอน อ.ทุ่งช้าง จ.น่าน

เห็นชอบ
(นางบุญศิรา เจริญศักดิ์)
โยธาธิการและผังเมืองจังหวัดน่าน

หัวหน้ากลุ่มงานวิชาการโยธาธิการ
(นายเกรียงไกร ทองเนื้อห้า)
วิศวกรโยธาชำนาญการ

สถาปนิก
น.ส.อรกานต์ ไลไธสง สถาปนิกปฏิบัติการ
.../.../...

วิศวกร
จ.อ.ธีรุญยรัตน์ บุญมาประ วิศวกรโยธาชำนาญการ
.../.../...
นายนิติกร สุขใจ พนักงานวิศวกรโยธา
.../.../...

สำรวจ
นายวรวุฒิ สวนชิ พนักงานโยธา
.../.../...

เขียนแบบ
น.ส.อรกานต์ ไลไธสง สถาปนิกปฏิบัติการ
.../.../...
นายนิติกร สุขใจ พนักงานวิศวกรโยธา
.../.../...

แสดงแบบ
แปลนโครงสร้างฐานราก (เสาเข็ม)

มาตราส่วน 1:125
วัน/เดือน/ปี 8 กุมภาพันธ์ 2566
เลขที่แบบ ตยผจ.นน.02/2566
แผ่นที่ S-03
จำนวนแผ่น 24/51

หมายเหตุ
แบบนี้สงวนลิขสิทธิ์ ห้ามนำส่วนหนึ่งส่วนใดหรือทั้งหมดไปใช้เผยแพร่โดยมิได้รับอนุญาต ห้ามวัดระยะจากแบบ ให้ถือระยะตามตัวเลขที่ระบุไว้ในแบบเป็นหลัก หากมีการแก้ไขหรือเปลี่ยนแปลงใดๆให้อยู่ในดุลพินิจของวิศวกรหรือสถาปนิกผู้ออกแบบ ก่อนดำเนินการใดๆทุกครั้ง

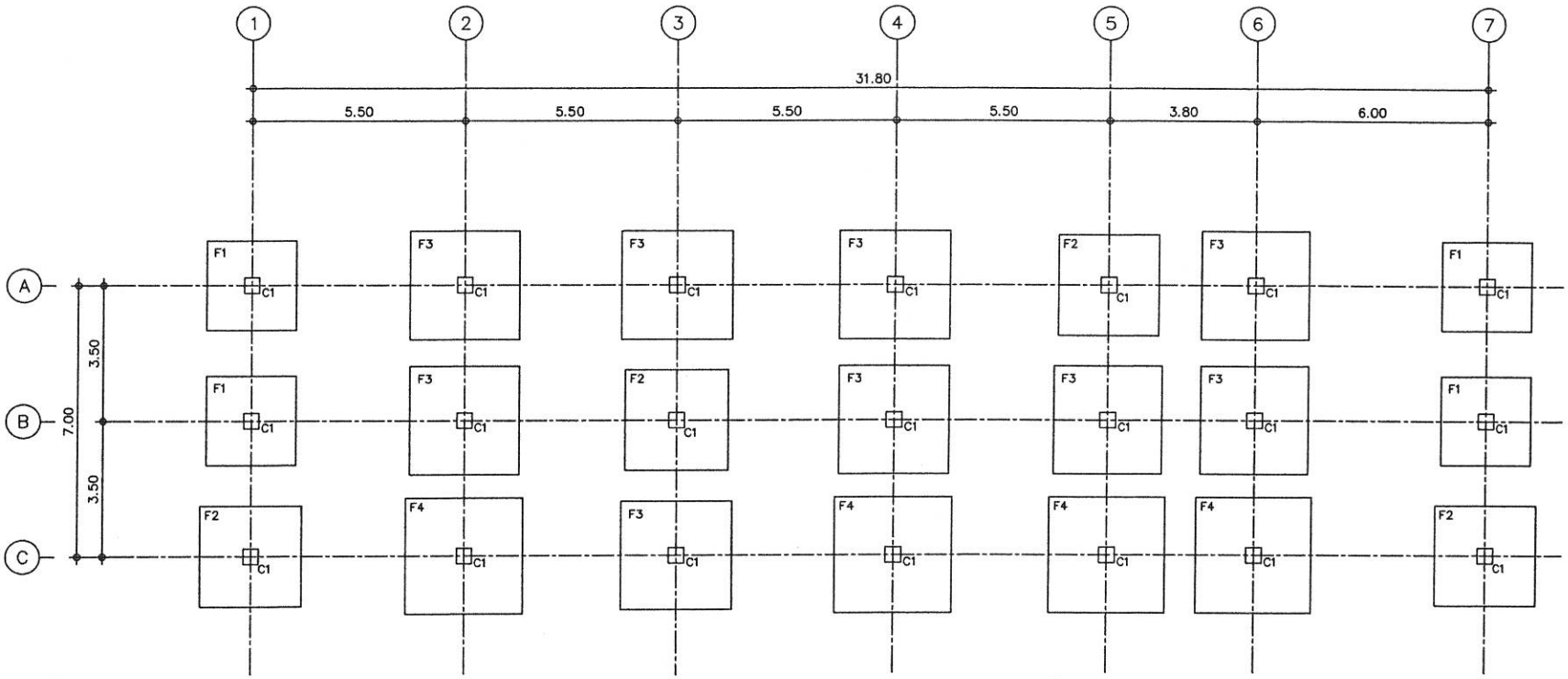

แปลนโครงสร้างฐานราก(ฐานรากแผ่)

มาตราส่วน 1:125

สำนักงานโยธาธิการและผังเมืองจังหวัดน่าน
กรมโยธาธิการและผังเมือง

โครงการก่อสร้างอาคารชุดพักอาศัย
ของข้าราชการ จำนวน 10 ยูนิต
(โครงสร้างรับแผ่นดินไหว)

เจ้าของ : ด่านศุลกากรทุ่งช้าง

สถานที่ : ต.ปอน อ.ทุ่งช้าง จ.น่าน

เห็นชอบ
(นางบุญศิรา เจริญศักดิ์)
โยธาธิการและผังเมืองจังหวัดน่าน

หัวหน้ากลุ่มงานวิชาการโยธาธิการ
(นายเกรียงไกร ทองเนื้อห้า)
วิศวกรโยธาชำนาญการ

สถาปนิก
น.ส.อรกานต์ ไลไชสง สถาปนิกปฏิบัติการ

วิศวกร
จ.ส.อ.ธีรยุทธวัศร บุญมาประ วิศวกรโยธาชำนาญการ
นายนิติกร สุขใจ พนักงานวิศวกรโยธา

สำรวจ
นายวรวุฒิ สวนชิ พนักงานโยธา

เขียนแบบ
น.ส.อรกานต์ ไลไชสง สถาปนิกปฏิบัติการ
นายนิติกร สุขใจ พนักงานวิศวกรโยธา

แสดงแบบ
แปลนโครงสร้างฐานราก (ฐานรากแผ่)

มาตราส่วน	1:125
วัน/เดือน/ปี	8 กุมภาพันธ์ 2566
เลขที่แบบ	สยผจ.น.น.02/2566
แผ่นที่	S-04
จำนวนแผ่น	25/51

หมายเหตุ
แบบนี้สงวนลิขสิทธิ์ ห้ามนำส่วนหนึ่งส่วนใดหรือทั้งหมดไปเผยแพร่โดยมิได้รับอนุญาต ห้ามวัดระยะจากแบบ ให้ถือระยะตามตัวเลขที่ระบุไว้ในแบบเป็นหลัก หากมีการนกไขหรือเปลี่ยนแปลงใดๆให้อยู่ในดุลพินิจของวิศวกรหรือสถาปนิกผู้ออกแบบ ก่อนดำเนินการใดๆทุกครั้ง

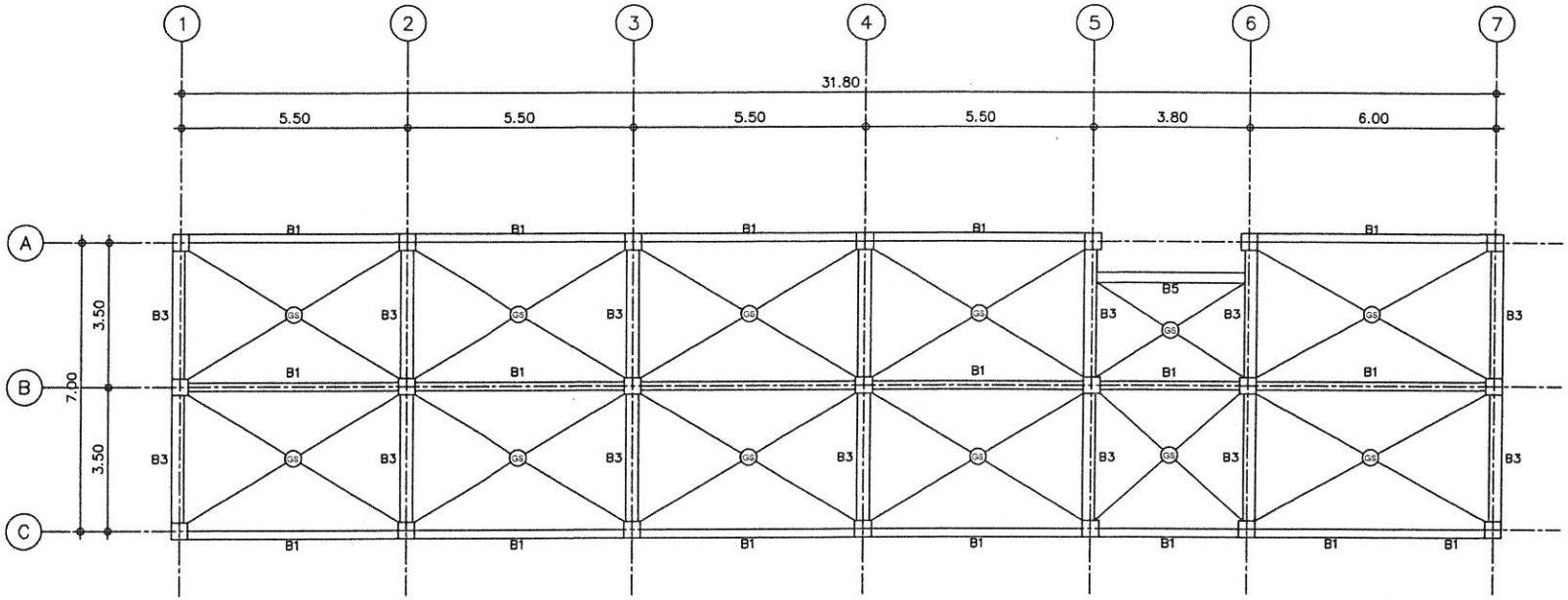

แปลนโครงสร้างชั้น 1

มาตราส่วน 1:125

สำนักงานโยธาธิการและผังเมืองจังหวัดน่าน
กรมโยธาธิการและผังเมือง

โครงการก่อสร้างอาคารชุดพักอาศัย
ของข้าราชการ จำนวน 10 ยูนิต
(โครงสร้างรับแผ่นดินไหว)

เจ้าของ : ด่านศุลกากรทุ่งช้าง

สถานที่ : ต.ปอน อ.ทุ่งช้าง จ.น่าน

เห็นชอบ
(นางบุญศิรา เจริญศักดิ์)
โยธาธิการและผังเมืองจังหวัดน่าน

หัวหน้ากลุ่มงานวิชาการโยธาธิการ
(นายเกรียงไกร ทองเนื้อห้า)
วิศวกรโยธาชำนาญการ

สถาปนิก
น.ส.อรกานต์ ไลไชสง สถาปนิกปฏิบัติการ
.../.../...

วิศวกร
จ.ส.อ.รุญยวัตร บุญมาประ วิศวกรโยธาชำนาญการ
นายนิติกร สุขใจ หนักงานวิศวกรโยธา

ตำรวจ
นายวรวุฒิ สวนชิ พนักงานโยธา

เขียนแบบ
น.ส.อรกานต์ ไลไชสง สถาปนิกปฏิบัติการ
นายนิติกร สุขใจ พนักงานวิศวกรโยธา

แสดงแบบ
แปลนโครงสร้างชั้น 1

มาตราส่วน	1:125
วัน/เดือน/ปี	8 กุมภาพันธ์ 2566
เลขที่แบบ	สยผจ.น.น.02/2566
แผ่นที่	S-05
จำนวนแผ่น	26/51

หมายเหตุ
แบบนี้สงวนลิขสิทธิ์ ห้ามนำส่วนหนึ่งส่วนใดหรือทั้งหมดไปใช้ผลิตหรือโดยมิได้รับอนุญาต ห้ามวัดระยะจากแบบ ให้ยึดระยะตามตัวเลขที่ระบุไว้ในแบบเป็นหลัก หากมีการผิดไปหรือเปลี่ยนแปลงใดๆให้อยู่ในดุลพินิจของวิศวกรหรือสถาปนิกผู้ออกแบบ ก่อนดำเนินการใดๆทุกครั้ง

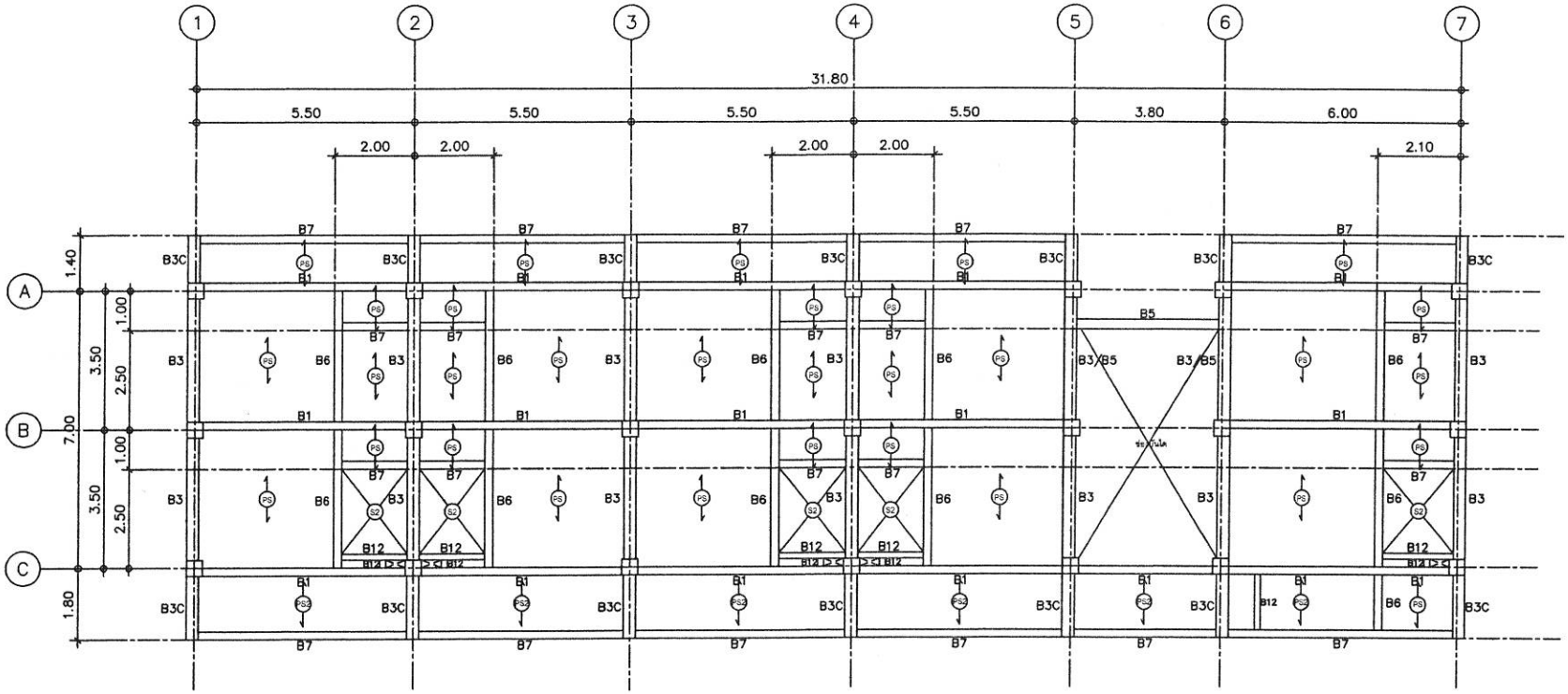

แปลนโครงสร้างชั้น 2

มาตราส่วน 1:125

สำนักงานโยธาธิการและผังเมืองจังหวัดน่าน
กรมโยธาธิการและผังเมือง

โครงการก่อสร้างอาคารชุดพักอาศัย
ของข้าราชการ จำนวน 10 ยูนิต
(โครงสร้างรับแผ่นดินไหว)

เจ้าของ : ด่านศุลกากรทุ่งช้าง

สถานที่ : ต.ปอน อ.ทุ่งช้าง จ.น่าน

เห็นชอบ
(นางบุญศิรา เจริญศักดิ์)
โยธาธิการและผังเมืองจังหวัดน่าน

หัวหน้ากลุ่มงานวิชาการโยธาธิการ
(นายเกรียงไกร ทองเนื้อห้า)
วิศวกรโยธาชำนาญการ

สถาปนิก
น.ส.อรกานต์ ไลโยสง
สถาปนิกปฏิบัติการ

วิศวกร
จ.ส.อ.ธีรญยวัตร บุญมาประ
วิศวกรโยธาชำนาญการ
นายนิติกร สุขใจ
พนักงานวิศวกรโยธา

สำรวจ
นายวรวุฒิ สวนชิ
พนักงานโยธา

เขียนแบบ
น.ส.อรกานต์ ไลโยสง
สถาปนิกปฏิบัติการ
นายนิติกร สุขใจ
พนักงานวิศวกรโยธา

แสดงแบบ
แปลนโครงสร้างชั้น 2

มาตราส่วน	1:125
วัน/เดือน/ปี	8 กุมภาพันธ์ 2566
เลขที่แบบ	สยผจ.นน.02/2566
แผ่นที่ S-06	จำนวนแผ่น 27/51

หมายเหตุ
แบบนี้สงวนลิขสิทธิ์ ห้ามนำส่วนหนึ่งส่วนใด หรือทั้งหมดไปใช้เผยแพร่โดยมิได้รับอนุญาต ห้ามวัดระยะจากแบบ ให้อ้างระยะตามตัวเลขที่ระบุไว้ในแบบเป็นหลัก หากมีการแก้ไขหรือเปลี่ยนแปลงใดๆให้อยู่ในดุลยพินิจของวิศวกรหรือสถาปนิกผู้ออกแบบ ก่อนดำเนินการใดๆทุกครั้ง

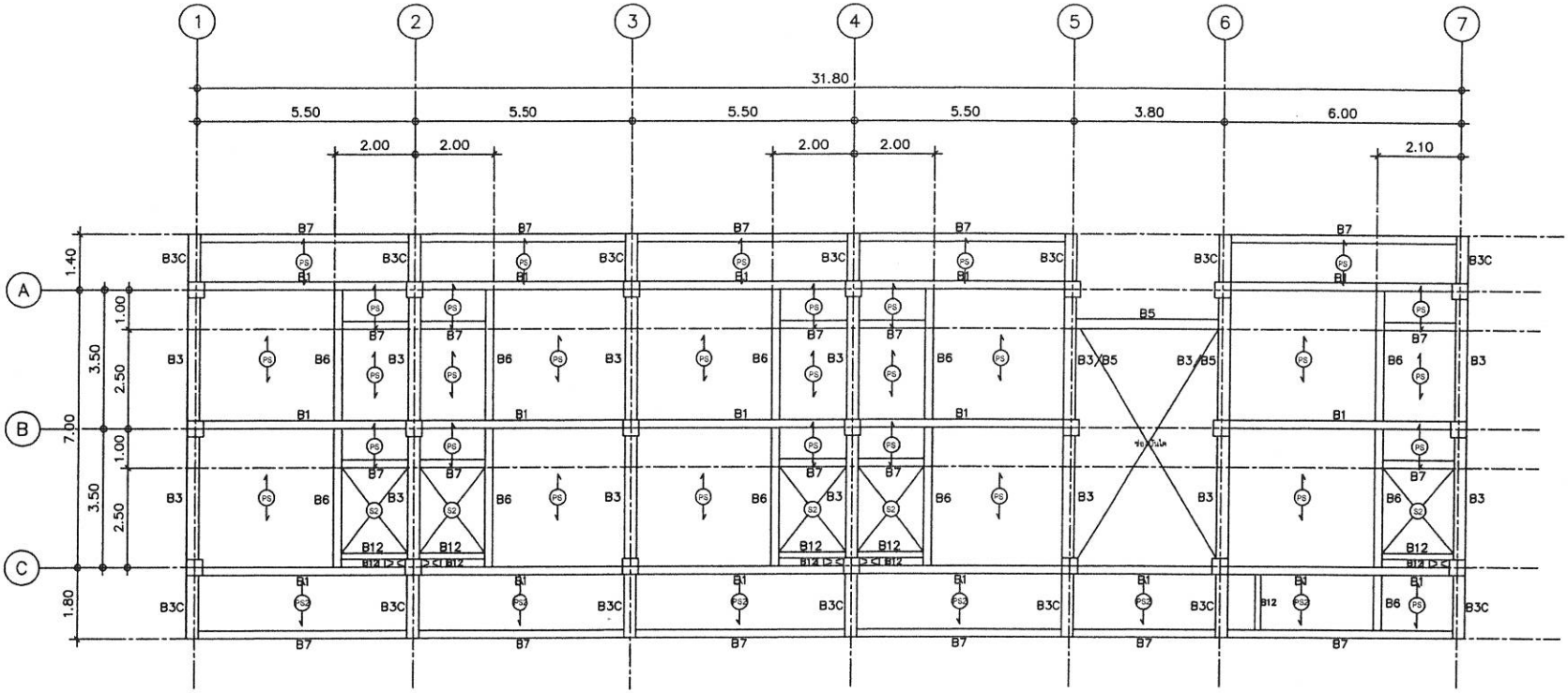

แปลนโครงสร้างชั้น 3

มาตราส่วน 1:125

สำนักงานโยธาธิการและผังเมืองจังหวัดน่าน
กรมโยธาธิการและผังเมือง

โครงการก่อสร้างอาคารชุดพักอาศัย
ของข้าราชการ จำนวน 10 ยูนิต
(โครงสร้างรับแผ่นดินไหว)

เจ้าของ : ด่านศุลกากรทุ่งช้าง

สถานที่ : ต.ปอน อ.ทุ่งช้าง จ.น่าน

เห็นชอบ
(นางบุญศิรา เจริญศักดิ์)
โยธาธิการและผังเมืองจังหวัดน่าน

หัวหน้ากลุ่มงานวิชาการโยธาธิการ
(นายเกรียงไกร ทองเนื้อห้า)
วิศวกรโยธาชำนาญการ

สถาปนิก
น.ส.อรกานต์ ไลโยสง
สถาปนิกปฏิบัติการ

วิศวกร
จ.ส.อ.ธีรญยวัศร บุญมาประ
วิศวกรโยธาชำนาญการ
นายนิติกร สุขใจ
หนักงานวิศวกรโยธา

สำรวจ
นายวรวุฒิ สวนชิ
หนักงานโยธา

เขียนแบบ
น.ส.อรกานต์ ไลโยสง
สถาปนิกปฏิบัติการ
นายนิติกร สุขใจ
หนักงานวิศวกรโยธา

แสดงแบบ
แปลนโครงสร้างชั้น 3

มาตราส่วน 1:125
วัน/เดือน/ปี 8 กุมภาพันธ์ 2566
เลขที่แบบ สยผจ.นน.02/2566
แผ่นที่ S-07
จำนวนแผ่น 28/51

หมายเหตุ
แบบนี้สงวนลิขสิทธิ์ ห้ามนำส่วนหนึ่งส่วนใดหรือทั้งหมดไปใช้ผลแพร่โดยมิได้รับอนุญาต ห้ามวัดระยะจากแบบ ให้ถือระยะตามตัวเลขที่ระบุไว้ในแบบเป็นหลัก หากมีการแก้ไขหรือเปลี่ยนแปลงใดๆให้อยู่ในดุลยพินิจของวิศวกรหรือสถาปนิกผู้ออกแบบ ก่อนดำเนินการใดๆทุกครั้ง

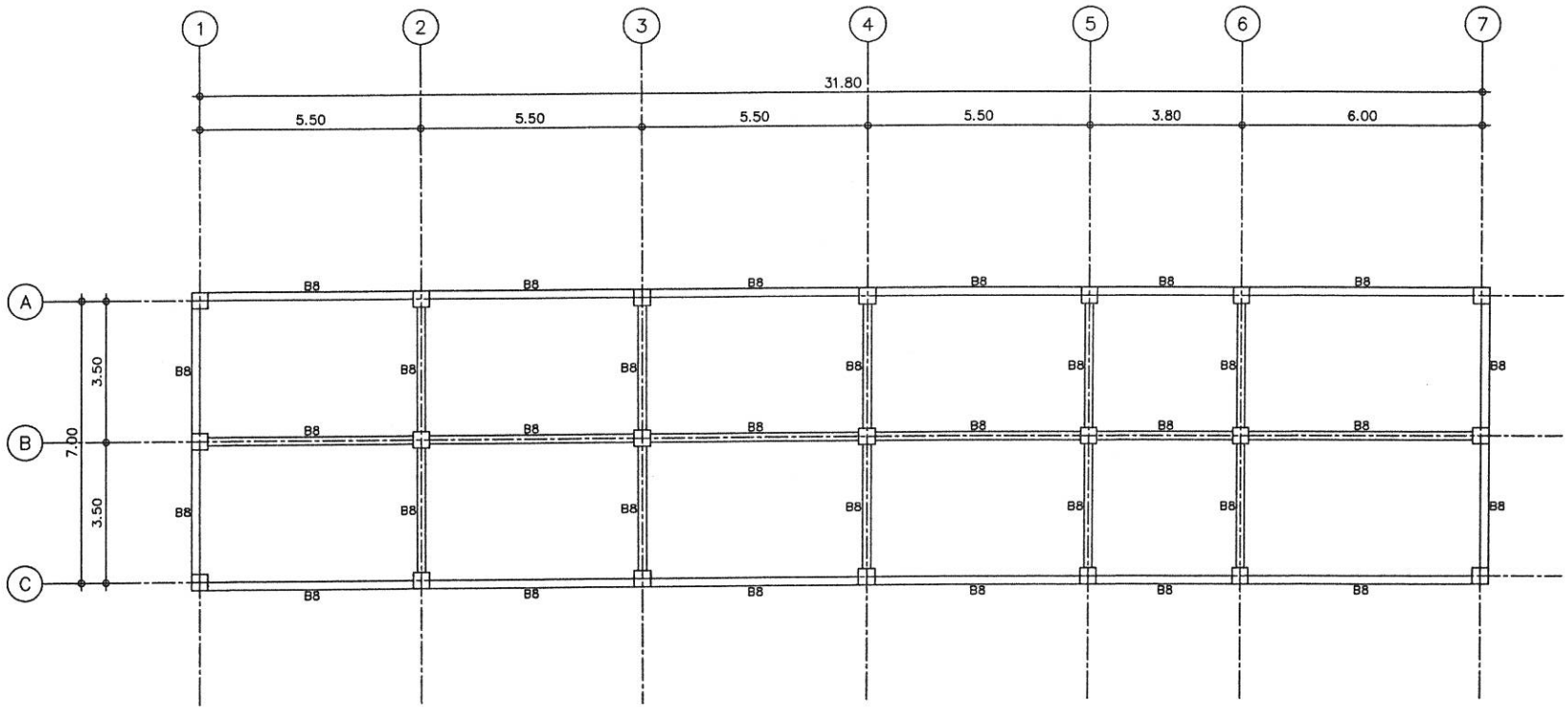

แปลนโครงสร้างคานหลังคา

มาตราส่วน 1:125

สำนักงานโยธาธิการและผังเมืองจังหวัดน่าน
กรมโยธาธิการและผังเมือง

โครงการก่อสร้างอาคารชุดพักอาศัย
ของข้าราชการ จำนวน 10 ยูนิต
(โครงสร้างรับแผ่นดินไหว)

เจ้าของ : ด่านศุลกากรทุ่งช้าง

สถานที่ : ต.ปอน อ.ทุ่งช้าง จ.น่าน

เห็นชอบ
(นางบุญศิรา เจริญศักดิ์)
โยธาธิการและผังเมืองจังหวัดน่าน

หัวหน้ากลุ่มงานวิชาการโยธาธิการ
(นายเกรียงไกร ทองเนื้อห้า)
วิศวกรโยธาชำนาญการ

สถาปนิก
น.ส.อรกานต์ ไลโยส สถาปนิกปฏิบัติการ

วิศวกร
จ.ส.อ.ธีรญยวัศร บุญมาปะ วิศวกรโยธาชำนาญการ
นายนิติกร ศุขใจ พนักงานวิศวกรโยธา

สำรวจ
นายวรวุฒิ สวนธิ พนักงานโยธา

เขียนแบบ
น.ส.อรกานต์ ไลโยส สถาปนิกปฏิบัติการ
นายนิติกร ศุขใจ พนักงานวิศวกรโยธา

แสดงแบบ
แปลนโครงสร้างคานหลังคา

มาตราส่วน	1:125
วัน/เดือน/ปี	8 กุมภาพันธ์ 2566
เลขที่แบบ	สยผจ.นน.02/2566
แผ่นที่	S-08
จำนวนแผ่น	29/51

หมายเหตุ
แบบนี้สงวนลิขสิทธิ์ ห้ามนำส่วนหนึ่งส่วนใดหรือทั้งหมดไปใช้ผลแห่งโดยมิได้รับอนุญาต ห้ามวัดระยะจากแบบ ให้ยึดระยะตามตัวเลขที่ระบุไว้ในแบบเป็นหลัก หากมีการแก้ไขหรือเปลี่ยนแปลงใดๆให้อยู่ในดุลยพินิจของวิศวกรหรือสถาปนิกผู้ออกแบบ ก่อนดำเนินการใดๆทุกครั้ง

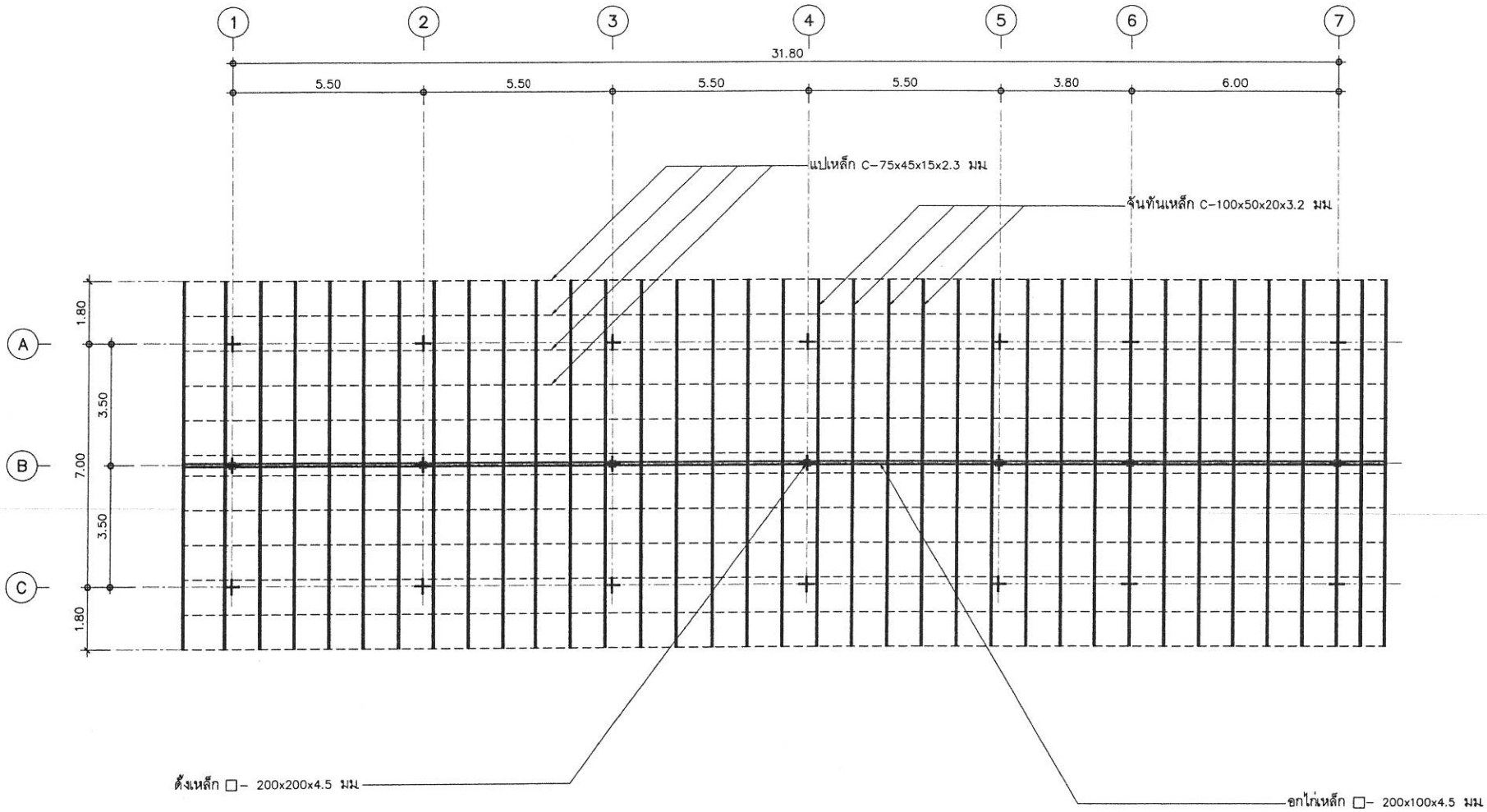

แปลนโครงสร้างคานหลังคา

มาตราส่วน 1:125

สำนักงานโยธาธิการและผังเมืองจังหวัดน่าน
กรมโยธาธิการและผังเมือง

โครงการก่อสร้างอาคารชุดพักอาศัย
ของข้าราชการ จำนวน 10 ยูนิต
(โครงสร้างรับแผ่นดินไหว)

เจ้าของ : ด่านศุลกากรทุ่งช้าง

สถานที่ : ต.ปอน อ.ทุ่งช้าง จ.น่าน

เห็นชอบ
8 กพ. 66
(นางบุญศิรา เจริญศักดิ์)
โยธาธิการและผังเมืองจังหวัดน่าน

หัวหน้ากลุ่มงานวิชาการโยธาธิการ
8 กพ. 66
(นายเกรียงไกร ทองเนื้อห้า)
วิศวกรโยธาชำนาญการ

สถาปนิก
น.ส.อรกานต์ ไลโยสง (ลงนาม) สถาปนิกปฏิบัติการ 8/กพ/66
.../.../...

วิศวกร
จ.ส.อ.ธีรญยวัศร บุญมาปะ (ลงนาม) วิศวกรโยธาชำนาญการ 8/ก.พ./66
นายนิติกร สุขใจ (ลงนาม) พนักงานวิศวกรโยธา 8 กพ. 66

สำรวจ
นายวรวุฒิ สวนชิ (ลงนาม) พนักงานโยธา 8/ก.พ./66
.../.../...

เขียนแบบ
น.ส.อรกานต์ ไลโยสง (ลงนาม) สถาปนิกปฏิบัติการ 8/กพ/66
นายนิติกร สุขใจ (ลงนาม) พนักงานวิศวกรโยธา 8/ก.พ./66

แสดงแบบ
แปลนโครงสร้างหลังคา

มาตราส่วน	1:125
วัน/เดือน/ปี	8 กุมภาพันธ์ 2566
เลขที่แบบ	สยผจ.น.น.02/2566
แผ่นที่	S-09
จำนวนแผ่น	30/51

หมายเหตุ
แบบนี้สงวนลิขสิทธิ์ ห้ามนำส่วนหนึ่งส่วนใดหรือทั้งหมดไปใช้เผยแพร่โดยมิได้รับอนุญาต ห้ามวัดระยะจากแบบ ให้ถือระยะตามตัวเลขที่ระบุไว้ในแบบเป็นหลัก หากมีการแก้ไขหรือเปลี่ยนแปลงใดๆให้อยู่ในดุลพินิจของวิศวกรหรือสถาปนิกผู้ออกแบบ ก่อนดำเนินการใดๆทุกครั้ง

Beam No.	ช่วงนอก	กลางคาน	ช่วงใน	หมายเหตุ
B1	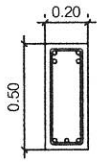 4-DB 20 มม. ปl-RB 9 มม. @ 0.10 3-DB 20 มม.	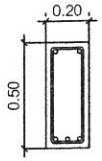 2-DB 20 มม. ปl-RB 9 มม. @ 0.10 3-DB 20 มม.	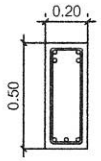 4-DB 20 มม. ปl-RB 9 มม. @ 0.10 3-DB 20 มม.	
B3	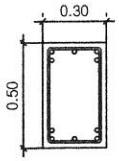 5-DB 20 มม. ปl-RB 9 มม. @ 0.075 5-DB 20 มม.	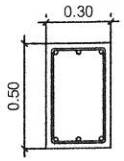 3-DB 20 มม. ปl-RB 9 มม. @ 0.15 3-DB 20 มม.	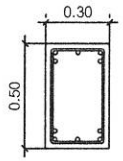 5-DB 20 มม. ปl-RB 9 มม. @ 0.075 5-DB 20 มม.	
B4	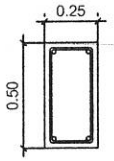 2-DB 20 มม. ปl-RB 9 มม. @ 0.10 2-DB 20 มม.	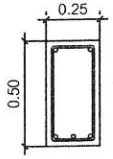 2-DB 20 มม. ปl-RB 9 มม. @ 0.15 3-DB 20 มม.	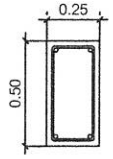 2-DB 20 มม. ปl-RB 9 มม. @ 0.10 2-DB 20 มม.	
B5	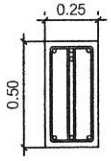 4-DB 20 มม. 2ปl-RB 9 มม. @ 0.075 3-DB 20 มม.	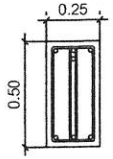 4-DB 20 มม. 2ปl-RB 9 มม. @ 0.075 3-DB 20 มม.	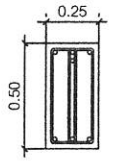 4-DB 20 มม. 2ปl-RB 9 มม. @ 0.075 3-DB 20 มม.	 2ปl-RB 9 มม.
B6	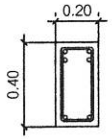 4-DB 12 มม. ปl-RB 6 มม. @ 0.10 2-DB 12 มม.	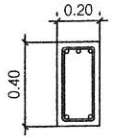 3-DB 12 มม. ปl-RB 6 มม. @ 0.15 2-DB 12 มม.	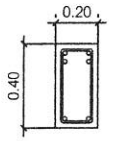 4-DB 12 มม. ปl-RB 6 มม. @ 0.10 2-DB 12 มม.	

แบบขยายโครงสร้างคาน

มาตราส่วน 1 : 25

สำนักงานโยธาธิการและผังเมืองจังหวัดน่าน
กรมโยธาธิการและผังเมือง

โครงการก่อสร้างอาคารชุดพักอาศัย
ของข้าราชการ จำนวน 10 ยูนิต
(โครงสร้างรับแผ่นดินไหว)

เจ้าของ : ด่านศุลกากรทุ่งช้าง

สถานที่ : ต.ปอน อ.ทุ่งช้าง จ.น่าน

เห็นชอบ
8 ก.พ. 66
(นางบุญศิรา เจริญศักดิ์)
โยธาธิการและผังเมืองจังหวัดน่าน

หัวหน้ากลุ่มงานวิชาการโยธาธิการ
8 ก.พ. 66
(นายเกรียงไกร ทองเนื้อห้า)
วิศวกรโยธาชำนาญการ

สถาปนิก
น.ส.อรกานต์ ไลไชสง สถาปนิกปฏิบัติการ 8/กพ./66

วิศวกร
จ.ส.อ.ธีรุญยวัศร บุญมาปะ วิศวกรโยธาชำนาญการ 8/กพ/66
นายนิติกร สุขใจ พนักงานวิศวกรโยธา 8 ก.พ. 66

สำรวจ
นายวรวุฒิ สวนธิ พนักงานโยธา 8/ก.พ./66

เขียนแบบ
น.ส.อรกานต์ ไลไชสง สถาปนิกปฏิบัติการ 8/กพ./66
นายนิติกร สุขใจ พนักงานวิศวกรโยธา 8/กพ./66

แสดงแบบ
แบบขยายโครงสร้างคาน 1

มาตราส่วน	1:25
วัน/เดือน/ปี	8 กุมภาพันธ์ 2566
เลขที่แบบ	ตยผจ.นน.02/2566
แผ่นที่ S-10	จำนวนแผ่น 31/51

หมายเหตุ
แบบนี้สงวนลิขสิทธิ์ ห้ามนำส่วนหนึ่งส่วนใดหรือทั้งหมดไปเผยแพร่โดยมิได้รับอนุญาต ห้ามวัดระยะจากแบบ ให้ถือระยะตามตัวเลขที่ระบุไว้ในแบบเป็นหลัก หากมีการแก้ไขหรือเปลี่ยนแปลงใดๆให้อยู่ในดุลยพินิจของวิศวกรหรือสถาปนิกผู้ออกแบบ ก่อนดำเนินการใดๆทุกครั้ง

Beam No.	ช่วงนอก	กลางคาน	ช่วงใน	หมายเหตุ
B7	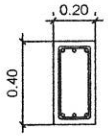 2-DB 16 มม. ป-RB 6 มม. @ 0.10 2-DB 16 มม.	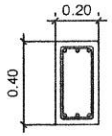 2-DB 16 มม. ป-RB 6 มม. @ 0.15 2-DB 16 มม.	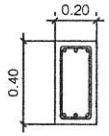 2-DB 16 มม. ป-RB 6 มม. @ 0.10 2-DB 16 มม.	
B8	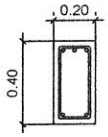 3-DB 12 มม. ป-RB 6 มม. @ 0.075 2-DB 12 มม.	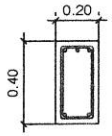 3-DB 12 มม. ป-RB 6 มม. @ 0.15 2-DB 12 มม.	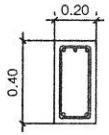 3-DB 12 มม. ป-RB 6 มม. @ 0.075 2-DB 12 มม.	
B3C	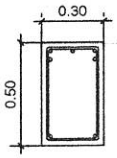 5-DB 20 มม. ป-RB 9 มม. @ 0.10 2-DB 20 มม.	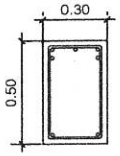 5-DB 20 มม. ป-RB 9 มม. @ 0.10 2-DB 20 มม.	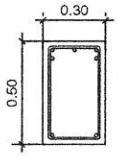 5-DB 20 มม. ป-RB 9 มม. @ 0.10 2-DB 20 มม.	
B12	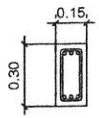 3-DB 12 มม. ป-RB 6 มม. @ 0.125 3-DB 12 มม.	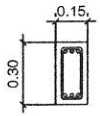 3-DB 12 มม. ป-RB 6 มม. @ 0.125 3-DB 12 มม.	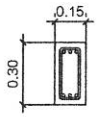 3-DB 12 มม. ป-RB 6 มม. @ 0.125 3-DB 12 มม.	

แบบขยายโครงสร้างคาน

มาตราส่วน 1 : 25

สำนักงานโยธาธิการและผังเมืองจังหวัดน่าน
กรมโยธาธิการและผังเมือง

โครงการก่อสร้างอาคารชุดพักอาศัย
ของข้าราชการ จำนวน 10 ยูนิต
(โครงสร้างรับแผ่นดินไหว)

เจ้าของ : ด่านศุลกากรทุ่งช้าง

สถานที่ : ต.ปอน อ.ทุ่งช้าง จ.น่าน

เห็นชอบ

(นางบุญศิรา เจริญศักดิ์)
โยธาธิการและผังเมืองจังหวัดน่าน

หัวหน้ากลุ่มงานวิชาการโยธาธิการ

(นายเกรียงไกร ทองเนื้อห้า)
วิศวกรโยธาชำนาญการ

สถาปนิก

น.ส.อรกานต์ ไตไชสง สถาปนิกปฏิบัติการ ..../...../.....

วิศวกร

จ.ส.อ.สิรุญยวัตร บุญมาประ วิศวกรโยธาชำนาญการ ..../...../.....

นายนิติกร สุขใจ พนักงานวิศวกรโยธา ..../...../.....

ตรวจ

นายวรวุฒิ สวนชิ พนักงานโยธา ..../...../.....

เขียนแบบ

น.ส.อรกานต์ ไตไชสง สถาปนิกปฏิบัติการ ..../...../.....

นายนิติกร สุขใจ พนักงานวิศวกรโยธา ..../...../.....

แสดงแบบ

แบบขยายโครงสร้างคาน 2

มาตราส่วน 1:25

วัน/เดือน/ปี 8 กุมภาพันธ์ 2566

เลขที่แบบ ศยผจ.นน.02/2566

แผ่นที่	จำนวนแผ่น
S-11	32/51

หมายเหตุ
แบบนี้สงวนลิขสิทธิ์ ห้ามนำส่วนหนึ่งส่วนใดหรือทั้งหมดไปเผยแพร่โดยมิได้รับอนุญาต ห้ามรื้อระยะจากแบบ ให้ถือระยะตามตัวเลขที่ระบุไว้ในแบบเป็นหลัก หากมีการแก้ไขหรือเปลี่ยนแปลงใดๆให้อยู่ในดุลพินิจของวิศวกรหรือสถาปนิกผู้ออกแบบ ก่อนดำเนินการใดๆทุกครั้ง

	C1
ชั้น 3-คานหลังคา	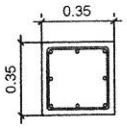 8-DB 20 มม. ป-RB 9 มม. @ 0.075
ชั้น 2-ชั้น 3	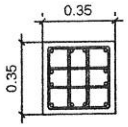 12-DB 20 มม. 3ป-RB 9 มม. @ 0.075
ชั้น 1-ชั้น 2	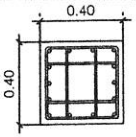 14-DB 20 มม. 3ป-RB 9 มม. @ 0.075
ตอม่อ-ชั้น 1	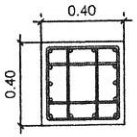 14-DB 20 มม. 3ป-RB 9 มม. @ 0.075

แบบขยายโครงสร้างเสา

มาตราส่วน 1 : 25

สำนักงานโยธาธิการและผังเมืองจังหวัดน่าน
กรมโยธาธิการและผังเมือง

โครงการก่อสร้างอาคารชุดพักอาศัย
ของข้าราชการ จำนวน 10 ยูนิต
(โครงสร้างรับแผ่นดินไหว)
เจ้าของ : ด่านศุลกากรทุ่งช้าง
สถานที่ : ต.ปอน อ.ทุ่งช้าง จ.น่าน

เห็นชอบ
8 ก.พ.66
(นางบุญศิรา เจริญศักดิ์)
โยธาธิการและผังเมืองจังหวัดน่าน

หัวหน้ากลุ่มงานวิชาการโยธาธิการ
8 ก.พ. 66
(นายเกรียงไกร ทองเนื้อห้า)
วิศวกรโยธาชำนาญการ

สถาปนิก
น.ส.อรกานต์ ไลไธสง สถาปนิกปฏิบัติการ 8/.กพ./66
.../...../....

วิศวกร
จ.ส.อ.ธีรุญยวัตร บุญมาประ วิศวกรโยธาชำนาญการ 8./.กพ./66
นายนิติกร สุขใจ พนักงานวิศวกรโยธา 8 กพ 66

ตรวจ
นายวรวุฒิ สวนธิ พนักงานโยธา 4/.ส.ค./66
.../...../....

เขียนแบบ
น.ส.อรกานต์ ไลไธสง สถาปนิกปฏิบัติการ 8./.กพ./66
นายนิติกร สุขใจ พนักงานวิศวกรโยธา 8/.กพ./66

แสดงแบบ
แบบขยายโครงสร้างเสา

มาตราส่วน 1:25
วัน/เดือน/ปี 8 กุมภาพันธ์ 2566
เลขที่แบบ สยผจ นน.02/2566
แผ่นที่ S-12
จำนวนแผ่น 33/51

หมายเหตุ
แบบนี้สงวนไว้ซึ่งลิขสิทธิ์ ห้ามนำส่วนหนึ่งส่วนใดหรือทั้งหมดไปใช้ผลแทรโดยมิได้รับอนุญาต ห้ามวัดระยะจากแบบ ให้ถือระยะตามตัวเลขที่ระบุไว้ในแบบเป็นหลัก หากมีกระแก้ไขหรือเปลี่ยนแปลงใดๆให้อยู่ในดุลพินิจของวิศวกรหรือสถาปนิกผู้ออกแบบ ก่อนดำเนินการใดๆทุกครั้ง

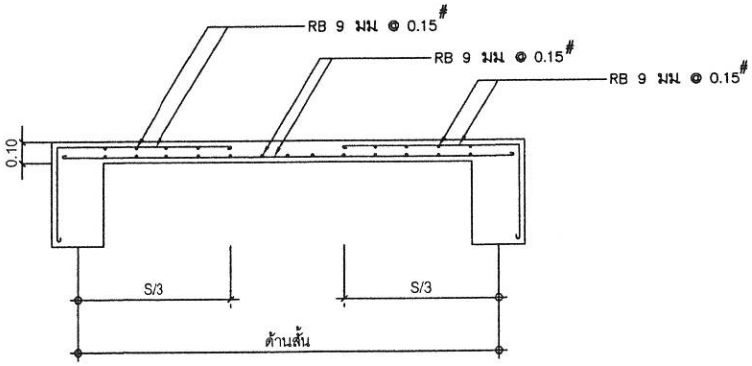

แบบขยายพื้น S2

มาตราส่วน 1 : 25

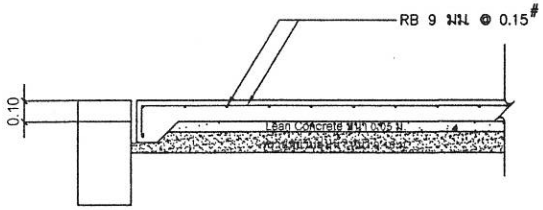

แบบขยายพื้น GS

มาตราส่วน 1 : 25

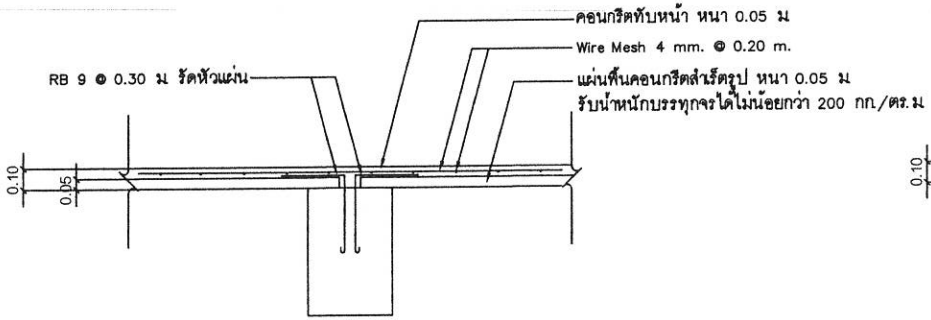

แบบขยายพื้น PS

มาตราส่วน 1 : 25

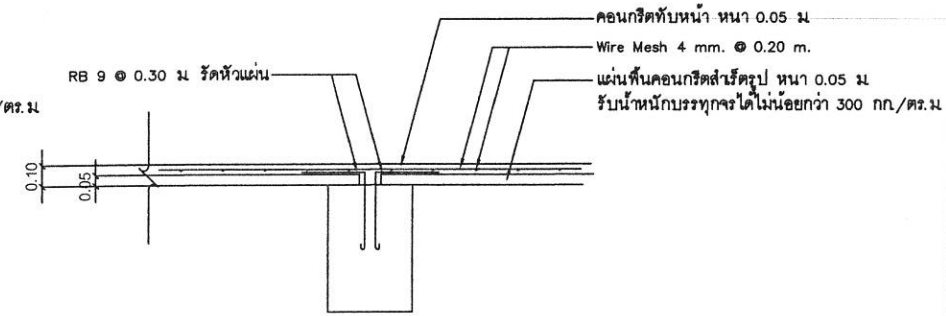

แบบขยายพื้น PS2

มาตราส่วน 1 : 25

สำนักงานโยธาธิการและผังเมืองจังหวัดน่าน
กรมโยธาธิการและผังเมือง

โครงการก่อสร้างอาคารชุดพักอาศัย
ของข้าราชการ จำนวน 10 ยูนิต
(โครงสร้างรับแผ่นดินไหว)
เจ้าของ : ด่านศุลกากรทุ่งช้าง
สถานที่ : ต.ปอน อ.ทุ่งช้าง จ.น่าน

เห็นชอบ
8 ก.พ. 66
(นางขุญศิรา เจริญศักดิ์)
โยธาธิการและผังเมืองจังหวัดน่าน

หัวหน้ากลุ่มงานวิชาการโยธาธิการ
8 ก.พ. 66
(นายเกรียงไกร ทองเนื้อห้า)
วิศวกรโยธาชำนาญการ

สถาปนิก
น.ส.อรกานต์ ไลไธสง สถาปนิกปฏิบัติการ 8/ก.พ./66
.../.../...

วิศวกร
จ.ส.อ.ธีรุญยวัตร บุญมาประ วิศวกรโยธาชำนาญการ 8/ก.พ./66
นายนิติกร สุขใจ พนักงานวิศวกรโยธา 8 ก.พ. 66

สำรวจ
นายวรวุฒิ สวนธิ พนักงานโยธา 8/ก.พ./66
.../.../...

เขียนแบบ
น.ส.อรกานต์ ไลไธสง สถาปนิกปฏิบัติการ 8/ก.พ./66
นายนิติกร สุขใจ พนักงานวิศวกรโยธา 8/ก.พ./66

แสดงแบบ
แบบขยายพื้น

มาตราส่วน 1:25
วัน/เดือน/ปี 8 กุมภาพันธ์ 2566
เลขที่แบบ สยผจ.นน.02/2566
แผ่นที่ S-13 จำนวนแผ่น 34/51

หมายเหตุ
แบบนี้สงวนลิขสิทธิ์ ห้ามนำส่วนหนึ่งส่วนใดหรือทั้งหมดไปใช้เผยแพร่โดยมิได้รับอนุญาต ห้ามวัดระยะจากแบบ ให้ถือระยะตามตัวเลขที่ระบุไว้ในแบบเป็นหลัก หากมีการแก้ไขหรือเปลี่ยนแปลงใดๆให้อยู่ในดุลยพินิจของวิศวกรหรือสถาปนิกผู้ออกแบบ ก่อนดำเนินการใดๆทุกครั้ง

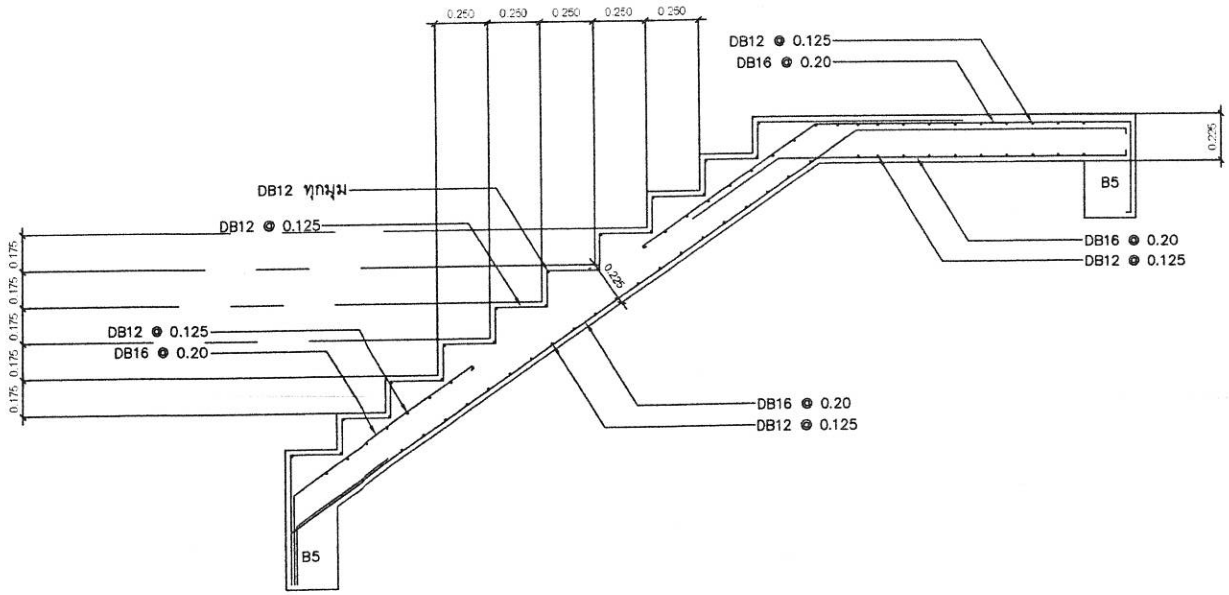

แบบขยายโครงสร้างบันได

มาตราส่วน 1 : 25

สำนักงานโยธาธิการและผังเมืองจังหวัดน่าน
กรมโยธาธิการและผังเมือง

โครงการก่อสร้างอาคารชุดพักอาศัย
ของข้าราชการ จำนวน 10 ยูนิต
(โครงสร้างรับแผ่นดินไหว)

เจ้าของ : ด่านศุลกากรทุ่งช้าง

สถานที่ : ต.ปอน อ.ทุ่งช้าง จ.น่าน

เห็นชอบ
(นางบุญศิรา เจริญศักดิ์)
โยธาธิการและผังเมืองจังหวัดน่าน

หัวหน้ากลุ่มงานวิชาการโยธาธิการ
(นายเกรียงไกร ทองเนื้อห้า)
วิศวกรโยธาชำนาญการ

สถาปนิก
น.ส.อรกานต์ ไลไธสง
สถาปนิกปฏิบัติการ

วิศวกร
จ.อ.ธีรุญยรัตน์ บุญมาประ
วิศวกรโยธาชำนาญการ
นายนิติกร สุขใจ
พนักงานวิศวกรโยธา

ตำรวจ
นายวรวุฒิ สวนธิ
พนักงานโยธา

เขียนแบบ
น.ส.อรกานต์ ไลไธสง
สถาปนิกปฏิบัติการ
นายนิติกร สุขใจ
พนักงานวิศวกรโยธา

แสดงแบบ
แบบขยายโครงสร้างบันได

มาตราส่วน	1:25
วัน/เดือน/ปี	8 กุมภาพันธ์ 2566
เลขที่แบบ	สยผจ.น.น.02/2566
แผ่นที่ S-14	จำนวนแผ่น 35/51

หมายเหตุ
แบบนี้สงวนลิขสิทธิ์ ห้ามนำส่วนหนึ่งส่วนใดหรือทั้งหมดไปใช้ผลิตซ้ำโดยมิได้รับอนุญาต ห้ามวัดระยะจากแบบ ให้ถือระยะตามตัวเลขที่ระบุไว้ในแบบเป็นหลัก หากมีการแก้ไขหรือเปลี่ยนแปลงใดๆให้อยู่ในดุลยพินิจของวิศวกรหรือสถาปนิกผู้ออกแบบ ก่อนดำเนินการใดๆทุกครั้ง

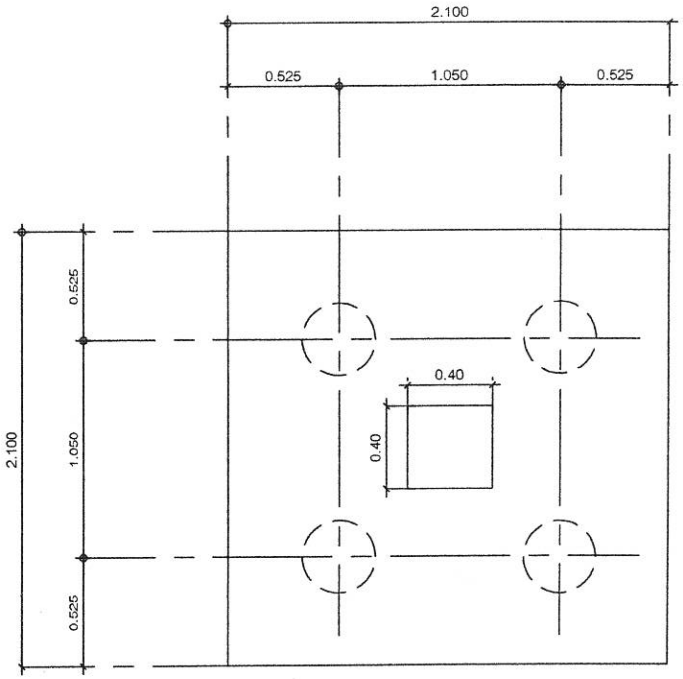

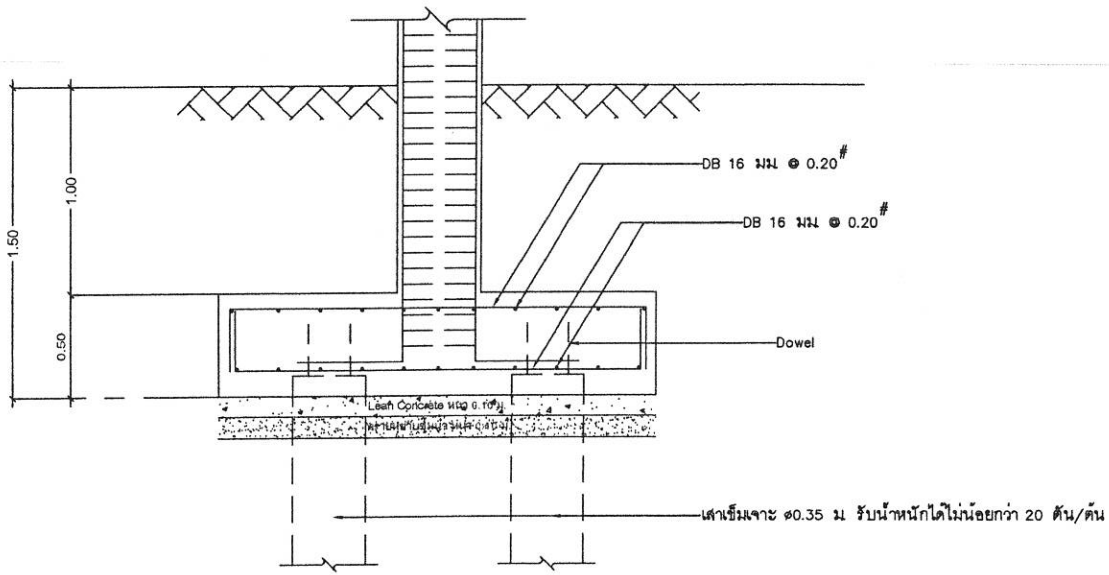

แบบขยายโครงสร้างฐานราก F1,F2

มาตราส่วน 1 : 25

สำนักงานโยธาธิการและผังเมืองจังหวัดน่าน
กรมโยธาธิการและผังเมือง

โครงการก่อสร้างอาคารชุดพักอาศัย
ของข้าราชการ จำนวน 10 ยูนิต
(โครงสร้างรับแผ่นดินไหว)
เจ้าของ : ด่านศุลกากรทุ่งช้าง
สถานที่ : ต.ปอน อ.ทุ่งช้าง จ.น่าน

เห็นชอบ
(นางบุญศิรา เจริญศักดิ์)
โยธาธิการและผังเมืองจังหวัดน่าน

หัวหน้ากลุ่มงานวิชาการโยธาธิการ
(นายเกรียงไกร ทองเนื้อห้า)
วิศวกรโยธาชำนาญการ

สถาปนิก
น.ส.อรกานต์ ไลไชสง สถาปนิกปฏิบัติการ
วิศวกร
จ.ส.อ.สิรุญยวัตร บุญมาประ วิศวกรโยธาชำนาญการ
นายนิติกร สุขใจ พนักงานวิศวกรโยธา
ตรวจ
นายวรุฒิ สวนสิ พนักงานโยธา
เขียนแบบ
น.ส.อรกานต์ ไลไชสง สถาปนิกปฏิบัติการ
นายนิติกร สุขใจ พนักงานวิศวกรโยธา
แสดงแบบ
แบบขยายโครงสร้างฐานราก F1,F2

มาตราส่วน	1:25
วัน/เดือน/ปี	8 กุมภาพันธ์ 2566
เลขที่แบบ	สยผจ.น.น.02/2566
แผ่นที่	S-15
จำนวนแผ่น	36/51

หมายเหตุ
แบบนี้สงวนลิขสิทธิ์ ห้ามนำส่วนหนึ่งส่วนใดหรือทั้งหมดไปเผยแพร่โดยมิได้รับอนุญาต ห้ามวัดระยะจากแบบ ให้ถือระยะตามตัวเลขที่ระบุไว้ในแบบเป็นหลัก หากมีการแก้ไขหรือเปลี่ยนแปลงใดๆให้อยู่ในดุลพินิจของวิศวกรหรือสถาปนิกผู้ออกแบบ ก่อนดำเนินการใดๆทุกครั้ง

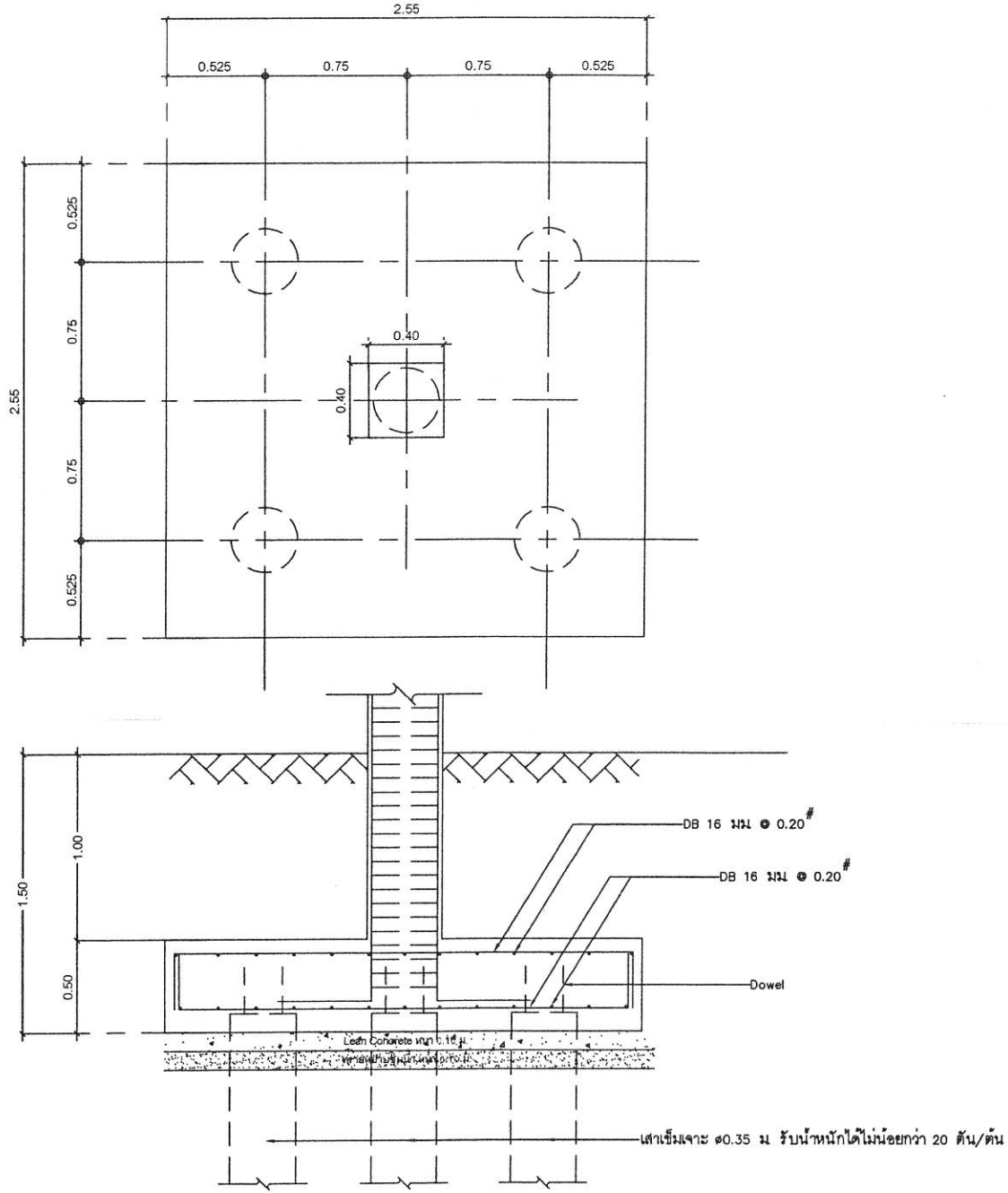

แบบขยายโครงสร้างฐานราก F3

มาตราส่วน 1 : 25

สำนักงานโยธาธิการและผังเมืองจังหวัดน่าน
กรมโยธาธิการและผังเมือง

โครงการก่อสร้างอาคารชุดพักอาศัย
ของข้าราชการ จำนวน 10 ยูนิต
(โครงสร้างรับแผ่นดินไหว)

เจ้าของ : ด่านศุลกากรทุ่งช้าง
สถานที่ : ต.ปอน อ.ทุ่งช้าง จ.น่าน

เห็นชอบ
(นางบุญศิรา เจริญศักดิ์)
โยธาธิการและผังเมืองจังหวัดน่าน

หัวหน้ากลุ่มงานวิชาการโยธาธิการ
(นายเกรียงไกร ทองเนื้อห้า)
วิศวกรโยธาชำนาญการ

สถาปนิก
น.ส.อรกานต์ ไลไชสง สถาปนิกปฏิบัติการ
วิศวกร
จ.ส.อ.ธีรุญยรัตน์ บุญมาประ วิศวกรโยธาชำนาญการ
นายนิติกร สุขใจ พนักงานวิศวกรโยธา
ตรวจ
นายวรวุฒิ สวนชิ พนักงานโยธา
เขียนแบบ
น.ส.อรกานต์ ไลไชสง สถาปนิกปฏิบัติการ
นายนิติกร สุขใจ พนักงานวิศวกรโยธา

แสดงแบบ
แบบขยายโครงสร้างฐานราก F3

มาตราส่วน	1:25
วัน/เดือน/ปี	8 กุมภาพันธ์ 2566
เลขที่แบบ	สยผจ น.น.02/2566
แผ่นที่	S-16
จำนวนแผ่น	37/51

หมายเหตุ
แบบนี้สงวนลิขสิทธิ์ ห้ามนำส่วนหนึ่งส่วนใดหรือทั้งหมดไปเผยแพร่โดยมิได้รับอนุญาต ห้ามวัดระยะจากแบบ ให้ถือระยะตามตัวเลขที่ระบุไว้ในแบบเป็นหลัก หากมีการแก้ไขหรือเปลี่ยนแปลงใดๆให้อยู่ในดุลพินิจของวิศวกรหรือสถาปนิกผู้ออกแบบ ก่อนดำเนินการใดๆทุกครั้ง

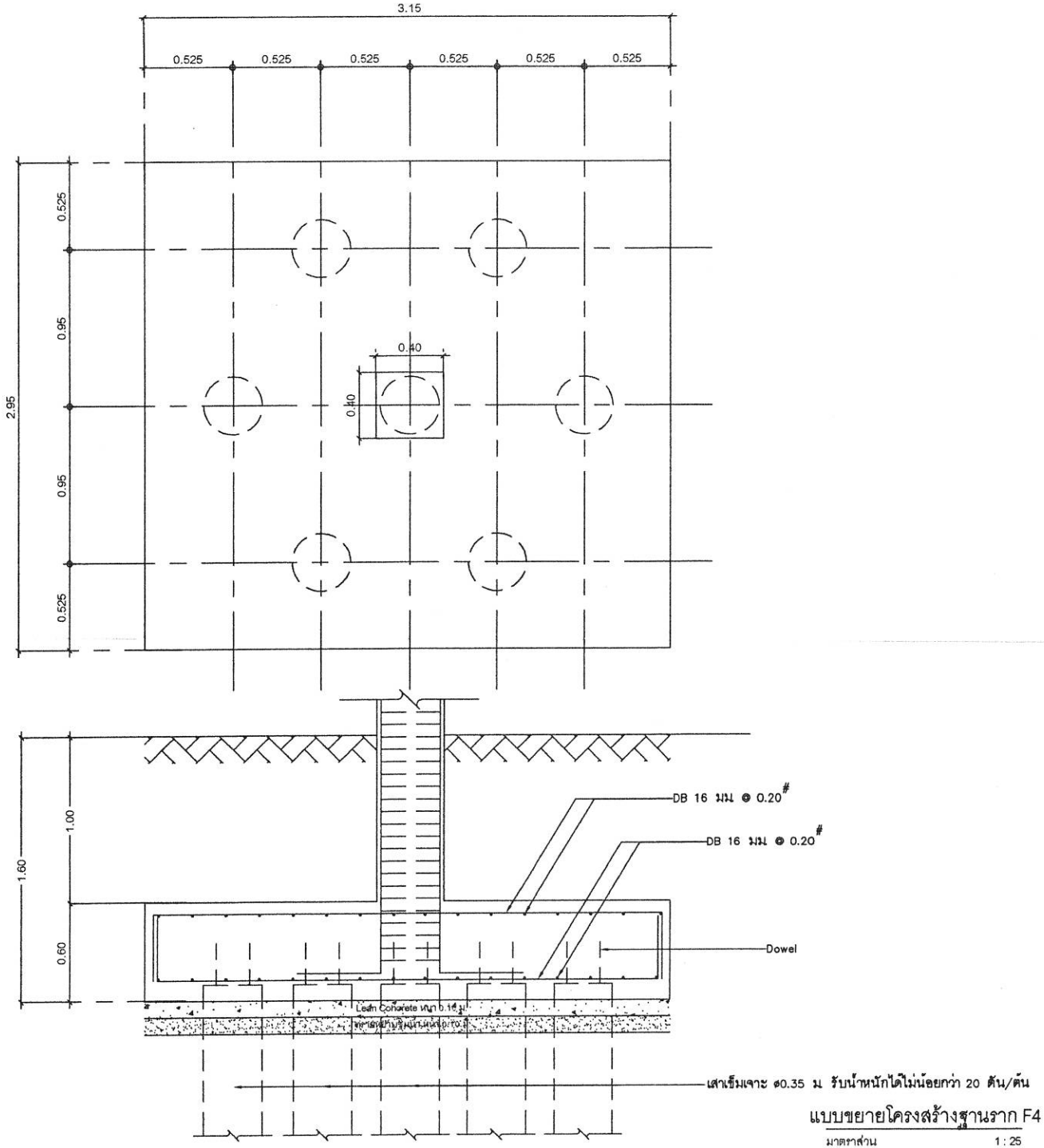

แบบขยายโครงสร้างฐานราก F4

มาตราส่วน 1 : 25

สำนักงานโยธาธิการและผังเมืองจังหวัดน่าน
กรมโยธาธิการและผังเมือง

โครงการก่อสร้างอาคารชุดพักอาศัย
ของข้าราชการ จำนวน 10 ยูนิต
(โครงสร้างรับแผ่นดินไหว)

เจ้าของ : ด่านศุลกากรทุ่งช้าง

สถานที่ : ต.ปอน อ.ทุ่งช้าง จ.น่าน

เห็นชอบ
(นางบุญศิรา เจริญศักดิ์)
โยธาธิการและผังเมืองจังหวัดน่าน

หัวหน้ากลุ่มงานวิชาการโยธาธิการ
(นายเกรียงไกร ทองเนื้อห้า)
วิศวกรโยธาชำนาญการ

สถาปนิก
น.ส.อรกานต์ ไลไชสง สถาปนิกปฏิบัติการ ส./ก.พ./66

วิศวกร
จ.ส.อ.ธีรุญยวัตร บุญมาประ วิศวกรโยธาชำนาญการ ส./ก.พ./66
นายนิติกร สุขใจ พนักงานวิศวกรโยธา ส/ก.พ./66

สำรวจ
นายวรวุฒิ สวนชิ พนักงานโยธา ส/ก.พ./66

เขียนแบบ
น.ส.อรกานต์ ไลไชสง สถาปนิกปฏิบัติการ ส./ก.พ./66
นายนิติกร สุขใจ พนักงานวิศวกรโยธา ส/ก.พ./66

แสดงแบบ
แบบขยายโครงสร้างฐานราก F4

มาตราส่วน	1:25
วัน/เดือน/ปี	8 กุมภาพันธ์ 2566
เลขที่แบบ	สยผจ.น.น.02/2566
แผ่นที่ S-17	จำนวนแผ่น 38/51

หมายเหตุ
แบบนี้สงวนลิขสิทธิ์ ห้ามนำส่วนหนึ่งส่วนใดหรือทั้งหมดไปเผยแพร่โดยมิได้รับอนุญาต ห้ามวัดระยะจากแบบ ให้ถือระยะตามตัวเลขที่ระบุไว้ในแบบเป็นหลัก หากมีการนำไปใช้หรือเปลี่ยนแปลงใดๆให้อยู่ในดุลยพินิจของวิศวกรหรือสถาปนิกผู้ออกแบบ ก่อนดำเนินการใดๆทุกครั้ง

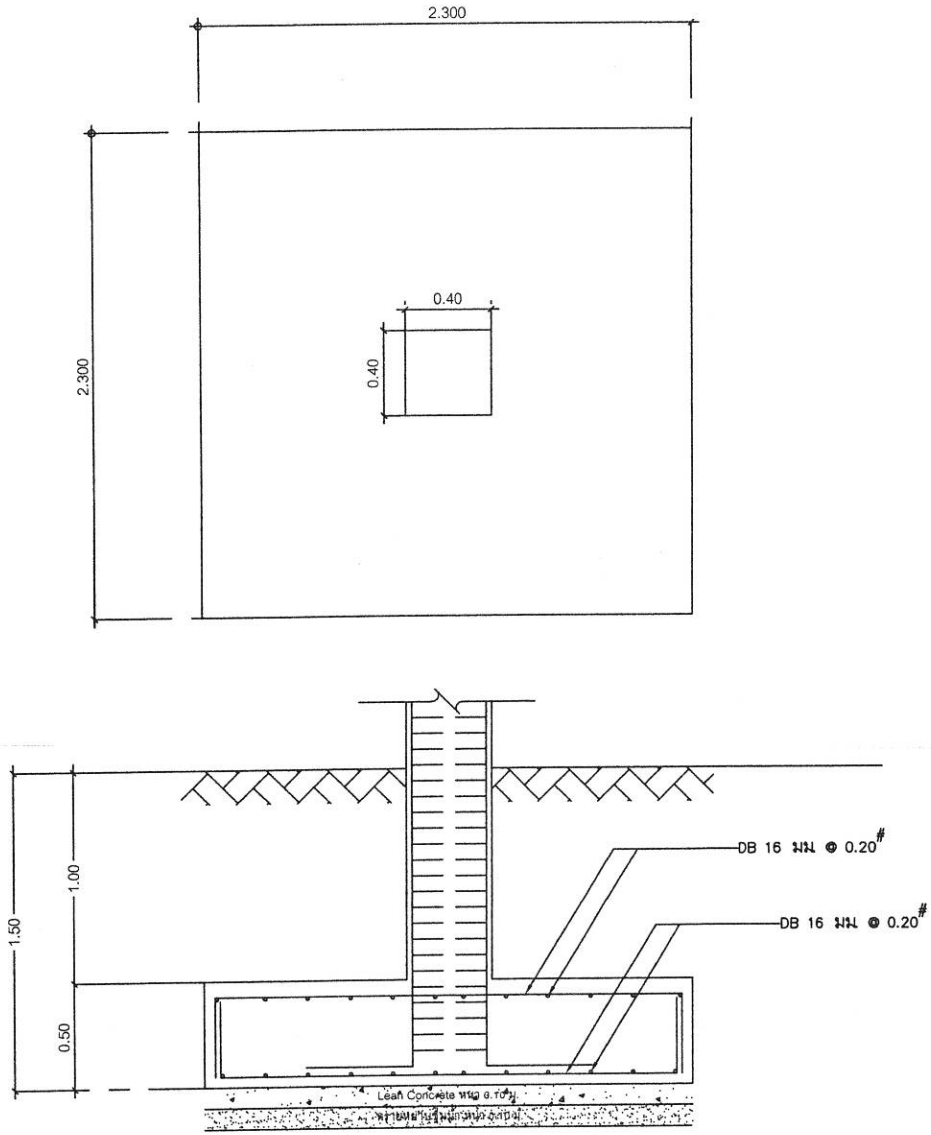

กำลังรับน้ำหนักของดินใต้ฐานรากสามารถรับน้ำหนักได้ไม่น้อยกว่า 15 ตัน/ตารางเมตร

แบบขยายโครงสร้างฐานราก F1

มาตราส่วน 1 : 25

สำนักงานโยธาธิการและผังเมืองจังหวัดน่าน
กรมโยธาธิการและผังเมือง

โครงการก่อสร้างอาคารชุดพักอาศัย
ของข้าราชการ จำนวน 10 ยูนิต
(โครงสร้างรับแผ่นดินไหว)
เจ้าของ : ด่านศุลกากรทุ่งช้าง
สถานที่ : ต.ปอน อ.ทุ่งช้าง จ.น่าน

เห็นชอบ
(นางบุญศิรา เจริญศักดิ์)
โยธาธิการและผังเมืองจังหวัดน่าน

หัวหน้ากลุ่มงานวิชาการโยธาธิการ
(นายเกรียงไกร ทองเนื้อห้า)
วิศวกรโยธาชำนาญการ

สถาปนิก
น.ส.อรกานต์ ไลไชสง สถาปนิกปฏิบัติการ ..../.กพ./66
..../...../....

วิศวกร
จ.ส.อ.ธีรญวัตร บุญมาปะ วิศวกรโยธาชำนาญการ ..../.ก.พ./66
นายนิติกร สุขใจ พนักงานวิศวกรโยธา ..... 8 กพ. 66

สำรวจ
นายวรวุฒิ สวนธิ พนักงานโยธา ..../.ก.พ./66
..../...../....

เขียนแบบ
น.ส.อรกานต์ ไลไชสง สถาปนิกปฏิบัติการ ..../.กพ./66
นายนิติกร สุขใจ พนักงานวิศวกรโยธา ..../.กพ./66

แสดงแบบ
แบบขยายโครงสร้างฐานราก F1

มาตราส่วน 1:25
วัน/เดือน/ปี 8 กุมภาพันธ์ 2566
เลขที่แบบ สยผจ.นน.02/2566
แผ่นที่ S-18 จำนวนแผ่น 39/51

หมายเหตุ
แบบนี้สงวนลิขสิทธิ์ ห้ามนำส่วนหนึ่งส่วนใดหรือทั้งหมดไปใช้เผยแพร่โดยมิได้รับอนุญาต ห้ามวัดระยะจากแบบ ให้ถือระยะตามตัวเลขที่ระบุไว้ในแบบเป็นหลัก หากมีการแก้ไขหรือเปลี่ยนแปลงใดๆให้อยู่ในดุลพินิจของวิศวกรหรือสถาปนิกผู้ออกแบบ ก่อนดำเนินการใดๆทุกครั้ง

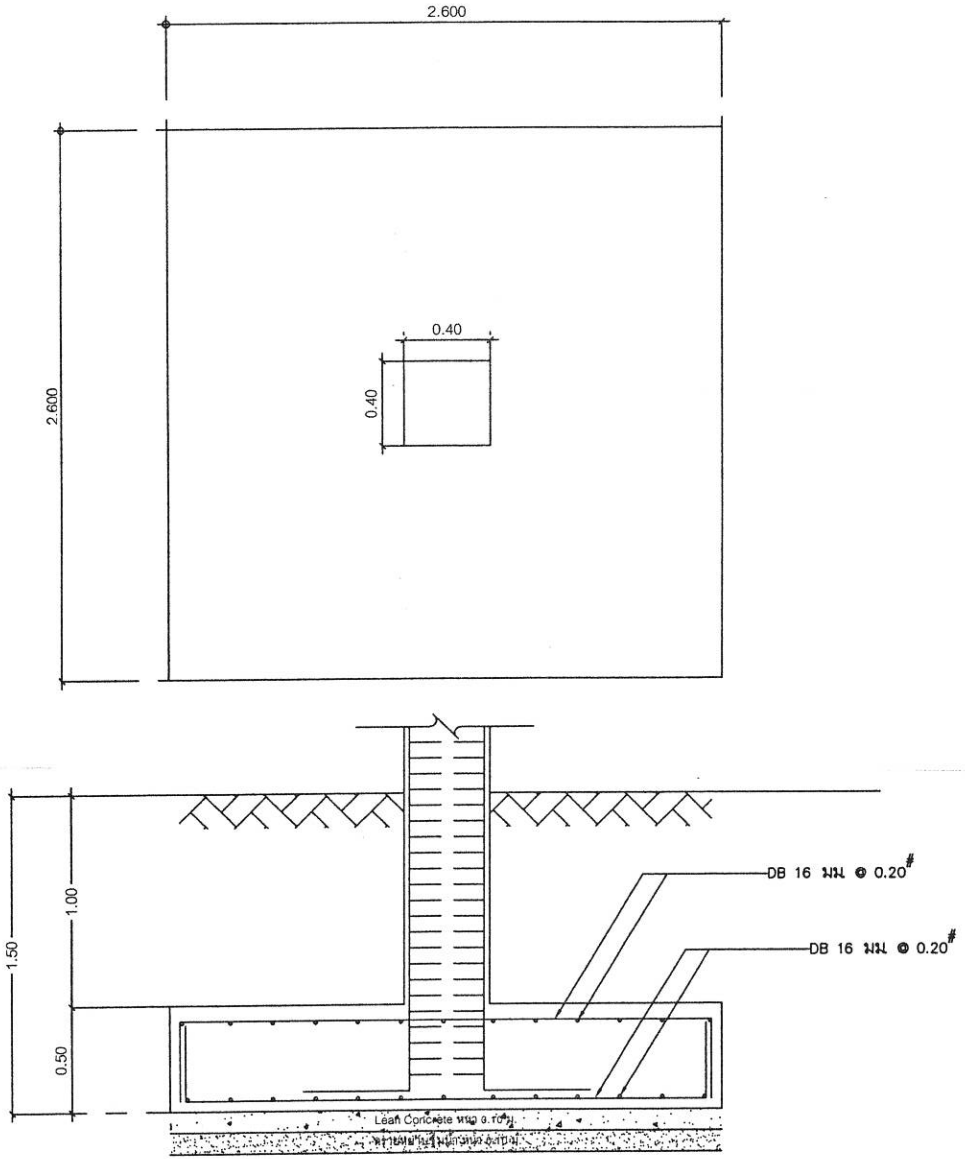

กำลังรับน้ำหนักของดินใต้ฐานรากสามารถรับน้ำหนักได้ไม่น้อยกว่า 15 ตัน/ตารางเมตร

แบบขยายโครงสร้างฐานราก F2

มาตราส่วน 1 : 25

สำนักงานโยธาธิการและผังเมืองจังหวัดน่าน
กรมโยธาธิการและผังเมือง

โครงการก่อสร้างอาคารชุดพักอาศัย
ของข้าราชการ จำนวน 10 ยูนิต
(โครงสร้างรับแผ่นดินไหว)

เจ้าของ : ด่านศุลกากรทุ่งช้าง
สถานที่ : ต.ปอน อ.ทุ่งช้าง จ.น่าน

เห็นชอบ
8 กพ.66
(นางบุญจิรา เจริญศักดิ์)
โยธาธิการและผังเมืองจังหวัดน่าน

หัวหน้ากลุ่มงานวิชาการโยธาธิการ
8 กพ.66
(นายเกรียงไกร ทองเนื้อห้า)
วิศวกรโยธาชำนาญการ

สถาปนิก
น.ส.อรกานต์ ไลโยส่ง สถาปนิกปฏิบัติการ 8/กพ./66

วิศวกร
จ.ส.อ.ธีรุญยวัตร บุญมาประ วิศวกรโยธาชำนาญการ 8/ก.พ./66
นายนิติกร สุขใจ พนักงานวิศวกรโยธา 8 กพ. 66

สำรวจ
นายวรวุฒิ สวนชิ พนักงานโยธา 8/ก.พ./66

เขียนแบบ
น.ส.อรกานต์ ไลโยส่ง สถาปนิกปฏิบัติการ 8/กพ./66
นายนิติกร สุขใจ พนักงานวิศวกรโยธา 8/กพ./66

แสดงแบบ
แบบขยายโครงสร้างฐานราก F2

มาตราส่วน	1:25
วัน/เดือน/ปี	8 กุมภาพันธ์ 2566
เลขที่แบบ	สยผจ.นน.02/2566
แผ่นที่ S-19	จำนวนแผ่น 40/51

หมายเหตุ
แบบนี้สงวนลิขสิทธิ์ ห้ามนำส่วนหนึ่งส่วนใดหรือทั้งหมดไปใช้ดัดแปลงโดยมิได้รับอนุญาต ห้ามวัดระยะจากแบบ ให้ใช้ระยะตามตัวเลขที่ระบุไว้ในแบบเป็นหลัก หากมีการแก้ไขหรือเปลี่ยนแปลงใดๆให้อยู่ในดุลยพินิจของวิศวกรหรือสถาปนิกผู้ออกแบบ ก่อนดำเนินการใดๆทุกครั้ง

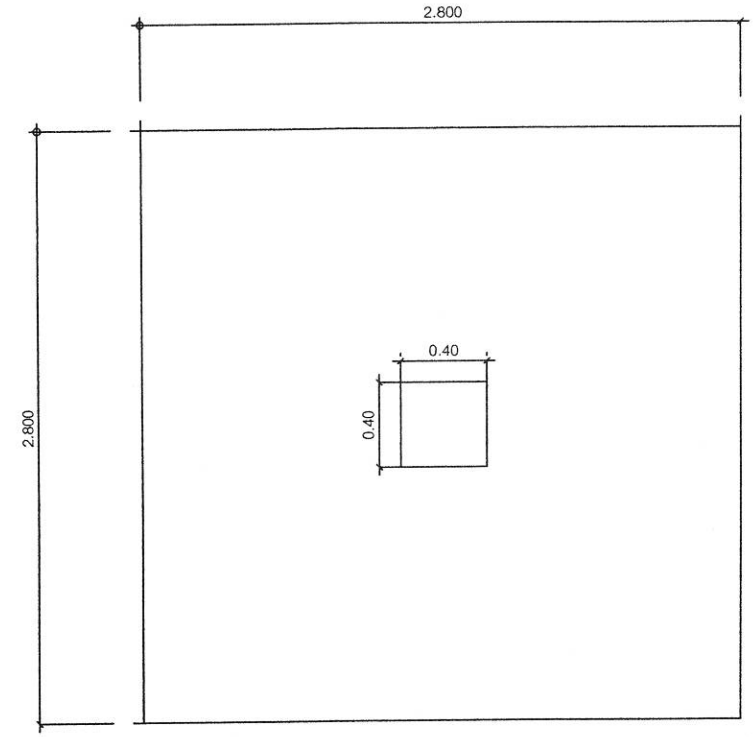

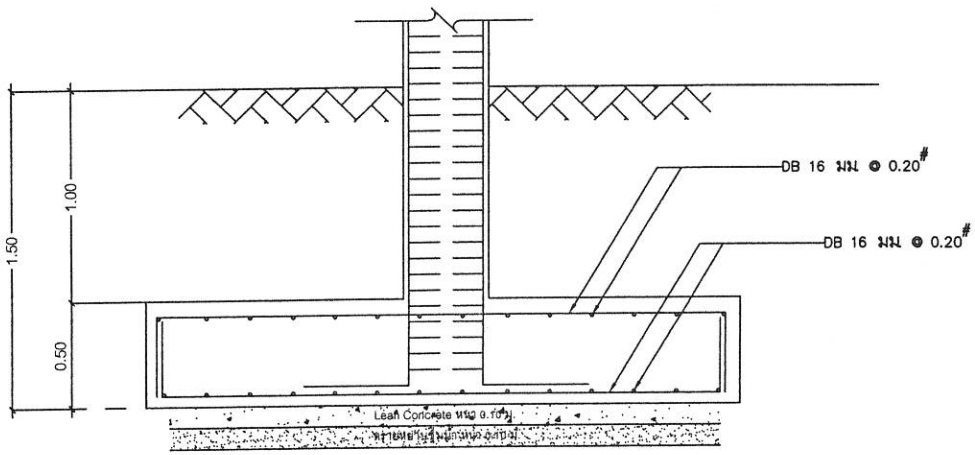

กำลังรับน้ำหนักของดินใต้ฐานรากสามารถรับน้ำหนักได้ไม่น้อยกว่า 15 ตัน/ตารางเมตร

แบบขยายโครงสร้างฐานราก F3

มาตราส่วน 1 : 25

สำนักงานโยธาธิการและผังเมืองจังหวัดน่าน
กรมโยธาธิการและผังเมือง

โครงการก่อสร้างอาคารชุดพักอาศัย
ของข้าราชการ จำนวน 10 ยูนิต
(โครงสร้างรับแผ่นดินไหว)

เจ้าของ : ด่านศุลกากรทุ่งช้าง
สถานที่ : ต.ปอน อ.ทุ่งช้าง จ.น่าน

เห็นชอบ
(นางบุญศิรา เจริญศักดิ์)
โยธาธิการและผังเมืองจังหวัดน่าน

หัวหน้ากลุ่มงานวิชาการโยธาธิการ
(นายเกรียงไกร ทองเนื้อห้า)
วิศวกรโยธาชำนาญการ

สถาปนิก
น.ส.อรกานต์ ไลไธสง สถาปนิกปฏิบัติการ
วิศวกร
จ.ส.อ.ชีรุญยวัตร บุญมาปะ วิศวกรโยธาชำนาญการ
นายนิติกร สุขใจ พนักงานวิศวกรโยธา
สำรวจ
นายวรวุฒิ สวนธิ พนักงานโยธา
เขียนแบบ
น.ส.อรกานต์ ไลไธสง สถาปนิกปฏิบัติการ
นายนิติกร สุขใจ พนักงานวิศวกรโยธา
แสดงแบบ
แบบขยายโครงสร้างฐานราก F3

มาตราส่วน	1:25
วัน/เดือน/ปี	8 กุมภาพันธ์ 2566
เลขที่แบบ	สยผจ.นน.02/2566
แผ่นที่ S-20	จำนวนแผ่น 41/51

หมายเหตุ
แบบนี้สงวนลิขสิทธิ์ ห้ามนำส่วนหนึ่งส่วนใดหรือทั้งหมดไปใช้ผลิตซ้ำโดยมิได้รับอนุญาต ห้ามวัดระยะจากแบบ ให้ถือระยะตามตัวเลขที่ระบุไว้ในแบบเป็นหลัก หากมีการผิดไปหรือเปลี่ยนแปลงใดๆให้อยู่ในดุลยพินิจของวิศวกรหรือสถาปนิกผู้ออกแบบ ก่อนดำเนินการใดๆทุกครั้ง

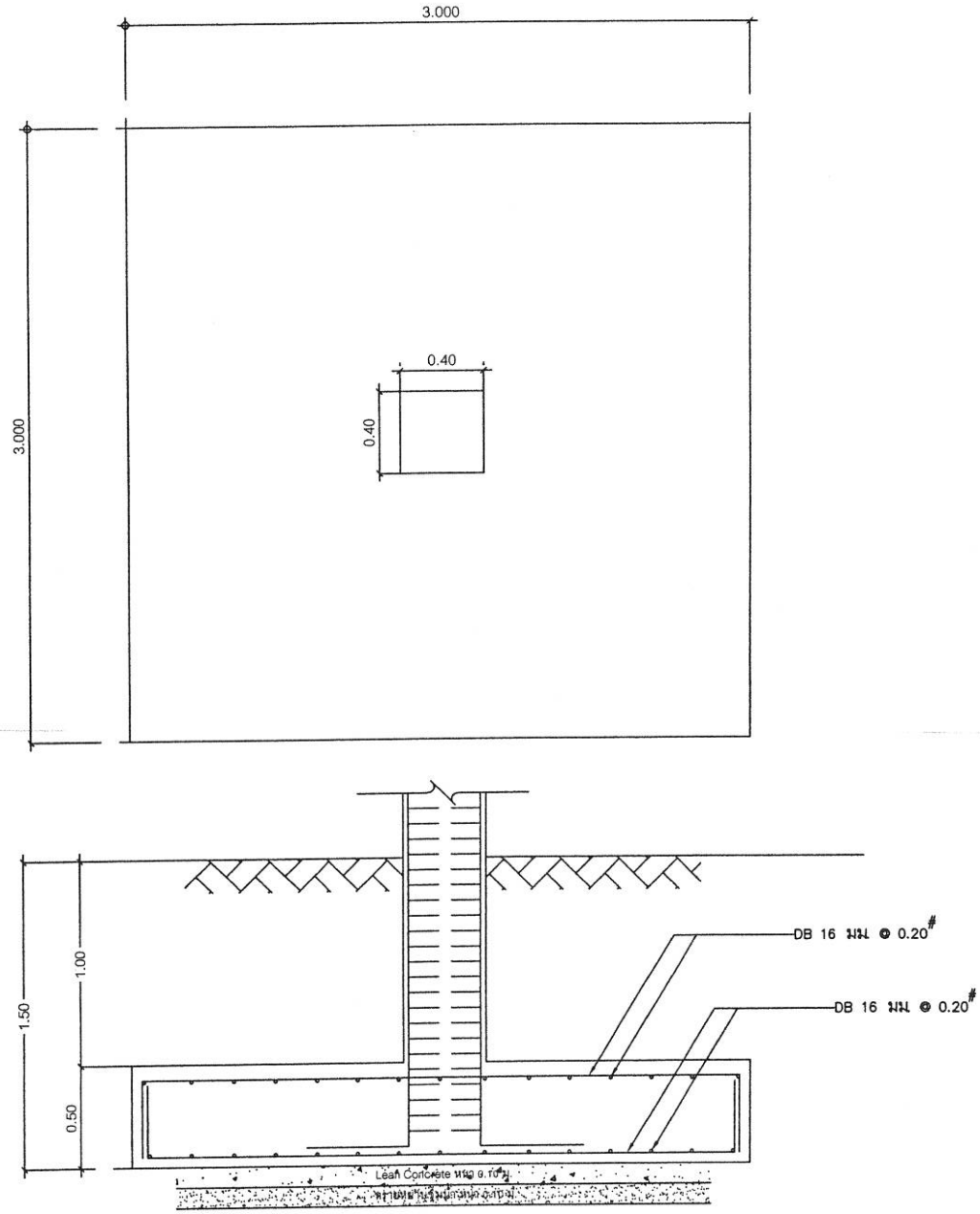

กำลังรับน้ำหนักของดินใต้ฐานรากสามารถรับน้ำหนักได้ไม่น้อยกว่า 15 ตัน/ตารางเมตร

แบบขยายโครงสร้างฐานราก F4

มาตราส่วน 1 : 25

สำนักงานโยธาธิการและผังเมืองจังหวัดน่าน
กรมโยธาธิการและผังเมือง

โครงการก่อสร้างอาคารชุดพักอาศัย
ของข้าราชการ จำนวน 10 ยูนิต
(โครงสร้างรับแผ่นดินไหว)

เจ้าของ : ด่านศุลกากรทุ่งช้าง

สถานที่ : ต.ปอน อ.ทุ่งช้าง จ.น่าน

เห็นชอบ
8 กพ.66
(นางบุญศิรา เจริญศักดิ์)
โยธาธิการและผังเมืองจังหวัดน่าน

หัวหน้ากลุ่มงานวิชาการโยธาธิการ
8 กพ. 66
(นายเกรียงไกร ทองเนื้อห้า)
วิศวกรโยธาชำนาญการ

สถาปนิก
น.ส.อรกานต์ ไลไธสง สถาปนิกปฏิบัติการ 8/กพ./66
.../.../...

วิศวกร
จ.ส.อ.ชิรุญยวัศร บุญมาประ วิศวกรโยธาชำนาญการ 8/กพ./66
นายนิติกร สุขใจ พนักงานวิศวกรโยธา 8 กพ.66

สำรวจ
นายวรวุฒิ สวนธิ พนักงานโยธา 8/ก.พ./66
.../.../...

เขียนแบบ
น.ส.อรกานต์ ไลไธสง สถาปนิกปฏิบัติการ 8/กพ./66
นายนิติกร สุขใจ พนักงานวิศวกรโยธา 8/กพ./66

แสดงแบบ
แบบขยายโครงสร้างฐานราก F4

มาตราส่วน 1:25
วัน/เดือน/ปี 8 กุมภาพันธ์ 2566
เลขที่แบบ สยผจ.นน.02/2566
แผ่นที่ S-21 จำนวนแผ่น 42/51

หมายเหตุ
แบบนี้สงวนลิขสิทธิ์ ห้ามนำส่วนหนึ่งส่วนใดหรือทั้งหมดไปใช้ผลแพร่โดยมิได้รับอนุญาต ห้ามวัดระยะจากแบบ ให้อิงระยะตามตัวเลขที่ระบุไว้ในแบบเป็นหลัก หากมีการแก้ไขหรือเปลี่ยนแปลงใดๆให้อยู่ในดุลพินิจของวิศวกรหรือสถาปนิกผู้ออกแบบ ก่อนดำเนินการใดๆทุกครั้ง

สัญลักษณ์

โคมไฟแสงสว่าง

- โคมไฟ ฟลูออเรสเซนต์หลอด 18W
- โคมไฟ ฟลูออเรสเซนต์หลอด 36W
- โคมไฟ Downlight ใช้หลอด LED
- โคมไฟ INGROUND ใช้หลอด LED
- โคมไฟ ฝังเพดาน ใช้หลอด LED
- IM โคมไฟดูดซึม

สวิทช์ไฟฟ้าแสงสว่างและเต้ารับไฟฟ้าทั่วไป

- S_a สวิทช์ไฟฟ้าแสงสว่างทางเดียว ตัวอักษรเล็ก a หมายถึง โคไฟฟ้าที่เปิด-ปิด S_{cod} หมายถึง และ S_b , S_c S_d
- WP +1.00M. เต้ารับไฟฟ้าเดี่ยว ชนิดมีฝาครอบ ตัวอักษร WP หมายถึง ชนิดกันฝน ตัวอักษร +1.00Mหมายถึง ติดตั้งสูง 1.00 เมตร จากพื้น
- เต้ารับไฟฟ้าคู่ ชนิดมีฝาครอบ

อื่นๆ

- XYZ แผงเมนสวิทช์จ่ายไฟฟ้า XYZหมายถึง หมายเลขแผงสวิทช์
- XYZ แผงเมนสวิทช์จ่ายไฟย่อย
- LOC XYZ LIGHTING CONTROL PANEL
- KWH XYZ แผงเครื่องวัดปริมาณการใช้ไฟฟ้า (KILOWATT HOUR)
- Z DISCONNECTING OR SAFETY SWITCH ขนาดและพิกัด แสดง ในแบบ
- สายไฟฟ้าร้อยในท่อเส้นลอยมองเห็น ซ่อนในฝ้าเพดาน หรือฝังในผนัง เส้นขีดขวางพร้อมตัวเลข หมายถึง 2 จำนวนสาย หากไม่มีเลขคง หมายถึง สายไฟ ๒ เส้น
- สายไฟฟ้าในท่อร้อยสายฝังในพื้น
- ELECTRICAL UNDERGROUND RACEWAY เส้นขีดขวาง หมายถึงจำนวนสาย หากไม่มีเลขคง หมายถึง สายไฟ ๒ เส้น
- LP-1.3.5 สายไฟฟ้าร้อยในท่อ เส้นไปยังแผงสวิทช์จ่ายไฟฟ้า LP วงจรไฟฟ้าย่อยที่ ๑ , ๓ และ ๕
- เส้นสายขึ้นหรือลง

15 A. 250 V.

ข้อกำหนดทั่วไป

1. การติดตั้งงานระบบไฟฟ้าให้เป็นไปตามกฎการติดตั้งทางไฟฟ้าของการไฟฟ้าส่วนภูมิภาค วสท และIEC STANDARD ยกเว้นที่ระบุเป็นอย่างอื่น
2. สายไฟฟ้า สายโทรศพท์ สายโทรทัศน์ และสายไฟชื่นๆ ให้เดินร้อยในท่อร้อยสายไฟฟ้า ชนิด IMC ฝังเพดานและที่ระบุเป็นอย่างอื่น
3. การเดินสายไฟในบริเวณที่มีฝ้าเพดาน ให้ใช้สายไฟฟ้าชนิด IEC 01 เดินร้อยในท่อร้อยสายไฟฟ้าชนิด โดยให้ติดตั้ง EMT ฝังซ่อนในผนัง และหนีบฝ้าเพดาน
4. การเดินสายไฟในบริเวณใต้ดิน ให้ใช้สายไฟฟ้าชนิด NYY เดินร้อยในท่อร้อยสายไฟฟ้าชนิด HDPE PN6
5. ท่อร้อยสายไฟฟ้าให้ใช้ขนาด 15 mm. ยกเว้นที่ระบุเป็นอย่างอื่น
6. ท่อร้อยสายไฟฟ้าของวงจรไฟฟ้าย่อยที่แสดงในแบบแปลนแสงสว่างและเต้ารับทั่วไป เป็นเพียงการแสดงวงจรไฟฟ้า ไม่ได้ระบุตำแหน่งการติดตั้งที่แน่นอน
7. ยกเว้นที่ระบุเป็นอย่างอื่นในแบบ สายไฟฟ้าของวงจรไฟฟ้า ไม่ได้ระบุตำแหน่งการติดตั้งที่แน่นอน ย่อยให้ใช้ขนาดดังนี้
   - ขนาด 2.5 ตร.มม. สำหรับวงจรไฟฟ้าย่อย 16A
   - ขนาด 4 ตร.มม. สำหรับวงจรไฟฟ้าย่อย 20A
   - ขนาด 6 ตร.มม. สำหรับวงจรไฟฟ้าย่อย 30A
   - ขนาด 10 ตร.มม. สำหรับวงจรไฟฟ้าย่อย 40A
8. สายอนุสำหรับวงจรไฟฟ้าย่อย เต้ารับไฟฟ้า เครื่องปรับอากาศ เครื่องทำน้ำร้อน และปั๊ม ให้ใช้ขนาด 1.5, 2.5 และ 4 ตร.มม. สำหรับวงจรไฟฟ้าย่อย ไม่เกิน 16A, 20A และ 40A ตามลำดับ
9. สีของฉนวนของสายไฟฟ้า ให้เป็นดังนี้ เฟสเอ-สีน้ำตาล เฟสบี-สีดำ เฟสซี-สีเทา นิวตรอน-สีฟ้า และสายดิน-สีเขียวแถบเหลือง (IEC 60227)
10. จำนวนสายไฟฟ้าชนิด IEC 01 สูงสุดในท่อ ให้เป็นดังนี้

ขนาดสาย (ตร.มม.)	ขนาดท่อ		
	Ø½" (16 mm.)	Ø¾" (20 mm.)	Ø1" (25 mm.)
2.5	4	8	13
4	3	5	9
6	2	4	7
10	1	3	4

11. จำนวนสายไฟฟ้าชนิด 1C-NYY สูงสุดในท่อ ให้เป็นดังนี้

-ขนาดสาย (ตร.มม.)	ขนาดท่อ		
	Ø1" (25 mm.)	Ø1¼" (32 mm.)	Ø1½" (40 mm.)
2.5	2	4	7
4	1	3	6
6	1	3	5
10	1	2	4

12. บาลาสต์สำหรับหลอดฟลูออเรสเซนต์ให้ใช้ชนิด LPF, STARTER START, tw 120°C หรือตามที่ระบุในตารางโคมไฟแสงสว่าง
13. หลอด COMPACT FLUORESCENT ให้ใช้ชนิด ELECTRONIC BALLAST ยกเว้นที่ระบุเป็นอย่างอื่น
14. หลอดฟลูออเรสเซนต์ และ หลอด COMPACT FLUORESCENT ให้ใช้สี COOL WHITE หรือตามที่ผู้ออกแบบสถาปัตย์กำหนด
15. ขั้วรับหลอดฟลูออเรสเซนต์ให้ใช้ชนิด ROTARY SPRING LOCK ยกเว้นที่ระบุในแบบ และขั้วรับหลอด COMPACT FLUORESCENT ให้ใช้ชนิด E27 PORCELAIN ยกเว้นที่ระบุเป็นอย่างอื่น
16. สวิทช์ไฟฟ้าแสงสว่างที่อยู่ใกล้กันตามที่แสดงในแบบ ให้ติดตั้งรวมกัน โดยใช้กล่องสวิทช์ และฝาครอบเดียวกัน หรือตามที่ระบุในแบบตกแต่งภายใน
17. สวิทช์ไฟฟ้าแสงสว่างและเต้ารับไฟฟ้าทั่วไปให้ใช้ขนาด 15 A. 250 V.
18. ยกเว้นที่ระบุในแบบเป็นอย่างอื่น ความสูงของอุปกรณ์ไฟฟ้าโดยทั่วไปให้เป็นดังนี้

สวิทช์ไฟฟ้าแสงสว่าง	1.20	ม.	จากพื้นถึงกึ่งกลางฝาครอบ
เต้ารับต่างๆ	0.30	ม.	จากพื้นถึงกึ่งกลางฝาครอบ
แผงสวิทช์จ่ายไฟฟ้ากำลัง	1.80	ม.	จากพื้นถึงขอบบนสุด

อักษรย่อ

A	AMPERE
AF	AMPERE FRAME
AFF	ABOVE FINISHED FLOOR
AT	AMPERE TRIP
AUX	AUXILIARY
A/C	AIR-CONDITIONING
ELCB	EARTH LEAKAGE CIRCUIT BREAKER
EMT	ELECTRICAL METALLIC TUBING
FL	FLUORESCENT
FLEX	FLEXIBLE
FM	FREQUENCY MODULATION
F/A	FIRE ALARM
G	GROUND
GRD	GROUND
HDPE	HIGH DENSITY POLYETHYLENE CONDUIT
Hz	CYCLE
IMC	INTERMEDIATE METALLIC CONDUIT
KA	KILO-AMPERE
KAIC	INTERRUPTING CURRENT IN KILO-AMPERE
KW	KILOWATT
KWH	KILOWATT-HOUR
MATV	MASTER ANTENNA TELEVISION
N	NEUTRAL
N/C	NORMALLY CLOSED
N/O	NORMALLY OPEN
P	POLE
PEA	PROVINCIAL ELECTRICITY AUTHORITY
PVC	POLYVINYL CHLORIDE CONDUIT
RCPT	RECEPTACLE
S/N	SOLID NEUTRAL
TV	TELEVISION
TYP	TYPICAL
U/G	UNDERGROUND
V	VOLT
VA	VOLT-AMPERE
W	WATT
WP	WEATHER PROOF
W/H	WATER HEATER

สำนักงานโยธาธิการและผังเมืองจังหวัดน่าน
กรมโยธาธิการและผังเมือง

โครงการก่อสร้างอาคารชุดพักอาศัย
ของข้าราชการ จำนวน 10 ยูนิต
(โครงสร้างรับแผ่นดินไหว)

เจ้าของ : ด่านศุลกากรทุ่งช้าง

สถานที่ : ต.ปอน อ.ทุ่งช้าง จ.น่าน

เห็นชอบ
8 กพ.66
(นางบุญสิรา เจริญศักดิ์)
โยธาธิการและผังเมืองจังหวัดน่าน

หัวหน้ากลุ่มงานวิชาการโยธาธิการ
8 กพ.66
(นายเกรียงไกร ทองนี้อห่า)
วิศวกรโยธาชำนาญการ

สถาปนิก
น.ส.อรกานต์ ไลไธสง สถาปนิกปฏิบัติการ 8/กพ./66
.../.../...

วิศวกร
จ.ส.อ.ธีรุญยวัตร บุญมาปะ วิศวกรโยธาชำนาญการ 8/กพ./66
นายนิติกร สุขใจ หนักงานวิศวกรโยธา 8 กพ.66

สำรวจ
นายวรวุฒิ สวนธิ หนักงานโยธา 8/ก.พ./66
.../.../...

เขียนแบบ
น.ส.อรกานต์ ไลไธสง สถาปนิกปฏิบัติการ 8/กพ./66
นายนิติกร สุขใจ หนักงานวิศวกรโยธา 8/กพ./66

แสดงแบบ
รายการประกอบแบบไฟฟ้า

มาตราส่วน	1:125
วัน/เดือน/ปี	8 กุมภาพันธ์ 2566
เลขที่แบบ	สยผจ นน.02/2566
แผ่นที่ EE-01	จำนวนแผ่น 43/51

หมายเหตุ
แบบนี้ส่วนหนึ่งสิทธิ์ ห้ามนำส่วนหนึ่งส่วนใดหรือทั้งหมดไปใช้ผลิตแพร่โดยมิได้รับอนุญาต ห้ามวัดระยะจากแบบ ให้อิงระยะตามตัวเลขที่ระบุไว้ในแบบเป็นหลัก หากมีการแก้ไขหรือเปลี่ยนแปลงใดๆให้อยู่ในดุลพินิจของวิศวกรหรือสถาปนิกผู้ออกแบบ ก่อนดำเนินการใดๆทุกครั้ง

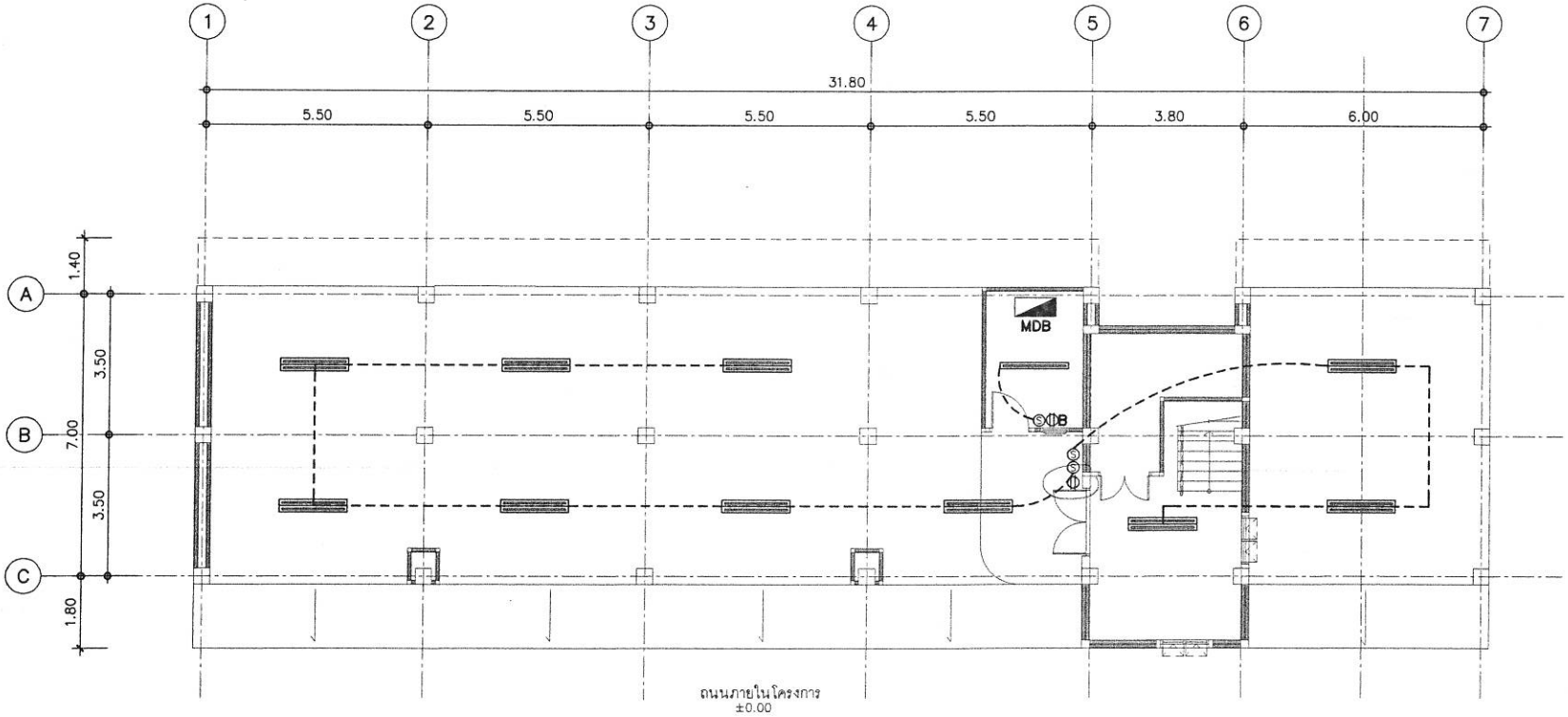

แปลนไฟฟ้าชั้นที่ 1

มาตราส่วน 1:125

รายการสัญลักษณ์ประกอบแบบไฟฟ้า

สัญลักษณ์	รายการ
⊕	โคม down Light หลอด Led 9 w. ขนาด 5 นิ้ว
▭	โคมไฟฟลูออเรสเซนต์ หลอด 18 w. แบบกันฝุ่น
▭	โคมไฟฟลูออเรสเซนต์ หลอด 36 w. แบบกันฝุ่น
⊕	โคมไฟฝ้าเพดาน LED 36 w. ขนาด 16 นิ้ว Daylight
Ⓢ	สวิทช์เปิด-ปิด
⦶A	เต้ารับไฟฟ้าเสียบคู่แบบมีกราวด์ ติดตั้งสูงจากพื้น +0.30
⦶B	เต้ารับไฟฟ้าเสียบคู่แบบมีกราวด์ ติดตั้งสูงจากพื้น +1.30
LP	แผงควบคุมไฟฟ้าย่อย
MDB	แผงควบคุมไฟฟ้าหลัก
~~9,000 BTU~~	~~เครื่องปรับอากาศ ขนาด 9,000 BTU~~
12,000 BTU	เครื่องปรับอากาศ ขนาด 12,000 BTU
- - - - -	สายไฟฟ้า

ออกแบบ 13 กพ 66

หมายเหตุ : ให้ผู้รับจ้างเสนอ Shop drawing งานระบบไฟฟ้า ต่อคณะกรรมการตรวจรับพัสดุผ่านผู้ควบคุมงาน
เพื่อพิจารณาอนุมัติก่อนดำเนินการก่อสร้างอย่างเคร่งครัด โดยให้ผู้ได้รับใบประกอบวิชาชีพสามัญวิศกรชั้นไป (สาขาวิศวกรรมไฟฟ้า) เป็นผู้รับรอง เท่านั้น

สำนักงานโยธาธิการและผังเมืองจังหวัดน่าน
กรมโยธาธิการและผังเมือง

โครงการก่อสร้างอาคารชุดพักอาศัย
ของข้าราชการ จำนวน 10 ยูนิต
(โครงสร้างรับแผ่นดินไหว)

เจ้าของ : ด่านศุลกากรทุ่งช้าง

สถานที่ : ต.ปอน อ.ทุ่งช้าง จ.น่าน

เห็นชอบ

8 กพ.66
(นางบุญศิรา เจริญศักดิ์)
โยธาธิการและผังเมืองจังหวัดน่าน

หัวหน้ากลุ่มงานวิชาการโยธาธิการ

8 กพ.66
(นายเกรียงไกร ทองเนื้อหา)
วิศวกรโยธาชำนาญการ

สถาปนิก

น.ส.อรกานต์ ไลไธสง สถาปนิกปฏิบัติการ	8/กพ./66
	..../...../....

วิศวกร

จ.ส.อ.ธีรุญยวัศร บุญมาประ วิศวกรโยธาชำนาญการ	8/กพ/66
นายนิติกร สุขใจ พนักงานวิศวกรโยธา	8 กพ. 66

สำรวจ

นายวรวุฒิ สวนธิ พนักงานโยธา	8/ก.พ./66
	..../...../....

เขียนแบบ

น.ส.อรกานต์ ไลไธสง สถาปนิกปฏิบัติการ	8/กพ./66
นายนิติกร สุขใจ พนักงานวิศวกรโยธา	8/กพ./66

แสดงแบบ

แปลนไฟฟ้าชั้น 1

มาตราส่วน	1:125
วัน/เดือน/ปี	8 กุมภาพันธ์ 2566
เลขที่แบบ	สยผจ.นน.02/2566
แผ่นที่	จำนวนแผ่น
EE-02	44/51

หมายเหตุ
แบบนี้สงวนลิขสิทธิ์ ห้ามนำส่วนหนึ่งส่วนใด หรือทั้งหมดไปใช้เผยแพร่โดยมิได้รับอนุญาต ห้ามวัดระยะจากแบบ ให้ถือระยะตามตัวเลขที่ระบุไว้ในแบบเป็นหลัก หากมีการนำไปใช้หรือเปลี่ยนแปลงใดๆโดยไม่ได้รับอนุมัติจากวิศวกรหรือสถาปนิกผู้ออกแบบ ถือเป็นการกระทำผิดกฎหมายทุกครั้ง

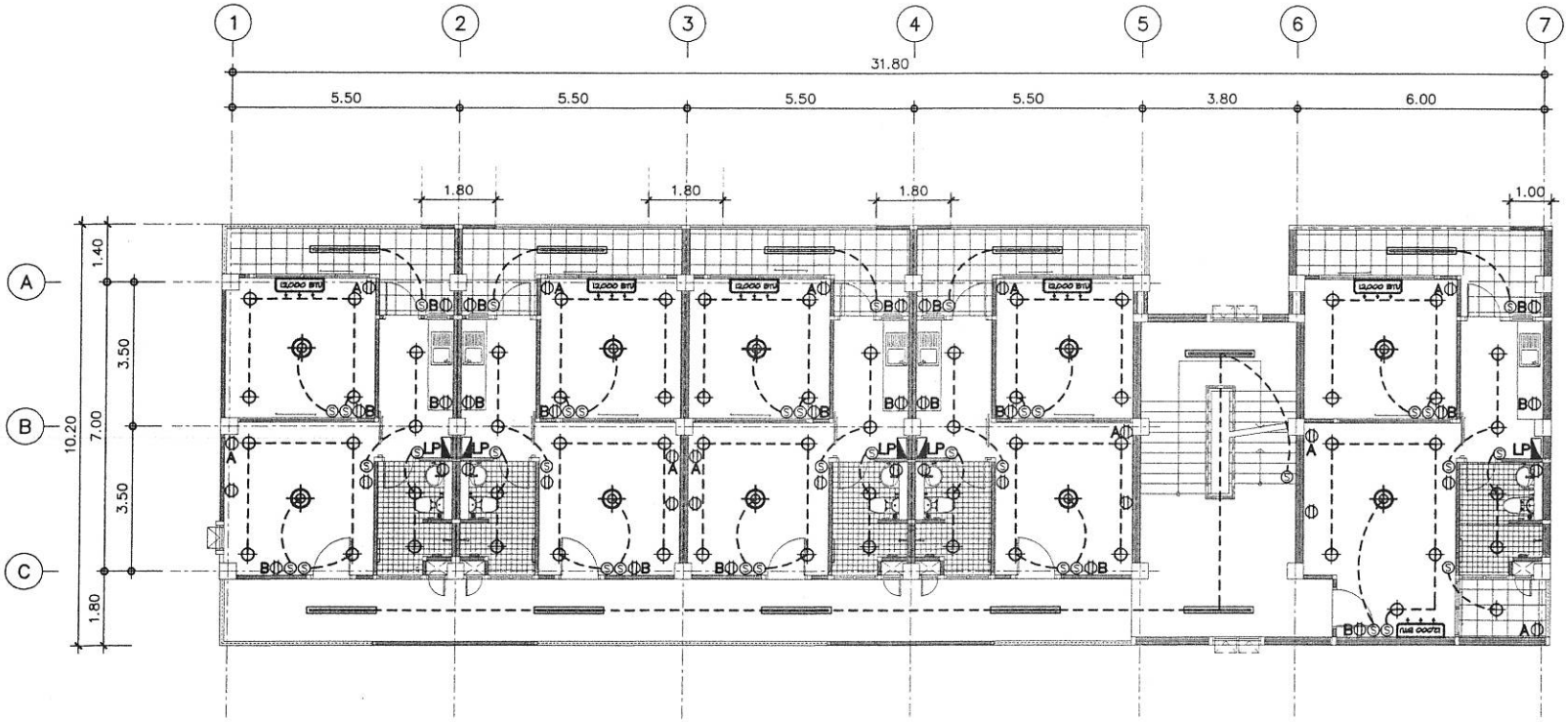

รายการสัญลักษณ์ประกอบแบบไฟฟ้า

สัญลักษณ์	รายการ
	โคม down Light หลอด Led 9 w. ขนาด 5 นิ้ว
	โคมไฟฟ่ลูออเรสเซนต์ หลอด 18 w. แบบกันฝุ่น
	โคมไฟฟ่ลูออเรสเซนต์ หลอด 36 w. แบบกันฝุ่น
	โคมไฟฝ้าเพดาน LED 36 w. ขนาด 16 นิ้ว Daylight
S	สวิทช์เปิด- ปิด
A	เต้ารับไฟฟ้าเสียบคู่แบบมีกราวด์ ติดตั้งสูงจากพื้น +0.30
B	เต้ารับไฟฟ้าเสียบคู่แบบมีกราวด์ ติดตั้งสูงจากพื้น +1.30
LP	แผงควบคุมไฟฟ้าย่อย
MDB	แผงควบคุมไฟฟ้าหลัก
~~9,000 BTU~~	~~เครื่องปรับอากาศ ขนาด 9,000 BTU~~
12,000 BTU	เครื่องปรับอากาศ ขนาด 12,000 BTU
- - - - -	สายไฟฟ้า

แปลนไฟฟ้าชั้นที่ 2

มาตราส่วน 1:125

หมายเหตุ : ให้ผู้รับจ้างเสนอ Shop drawing งานระบบไฟฟ้า ต่อคณะกรรมการตรวจรับพัสดุผ่านผู้ควบคุมงาน เพื่อพิจารณาอนุมัติก่อนดำเนินการก่อสร้างอย่างเคร่งครัด โดยให้ผู้ได้รับใบประกอบวิชาชีพสามัญวิศกรขึ้นไป (สาขาวิศวกรรมไฟฟ้า) เป็นผู้รับรอง เท่านั้น

สำนักงานโยธาธิการและผังเมืองจังหวัดน่าน
กรมโยธาธิการและผังเมือง

โครงการก่อสร้างอาคารชุดพักอาศัย
ของข้าราชการ จำนวน 10 ยูนิต
(โครงสร้างรับแผ่นดินไหว)

เจ้าของ : ด่านศุลกากรทุ่งช้าง

สถานที่ : ต.ปอน อ.ทุ่งช้าง จ.น่าน

เห็นชอบ

8 ก.พ. 66
(นางปุญสิรา เจริญศักดิ์)
โยธาธิการและผังเมืองจังหวัดน่าน

หัวหน้ากลุ่มงานวิชาการโยธาธิการ

8 ก.พ. 66
(นายเกรียงไกร ทองเนื้อห้า)
วิศวกรโยธาชำนาญการ

สถาปนิก

น.ส.อรกานต์ ไลโอสง
สถาปนิกปฏิบัติการ
8/กพ./66

.../.../...

วิศวกร

จ.ส.อ.ชีรุญยวัตร บุญมาประ
วิศวกรโยธาชำนาญการ
8/ก.พ./66

นายนิติกร สุขใจ
พนักงานวิศวกรโยธา
8 ก.พ. 66

สำรวจ

นายวรวุฒิ สวนธิ
พนักงานโยธา
8 ก.พ./66

.../.../...

เขียนแบบ

น.ส.อรกานต์ ไลโอสง
สถาปนิกปฏิบัติการ
8/กพ./66

นายนิติกร สุขใจ
พนักงานวิศวกรโยธา
8/กพ./66

แสดงแบบ

แปลนไฟฟ้าชั้น 2

มาตราส่วน	1:125
วัน/เดือน/ปี	8 กุมภาพันธ์ 2566
เลขที่แบบ	สยผจ.นน.02/2566
แผ่นที่	EE-03
จำนวนแผ่น	45/51

หมายเหตุ

แบบนี้สงวนลิขสิทธิ์ ห้ามนำส่วนหนึ่งส่วนใดหรือทั้งหมดไปใช้ผลแพร่โดยมิได้รับอนุญาต ห้ามวัดระยะจากแบบ ให้ยึดระยะตามตัวเลขที่ระบุไว้ในแบบเป็นหลัก หากมีการแก้ไขหรือเปลี่ยนแปลงใดๆให้อยู่ในดุลพินิจของวิศวกรหรือสถาปนิกผู้ออกแบบ ก่อนดำเนินการใดๆทุกครั้ง

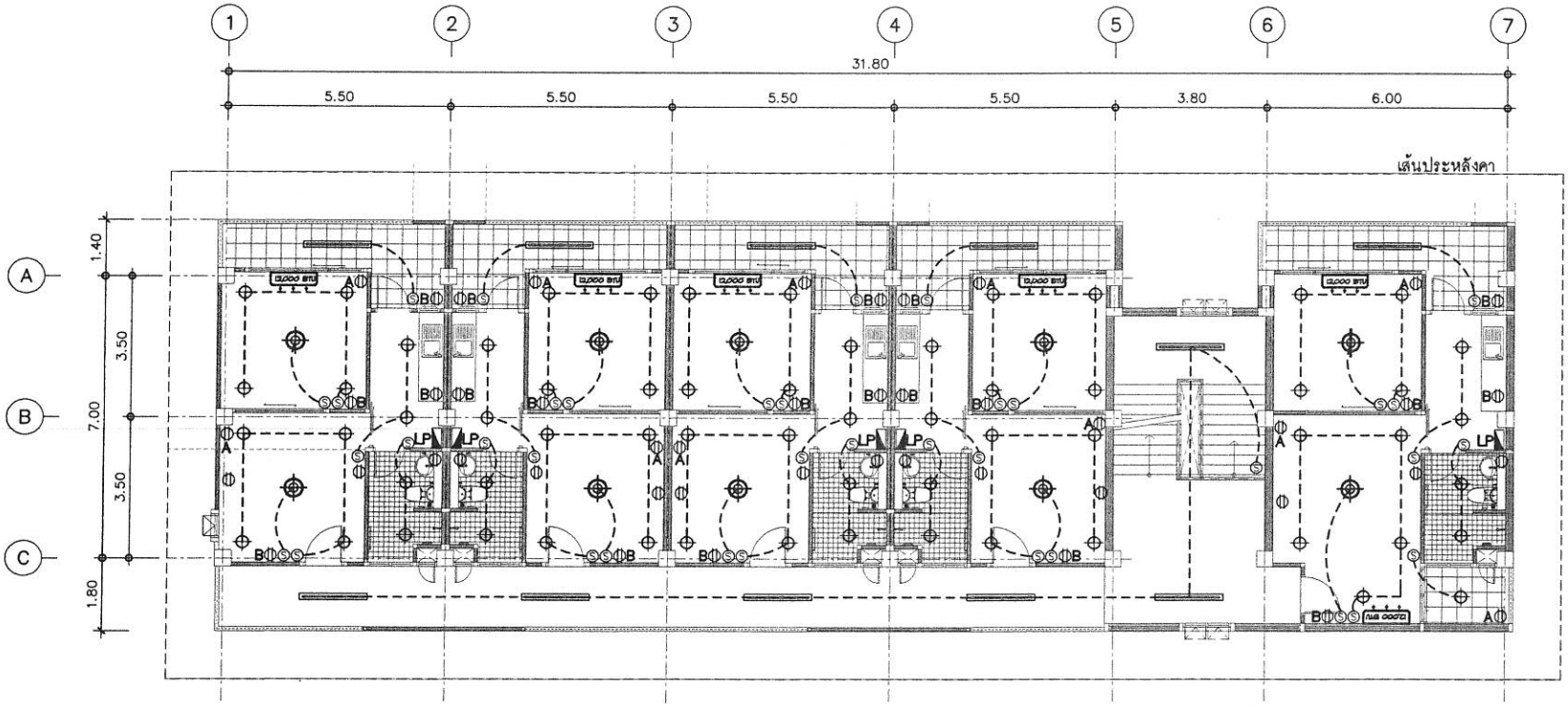

แปลนไฟฟ้าชั้นที่ 3

มาตราส่วน 1:125

รายการสัญลักษณ์ประกอบแบบไฟฟ้า

สัญลักษณ์	รายการ
	โคม down Light หลอด Led 9 w. ขนาด 5 นิ้ว
	โคมไฟฟลูออเรสเซนต์ หลอด 18 w. แบบกันฝุ่น
	โคมไฟฟลูออเรสเซนต์ หลอด 36 w. แบบกันฝุ่น
	โคมไฟฝ้าเพดาน LED 36 w. ขนาด 16 นิ้ว Daylight
S	สวิทช์เปิด- ปิด
A	เต้ารับไฟฟ้าเสียบคู่แบบมีกราวด์ ติดตั้งสูงจากพื้น +0.30
B	เต้ารับไฟฟ้าเสียบคู่แบบมีกราวด์ ติดตั้งสูงจากพื้น +1.30
LP	แผงควบคุมไฟฟ้าย่อย
MDB	แผงควบคุมไฟฟ้าหลัก
~~9,000 BTU~~	~~เครื่องปรับอากาศ ขนาด 9,000 BTU~~
12,000 BTU	เครื่องปรับอากาศ ขนาด 12,000 BTU
- - - - -	สายไฟฟ้า

อรกานต์ 13 กพ.66

หมายเหตุ : ให้ผู้รับจ้างเสนอ Shop drawing งานระบบไฟฟ้า ต่อคณะกรรมการตรวจรับพัสดุผ่านผู้ควบคุมงาน เพื่อพิจารณาอนุมัติก่อนดำเนินการก่อสร้างอย่างเคร่งครัด โดยให้ผู้ได้รับใบประกอบวิชาชีพสามัญวิศกรชั้นไป (สาขาวิศวกรรมไฟฟ้า) เป็นผู้รับรอง เท่านั้น

สำนักงานโยธาธิการและผังเมืองจังหวัดน่าน
กรมโยธาธิการและผังเมือง

โครงการก่อสร้างอาคารชุดพักอาศัย
ของข้าราชการ จำนวน 10 ยูนิต
(โครงสร้างรับแผ่นดินไหว)

เจ้าของ : ด่านศุลกากรทุ่งช้าง

สถานที่ : ต.ปอน อ.ทุ่งช้าง จ.น่าน

เห็นชอบ

ธ กพ.66
(นางบุญจิรา เจริญศักดิ์)
โยธาธิการและผังเมืองจังหวัดน่าน

หัวหน้ากลุ่มงานวิชาการโยธาธิการ

ธ กพ.66
(นายเกรียงไกร ทองเนื้อห้า)
วิศวกรโยธาชำนาญการ

สถาปนิก

น.ส.อรกานต์ ไลไธสง สถาปนิกปฏิบัติการ	อรกานต์ 8/กพ./66
	..../...../....

วิศวกร

จ.ส.อ.ธีรุญรัตร บุญมาประ วิศวกรโยธาชำนาญการ	8/กพ./66
นายนิติกร สุขใจ พนักงานวิศวกรโยธา	ธ กพ.66

สำรวจ

นายวรวุฒิ สวนธิ พนักงานโยธา	8/ก.พ./66
	..../...../....

เขียนแบบ

น.ส.อรกานต์ ไลไธสง สถาปนิกปฏิบัติการ	อรกานต์ 8/กพ./66
นายนิติกร สุขใจ พนักงานวิศวกรโยธา	8/กพ./66

แสดงแบบ

แปลนไฟฟ้าชั้น 3

มาตราส่วน	1:125
วัน/เดือน/ปี	8 กุมภาพันธ์ 2566
เลขที่แบบ	สยผจ.นน.02/2566
แผ่นที่	EE-04
จำนวนแผ่น	46/51

หมายเหตุ
แบบนี้สงวนลิขสิทธิ์ ห้ามนำส่วนหนึ่งส่วนใดหรือทั้งหมดไปใช้เผยแพร่โดยมิได้รับอนุญาต ห้ามดัดระยะจากแบบ ให้ถือระยะตามตัวเลขที่ระบุไว้ในแบบเป็นหลัก หากมีการแก้ไขหรือเปลี่ยนแปลงใดๆให้อยู่ในดุลยพินิจของวิศวกรหรือสถาปนิกผู้ออกแบบ ก่อนดำเนินการใดๆทุกครั้ง

LOAD SCHEDULE

LOAD SCHEDULE

DIAGRAM

PANEL NO : LP1-LP10 ELECTRICAL SYSTEM : 1ø, 3w, 230 v, 50Hz

MAX CKT : 6 LOCATION : FL1-FL3 MOUTED : WALL

L N

CKT NO.	DESCRITION	CIRCUIT BREAKER P	AT	AF	IC	CABLE SECTION (sq.mm)	TYPE	CONDUIT DIA (MM.)	TYPE	LOAD CONNECTION(VA)
1	LIGHTING	1	16	50	IC ≥ 6 kA	2X2.5/1X2.5(G)	IEC01	1/2	EMT	450
2	RECEPTACLE	1	16	50		2X2.5/1X2.5(G)	IEC01	1/2	EMT	900
3	AIR CONDITION	1	16	50		2X2.5/1X2.5(G)	IEC01	1/2	EMT	1500
4	AIR CONDITION	1	16	50		2X2.5/1X2.5(G)	IEC01	1/2	EMT	1500
5	SPARE	1	16	50		2X2.5/1X2.5(G)	IEC01	1/2	EMT	825
6	SPARE	1	16	50		2X2.5/1X2.5(G)	IEC01	1/2	EMT	825
	MAIN BREAKER: ☑ LUG : ☐	2	30	50		CONDUCTOR : 2x6/4G sq.mmIEC01				
	BUS PHASE : 50 A					WIRING IN CONDUIT 3/4" DIA EMT				100% LOAD: 6000 VA
	INCOME LINE : MDB									

LOAD SCHEDULE

LOAD SCHEDULE

DIAGRAM

PANEL NO : MDB ELECTRICAL SYSTEM : 3ø, 4w, 380/230 v, 50Hz

MAX CKT : 16 LOCATION : 1 FL MOUTED : WALL

R S T

CKT NO.	DESCRITION	CIRCUIT BREAKER P	AT	AF	IC	CABLE SECTION (sq.mm)	TYPE	CONDUIT DIA (MM.)	TYPE	LOAD CONNECTION(VA) R	S	T
1	LP1	1	30	50	IC > 16 kA	2X6/1X4(G)	IEC01	3/4	EMT	6000		
2	LP2	1	30	50		2X6/1X4(G)	IEC01	3/4	EMT		6000	
3	LP3	1	30	50		2X6/1X4(G)	IEC01	3/4	EMT			6000
4	LP4	1	30	50		2X6/1X4(G)	IEC01	3/4	EMT	6000		
5	LP5	1	30	50		2X6/1X4(G)	IEC01	3/4	EMT		6000	
6	LP6	1	30	50		2X6/1X4(G)	IEC01	3/4	EMT			6000
7	LP7	1	30	50		2X6/1X4(G)	IEC01	3/4	EMT	6000		
8	LP8	1	30	50		2X6/1X4(G)	IEC01	3/4	EMT		6000	
9	LP9	1	30	50		2X6/1X4(G)	IEC01	3/4	EMT			6000
10	LP10	1	30	50		2X6/1X4(G)	IEC01	3/4	EMT	6000		
11	SPARE	1	20	50		2X4/1X2.5(G)	IEC01	1/2	EMT		1500	
12	SPARE	1	20	50		2X4/1X2.5(G)	IEC01	1/2	EMT			1500
13	SPARE	1	20	50		2X4/1X2.5(G)	IEC01	1/2	EMT		1500	
14	SPARE	1	20	50		2X4/1X2.5(G)	IEC01	1/2	EMT			1500
15	SPARE	1	20	50		2X4/1X2.5(G)	IEC01	1/2	EMT		1500	
16	SPARE	1	20	50		2X4/1X2.5(G)	IEC01	1/2	EMT			1500
17	SPARE	1	20	50		2X4/1X2.5(G)	IEC01	1/2	EMT		1500	
18	SPARE	1	20	50		2X4/1X2.5(G)	IEC01	1/2	EMT			1500
	MAIN BREAKER: ☑ LUG : ☐	3	150	150		CONDUCTOR : 4x70/16G sq.mm IEC01				24000	24000	24000
	BUS PHASE : 150 A					WIRING IN CONDUIT 2" DIA EMT				100% LOAD: 72000 VA		
	INCOME LINE : MDB											

หมายเหตุ : ให้ผู้รับจ้างเสนอ Shop drowing งานระบบไฟฟ้า ต่อคณะกรรมการตรวจรับพัสดุผ่านผู้ควบคุมงาน
เพื่อพิจารณาอนุมัติก่อนดำเนินการก่อสร้างอย่างเคร่งครัด โดยให้ผู้ได้รับใบประกอบวิชาชีพสามัญวิศกรขึ้นไป (สาขาวิศวกรรมไฟฟ้า) เป็นผู้รับรอง เท่านั้น

สำนักงานโยธาธิการและผังเมืองจังหวัดน่าน
กรมโยธาธิการและผังเมือง

โครงการก่อสร้างอาคารชุดพักอาศัย
ของข้าราชการ จำนวน 10 ยูนิต
(โครงสร้างรับแผ่นดินไหว)

เจ้าของ : ด่านศุลกากรทุ่งช้าง

สถานที่ : ต.ปอน อ.ทุ่งช้าง จ.น่าน

เห็นชอบ
8 กพ. 66
(นางบุญศิรา เจริญศักดิ์)
โยธาธิการและผังเมืองจังหวัดน่าน

หัวหน้ากลุ่มงานวิชาการโยธาธิการ
8 กพ. 66
(นายเกรียงไกร ทองเนื้อห้า)
วิศวกรโยธาชำนาญการ

สถาปนิก
น.ส.อรกานต์ ไลไชสง
สถาปนิกปฏิบัติการ
8/กพ./66

วิศวกร
จ.ส.อ.ชีรุญยวัศร บุญมาประ
วิศวกรโยธาชำนาญการ
8/กพ./66
นายนิติกร สุขใจ
พนักงานวิศวกรโยธา
8 กพ. 66

สำรวจ
นายวรวุฒิ สวนชิ
พนักงานโยธา
8/กพ./66

เขียนแบบ
น.ส.อรกานต์ ไลไชสง
สถาปนิกปฏิบัติการ
8/กพ./66
นายนิติกร สุขใจ
พนักงานวิศวกรโยธา
8/กพ./66

แสดงแบบ
Load Schedule

มาตราส่วน	1:125
วัน/เดือน/ปี	8 กุมภาพันธ์ 2566
เลขที่แบบ	สยผจ.น.น.02/2566
แผ่นที่	EE-05
จำนวนแผ่น	47/51

หมายเหตุ
แบบนี้สงวนลิขสิทธิ์ ห้ามนำส่วนหนึ่งส่วนใด หรือทั้งหมดไปใช้ผลิตแพร่โดยมิได้รับอนุญาต ห้ามวัดระยะจากแบบ ให้ถือระยะตามตัวเลขที่ระบุไว้ในแบบเป็นหลัก หากมีการแก้ไขหรือเปลี่ยนแปลงใดๆให้อยู่ในดุลยพินิจของวิศวกรหรือสถาปนิกผู้ออกแบบ ก่อนดำเนินการใดๆทุกครั้ง

สัญลักษณ์งานระบบสุขาภิบาล

สัญลักษณ์	ความหมาย
S	ท่อระบายน้ำโสโครก
W	ท่อระบายน้ำทิ้ง
V	ท่อระบายอากาศ
CW	ท่อน้ำประปา
K	ท่อระบายน้ำทิ้งจากครัว หรือ SINK.
	ท่องอขึ้น
	ท่องอลง
FD.	รูระบายน้ำทิ้งที่พื้น
FCO.	จุกเปิดล้างท่อบนพื้น
CO	จุกเปิดล้างท่อใต้พื้น
E	ปลั๊กอุดปลายท่อ
AVC.	ฝาเปิดท่อระบายอากาศ
AVC.	ฝาเปิดท่อระบายอากาศ ชนิดออกด้านข้าง
	ประตูน้ำ GATE VALVE
M	มาตรวัดน้ำ
	ข้อต่ออ่อนชนิดยางสังเคราะห์ (ใช้กับงานระบบน้ำ)
	ข้อต่อลด
C.	ก๊อกน้ำ , ก๊อกสนาม
SH.	ฝักบัว
WC.	ส้วม
LAV.	อ่างล้างหน้า
DC.	ถังดับเพลิงชนิดเคมีแห้ง ABC (6A-20B 15 lbs.) มอก.332
CO_2	ถังดับเพลิงชนิด CO_2 ไม่น้อยกว่า 10-BC มาตรฐาน UL (10 lbs.)

ชนิดท่อที่ใช้ในการก่อสร้าง

ท่อ	สัญลักษณ์	ชนิดท่อ	ความลาดในแนวนอน
โสโครก	S.	ท่อ PVC. CLASS 8.5 ตามมาตรฐาน มอก. 17-2532	1 : 75
		ประกอบกับข้อต่อ มาตรฐาน มอก. 94-2517	
ระบายน้ำทิ้ง	W.	ท่อ PVC. CLASS 8.5 ตามมาตรฐาน มอก. 17-2532	1 : 75
		ประกอบกับข้อต่อ มาตรฐาน มอก. 94-2517	
ระบายอากาศ	V.	ท่อ PVC. CLASS 8.5 ตามมาตรฐาน มอก. 17-2532	-
		ประกอบกับข้อต่อ มาตรฐาน มอก. 94-2517	
ประปา	CW.	ท่อ PVC. CLASS 13.5 ตามมาตรฐาน มอก. 17-2532	-
		ประกอบกับข้อต่อ มาตรฐาน มอก. 94-2517	
ระบายน้ำฝน	R.	ท่อเหล็กอาบสังกะสี ประเภทที่ 2	1 : 75
		ตามมาตรฐาน มอก. 277	
ระบายน้ำ-รอบอาคาร	A/C	ท่อซิเมนต์ใยหิน	1 : 200

ขนาดท่อย่อยที่ต่อเข้าสุขภัณฑ์

สุขภัณฑ์	สัญลักษณ์	ขนาดท่อ (นิ้ว)			
		CW.	S.	V.	W.
โถส้วม (FT.)	WC.	3/4	4	2	-
อ่างล้างหน้า	LAV.	3/4	-	1 1/2	2
ฝักบัว	SH.	3/4	-	-	-
ก๊อกน้ำ	C.	3/4	-	-	-
ช่องระบายน้ำทิ้งที่พื้น	FD.	-	-	-	2

สำนักงานโยธาธิการและผังเมืองจังหวัดน่าน
กรมโยธาธิการและผังเมือง

โครงการก่อสร้างอาคารชุดพักอาศัย
ของข้าราชการ จำนวน 10 ยูนิต
(โครงสร้างรับแผ่นดินไหว)

เจ้าของ : ด่านศุลกากรทุ่งช้าง

สถานที่ : ต.ปอน อ.ทุ่งช้าง จ.น่าน

เห็นชอบ
8 ก.พ. 66
(นางบุญสิรา เจริญศักดิ์)
โยธาธิการและผังเมืองจังหวัดน่าน

หัวหน้ากลุ่มงานวิชาการโยธาธิการ
8 ก.พ. 66
(นายเกรียงไกร ทองเนื้อห้า)
วิศวกรโยธาชำนาญการ

สถาปนิก
น.ส.อรกานต์ ไลไธสง
สถาปนิกปฏิบัติการ
8/ก.พ./66

/...../.....

วิศวกร
จ.ส.อ.ชีรุญยวัศร บุญมาปะ
วิศวกรโยธาชำนาญการ
8/ก.พ./66
นายนิติกร สุขใจ
พนักงานวิศวกรโยธา
8 ก.พ. 66

สำรวจ
นายวรวุฒิ สวนชิ
พนักงานโยธา
8/ก.พ./66

/...../.....

เขียนแบบ
น.ส.อรกานต์ ไลไธสง
สถาปนิกปฏิบัติการ
8/ก.พ./66
นายนิติกร สุขใจ
พนักงานวิศวกรโยธา
8/ก.พ./66

แสดงแบบ
รายการประกอบแบบสุขาภิบาล

มาตราส่วน NTS

วัน/เดือน/ปี 8 กุมภาพันธ์ 2566

เลขที่แบบ สยผจ.น.น.02/2566

แผ่นที่	จำนวนแผ่น
SN--01	48/51

หมายเหตุ
แบบนี้สงวนลิขสิทธิ์ ห้ามนำส่วนหนึ่งส่วนใดหรือทั้งหมดไปใช้มิฉะนั้นจะไม่ได้รับอนุญาต ห้ามวัดระยะจากแบบ ให้ถือระยะตามตัวเลขที่ระบุไว้ในแบบเป็นหลัก หากมีการแก้ไขหรือเปลี่ยนแปลงใดๆให้อยู่ในดุลยพินิจของวิศวกรหรือสถาปนิกผู้ออกแบบ ก่อนดำเนินการใดๆทุกครั้ง

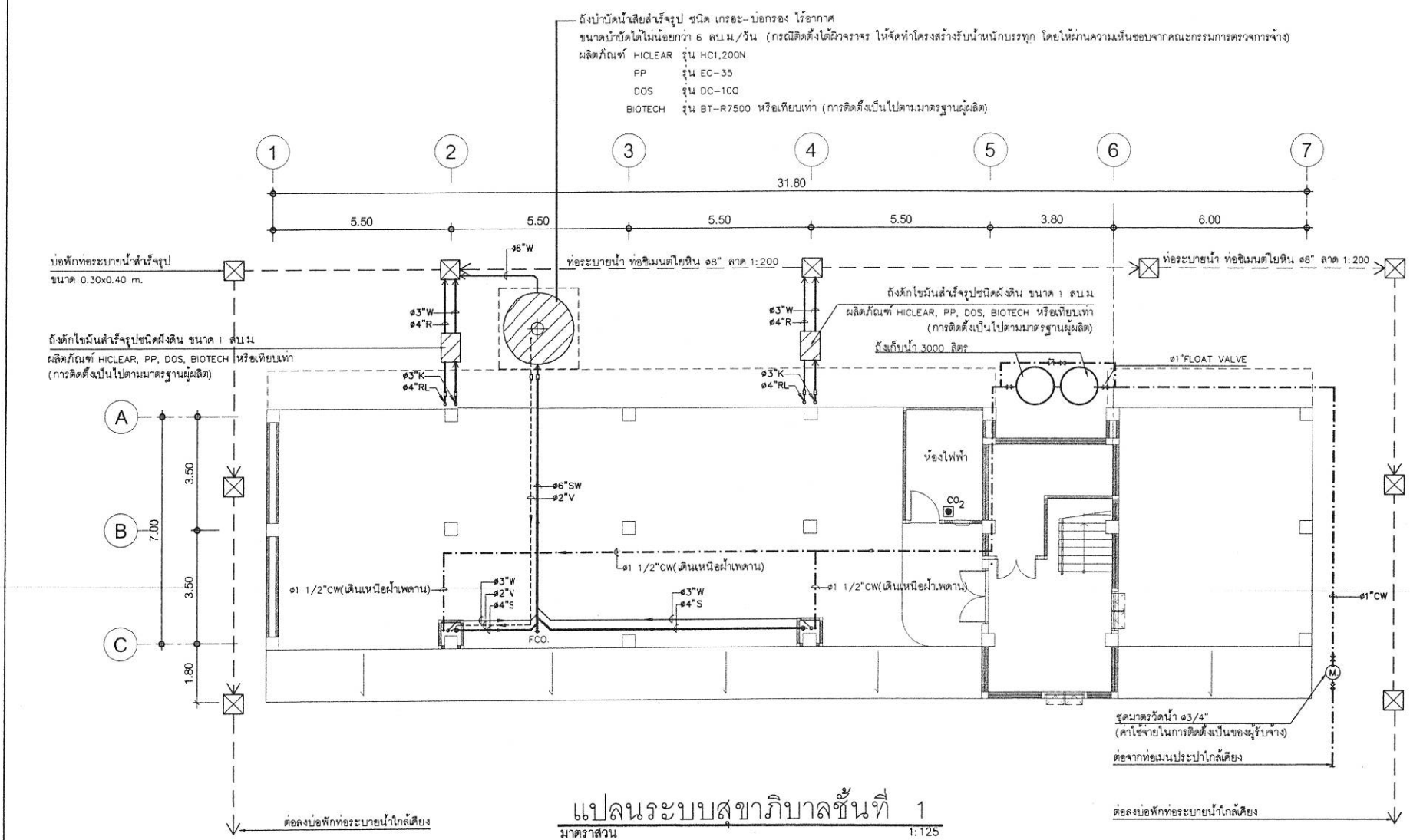

แปลนระบบสุขาภิบาลชั้นที่ 1

มาตราส่วน 1:125

หมายเหตุ : ให้ผู้รับจ้างเสนอ Shop drawing งานระบบไฟฟ้า ต่อคณะกรรมการตรวจรับพัสดุผ่านผู้ควบคุมงาน เพื่อพิจารณาอนุมัติก่อนดำเนินการก่อสร้างอย่างเคร่งครัด โดยให้ผู้ได้รับใบประกอบวิชาชีพสามัญวิศกรขึ้นไป (สาขาวิศวกรรมสิ่งแวดล้อม) เป็นผู้รับรอง เท่านั้น

สำนักงานโยธาธิการและผังเมืองจังหวัดน่าน
กรมโยธาธิการและผังเมือง

โครงการก่อสร้างอาคารชุดพักอาศัย
ของข้าราชการ จำนวน 10 ยูนิต
(โครงสร้างรับแผ่นดินไหว)

เจ้าของ : ต่านศุลกากรทุ่งช้าง

สถานที่ : ต.ปอน อ.ทุ่งช้าง จ.น่าน

เห็นชอบ
8 ก.พ.66
(นางบุญสิรา เจริญศักดิ์)
โยธาธิการและผังเมืองจังหวัดน่าน

หัวหน้ากลุ่มงานวิชาการโยธาธิการ
8 ก.พ.66
(นายเกรียงไกร ทองเนื้อห้า)
วิศวกรโยธาชำนาญการ

สถาปนิก
น.ส.อรกานต์ ไลโธสง
สถาปนิกปฏิบัติการ
8/ก.พ./66

วิศวกร
จ.ส.อ.ชิรุญยวัตร บุญมาปะ
วิศวกรโยธาชำนาญการ
8/ก.พ./66
นายนิติกร สุขใจ
พนักงานวิศวกรโยธา
8 ก.พ.66

สำรวจ
นายวรวุฒิ สวนชิ
พนักงานโยธา
8 ก.พ.66

เขียนแบบ
น.ส.อรกานต์ ไลโธสง
สถาปนิกปฏิบัติการ
8/ก.พ./66
นายนิติกร สุขใจ
พนักงานวิศวกรโยธา
8/ก.พ./66

แสดงแบบ
แปลนระบบสุขาภิบาลชั้นที่ 1

มาตราส่วน	1:125
วัน/เดือน/ปี	8 กุมภาพันธ์ 2566
เลขที่แบบ	สยผจ.น.น.02/2566
แผ่นที่	SN-02
จำนวนแผ่น	49/51

หมายเหตุ
แบบนี้สงวนลิขสิทธิ์ ห้ามนำส่วนหนึ่งส่วนใด หรือทั้งหมดไปเผยแพร่โดยมิได้รับอนุญาต ห้ามวัดระยะจากแบบ ให้ถือระยะตามตัวเลขที่ระบุไว้ในแบบเป็นหลัก หากมีการแก้ไขหรือเปลี่ยนแปลงใดๆให้อยู่ในดุลพินิจของวิศวกรหรือสถาปนิกผู้ออกแบบ ก่อนดำเนินการใดๆทุกครั้ง

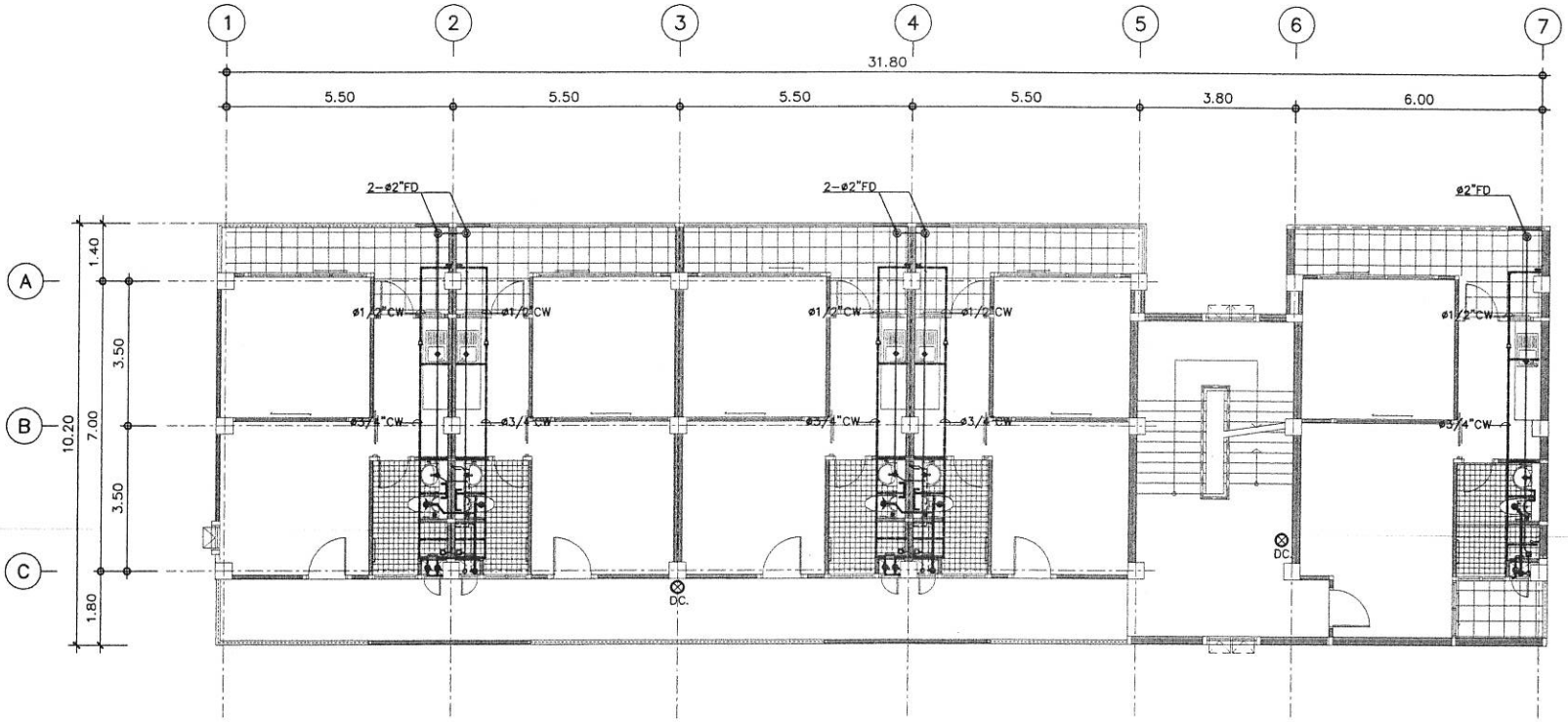

แปลนระบบสุขาภิบาลชั้นที่ 2

มาตราส่วน 1:125

หมายเหตุ : ให้ผู้รับจ้างเสนอ Shop drawing งานระบบไฟฟ้า ต่อคณะกรรมการตรวจรับพัสดุผ่านผู้ควบคุมงาน
เพื่อพิจารณาอนุมัติก่อนดำเนินการก่อสร้างอย่างเคร่งครัด โดยให้ผู้ได้รับใบประกอบวิชาชีพสามัญวิศกรขึ้นไป (สาขาวิศวกรรมสิ่งแวดล้อม) เป็นผู้รับรอง เท่านั้น

สำนักงานโยธาธิการและผังเมืองจังหวัดน่าน
กรมโยธาธิการและผังเมือง

โครงการก่อสร้างอาคารชุดพักอาศัย
ของข้าราชการ จำนวน 10 ยูนิต
(โครงสร้างรับแผ่นดินไหว)

เจ้าของ : ด่านศุลกากรทุ่งช้าง

สถานที่ : ต.ปอน อ.ทุ่งช้าง จ.น่าน

เห็นชอบ
8 กพ. 66
(นางปุญริรา เจริญศักดิ์)
โยธาธิการและผังเมืองจังหวัดน่าน

หัวหน้ากลุ่มงานวิชาการโยธาธิการ
8 กพ. 66
(นายเกรียงไกร ทองเนื้อห้า)
วิศวกรโยธาชำนาญการ

สถาปนิก
น.ส.อรกานต์ ไลไธสง
สถาปนิกปฏิบัติการ
8/ก.พ./66

วิศวกร
จ.ส.อ.ธีรุญยวัตร บุญมาปะ
วิศวกรโยธาชำนาญการ
8 ก.พ./66
นายนิติกร สุขใจ
หนักงานวิศวกรโยธา
8 กพ. 66

ตรวจ
นายวรวุฒิ สวนชิ
หนักงานโยธา
8/ก.พ./66

เขียนแบบ
น.ส.อรกานต์ ไลไธสง
สถาปนิกปฏิบัติการ
8/ก.พ./66
นายนิติกร สุขใจ
หนักงานวิศวกรโยธา
8/กพ./66

แสดงแบบ
แปลนระบบสุขาภิบาลชั้นที่ 2

มาตราส่วน	1:125
วัน/เดือน/ปี	8 กุมภาพันธ์ 2566
เลขที่แบบ	สยผจ.นน.02/2566
แผ่นที่	SN-03
จำนวนแผ่น	50/51

หมายเหตุ
แบบนี้สงวนลิขสิทธิ์ ห้ามนำส่วนหนึ่งส่วนใด หรือทั้งหมดไปใช้ผลแพร่โดยมิได้รับอนุญาต ห้ามวัดระยะจากแบบ ให้อิงระยะตามตัวเลขที่ระบุไว้ในแบบเป็นหลัก หากมีการแก้ไขหรือเปลี่ยนแปลงใดๆให้อยู่ในดุลพินิจของวิศวกรหรือสถาปนิกผู้ออกแบบ ก่อนดำเนินการใดๆทุกครั้ง

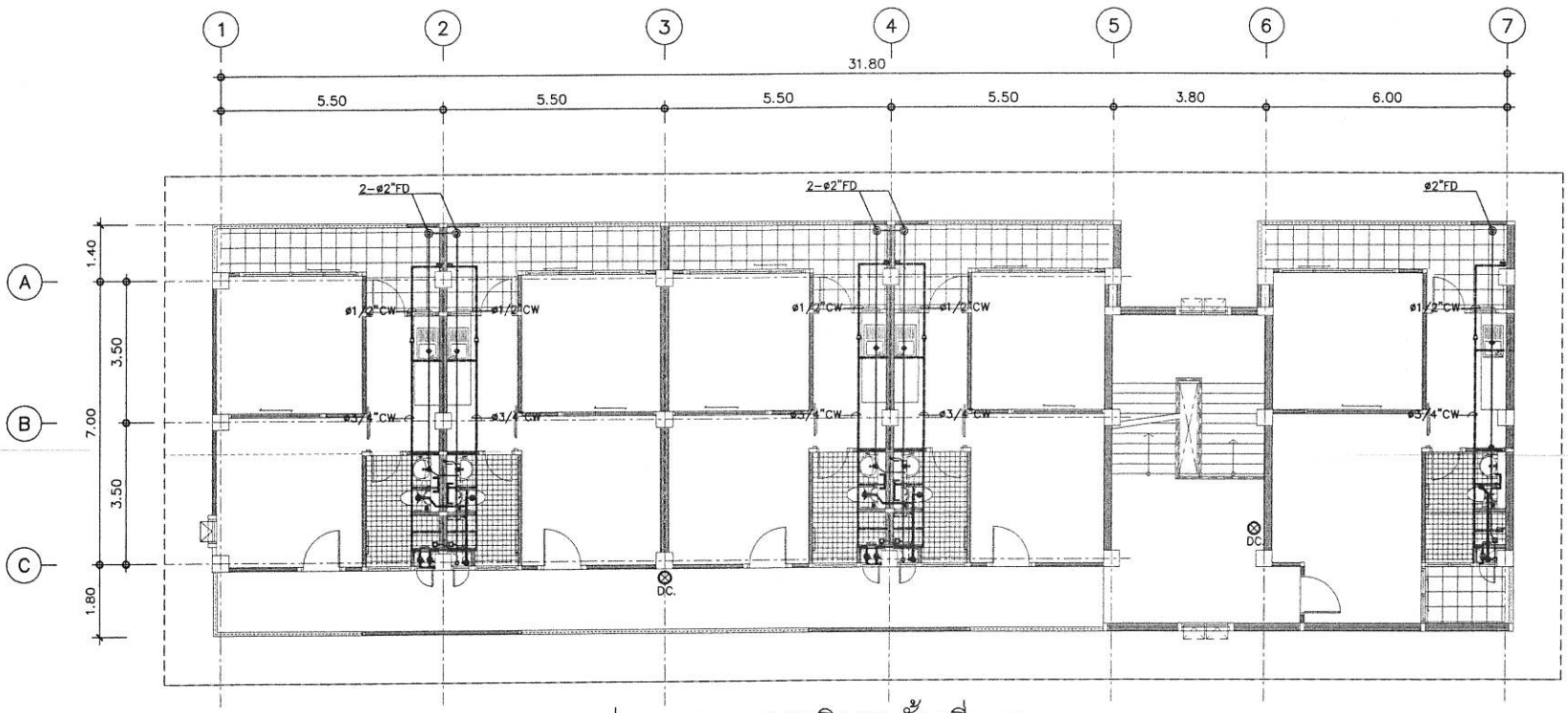

แปลนระบบสุขาภิบาลชั้นที่ 3

มาตราส่วน 1:125

หมายเหตุ : ให้ผู้รับจ้างเสนอ Shop drawing งานระบบไฟฟ้า ต่อคณะกรรมการตรวจรับพัสดุผ่านผู้ควบคุมงาน
เพื่อพิจารณาอนุมัติก่อนดำเนินการก่อสร้างอย่างเคร่งครัด โดยให้ผู้ได้รับใบประกอบวิชาชีพสามัญวิศกรขึ้นไป (สาขาวิศวกรรมสิ่งแวดล้อม) เป็นผู้รับรอง เท่านั้น

สำนักงานโยธาธิการและผังเมืองจังหวัดน่าน
กรมโยธาธิการและผังเมือง

โครงการก่อสร้างอาคารชุดพักอาศัย
ของข้าราชการ จำนวน 10 ยูนิต
(โครงสร้างรับแผ่นดินไหว)

เจ้าของ : ด่านศุลกากรทุ่งช้าง

สถานที่ : ต.บ่อน อ.ทุ่งช้าง จ.น่าน

เห็นชอบ

(นางบุญสิรา เจริญศักดิ์)
โยธาธิการและผังเมืองจังหวัดน่าน

หัวหน้ากลุ่มงานวิชาการโยธาธิการ

(นายเกรียงไกร ทองเนื้อห้า)
วิศวกรโยธาชำนาญการ

สถาปนิก

น.ส.อรกานต์ ไลโธสง
สถาปนิกปฏิบัติการ

วิศวกร

จ.ส.อ.ธีรญยวัตร บุญมาปะ
วิศวกรโยธาชำนาญการ

นายนิติกร สุขใจ
พนักงานวิศวกรโยธา

สำรวจ

นายวรวุฒิ สวนธิ
พนักงานโยธา

เขียนแบบ

น.ส.อรกานต์ ไลโธสง
สถาปนิกปฏิบัติการ

นายนิติกร สุขใจ
พนักงานวิศวกรโยธา

แสดงแบบ

แปลนระบบสุขาภิบาลชั้นที่ 2

มาตราส่วน	1:125
วัน/เดือน/ปี	8 กุมภาพันธ์ 2566
เลขที่แบบ	สยผจ.นน.02/2566
แผ่นที่	SN-04
จำนวนแผ่น	51/51

หมายเหตุ
แบบนี้สงวนลิขสิทธิ์ ห้ามนำส่วนหนึ่งส่วนใดหรือทั้งหมดไปใช้ผลแพร่โดยมิได้รับอนุญาต ห้ามวัดระยะจากแบบ ให้ถือระยะตามตัวเลขที่ระบุไว้ในแบบเป็นหลัก หากมีการแก้ไขหรือเปลี่ยนแปลงใดๆให้อยู่ในดุลยพินิจของวิศวกรหรือสถาปนิกผู้ออกแบบ ก่อนดำเนินการใดๆทุกครั้ง

ยกเลิกหมวดแรก กรมวิชาการเกษตร
ว่าด้วยการขึ้นทะเบียนเกษตรกรผู้ปลูกมันสำปะหลังเพื่อการส่งออก
ออกแบบโดย

ระเบียบกรมวิชาการเกษตร
ว่าด้วยการขึ้นทะเบียนเกษตรกรผู้ปลูกมันสำปะหลังเพื่อการส่งออก
(ฉบับที่ 14 พ.ศ. 2566)

รายการประกอบแบบ

สัญลักษณ์	ความหมาย
N	แสดงสัญลักษณ์ บอกทิศเหนือ
2 A-XX, 1 A-XX, 3 A-XX, 4 A-XX (ชื่อแบบ / เลขที่แบบ)	แสดงสัญลักษณ์ ทิศทางการมองรูปด้าน
X A-XX (ชื่อแบบ / เลขที่แบบ)	แสดงสัญลักษณ์ แบบขยายที่ปรากฏ
X AR-XX (ชื่อแบบ / เลขที่แบบ)	แสดงสัญลักษณ์ แนวตัดที่ปรากฏ
X X	แสดงสัญลักษณ์ แนวเสา
3.00	บอกระยะจากศูนย์กลาง ถึง ศูนย์กลาง
3.00	บอกระยะจากศูนย์กลาง ถึง ริม
3.00	บอกระยะจากริม ถึง ริม
X F1+X.XX C1	แสดงสัญลักษณ์ ชื่อห้องและระดับที่ปรากฏ
F1	แสดงสัญลักษณ์ พื้น
△	แสดงสัญลักษณ์ ผนัง
C1	แสดงสัญลักษณ์ ฝ้าเพดาน
D1	แสดงสัญลักษณ์ ประตู
W1	แสดงสัญลักษณ์ หน้าต่าง

ดินถม	กรวด	ผนังฉาบปูนเรียบ
คอนกรีต	เหล็ก	คอนกรีตบล็อค
กรวดล้าง	น้ำ	ผนังก่ออิฐมวลเบา
ไม้	ทราย	อลูมินั่มหรือเหล็ก
		ผนังไม้ไสเรียบ
		ไม้ไม่ไส
		อิปซั่มบอร์ด
		โครงเคร่าไม้
		โครงเคร่าเหล็ก
		กระจก

สารบัญแบบ

แผ่นที่	รายการ
	แบบสถาปัตยกรรม
A-01	รายการประกอบแบบ 1/3
A-02	รายการประกอบแบบ 2/3
A-03	รายการประกอบแบบ 3/3
A-04	ผังบริเวณก่อสร้าง
A-05	แปลนพื้นชั้น 1
A-06	แปลนพื้นชั้น 2
A-07	แปลนพื้นชั้น 3
A-08	แปลนหลังคา
A-09	รูปด้าน 1
A-10	รูปด้าน 2 ,รูปด้าน 4
A-11	รูปด้าน 3
A-12	รูปตัด A-A
A-13	รูปตัด A-B
A-14	รูปตัด B-A
A-15	แบบขยายประตู
A-16	แบบขยายหน้าต่าง
A-17	แบบขยายห้องน้ำ
A-18	แบบขยายบันได 1/3
A-19	แบบขยายบันได 2/3
A-20	แบบขยายบันได 3/3
A-21	แบบขยายอื่นๆ
	แบบโครงสร้าง
S-01	รายการประกอบแบบโครงสร้าง
S-02	มาตรฐานคอนกรีตเสริมเหล็ก
S-03	แปลนโครงสร้างฐานราก (เสาเข็ม)
S-04	แปลนโครงสร้างฐานราก (ฐานรากแผ่)
S-05	แปลนโครงสร้างชั้น 1
S-06	แปลนโครงสร้างชั้น 2
S-07	แปลนโครงสร้างชั้น 3
S-08	แปลนโครงสร้างคานหลังคา
S-09	แปลนโครงสร้างคานหลังคา
S-10	แบบขยายโครงสร้างคาน 1
S-11	แบบขยายโครงสร้างคาน 2
S-12	แบบขยายโครงสร้างเสา
S-13	แบบขยายพื้น
S-14	แบบขยายโครงสร้างบันได
S-15	แบบขยายโครงสร้างฐานราก F1 , F2
S-16	แบบขยายโครงสร้างฐานราก F3
S-17	แบบขยายโครงสร้างฐานราก F4
S-18	แบบขยายโครงสร้างฐานราก F1
S-19	แบบขยายโครงสร้างฐานราก F2
S-20	แบบขยายโครงสร้างฐานราก F3
S-21	แบบขยายโครงสร้างฐานราก F4

สารบัญแบบ

แผ่นที่	รายการ
	แบบงานระบบไฟฟ้า
EE-01	รายการประกอบแบบไฟฟ้า
EE-02	แปลนไฟฟ้าชั้นที่ 1
EE-03	แปลนไฟฟ้าชั้นที่ 2
EE-04	แปลนไฟฟ้าชั้นที่ 3
EE-05	Load Schedule
	แบบงานระบบสุขาภิบาล
SN-01	รายการประกอบแบบสุขาภิบาล
SN-02	แปลนระบบสุขาภิบาลชั้นที่ 1
SN-03	แปลนระบบสุขาภิบาลชั้นที่ 2
SN-04	แปลนระบบสุขาภิบาลชั้นที่ 3

สำนักงานโยธาธิการและผังเมืองจังหวัดน่าน
กรมโยธาธิการและผังเมือง

โครงการก่อสร้างอาคารชุดพักอาศัย
ของข้าราชการ จำนวน 14 ยูนิต
(โครงสร้างรับแผ่นดินไหว)

เจ้าของ : ด่านศุลกากรทุ่งช้าง
สถานที่ : ต.ปอน อ.ทุ่งช้าง จ.น่าน

เห็นชอบ
(นางบุญจิรา เจริญศักดิ์)
โยธาธิการและผังเมืองจังหวัดน่าน

หัวหน้ากลุ่มงานวิชาการโยธาธิการ
(นายเกรียงไกร ทองเนื้อห้า)
วิศวกรโยธาชำนาญการ

สถาปนิก
น.ส.อรกานต์ ไลไธสง
สถาปนิกปฏิบัติการ

วิศวกร
จ.ส.อ.ธีรญยวัตร บุญมาปะ
วิศวกรโยธาชำนาญการ
นายนิติกร สุขใจ
พนักงานวิศวกรโยธา

สำรวจ
นายวรวุฒิ สวนธิ
พนักงานโยธา

เขียนแบบ
น.ส.อรกานต์ ไลไธสง
สถาปนิกปฏิบัติการ
นายนิติกร สุขใจ
พนักงานวิศวกรโยธา

แสดงแบบ
รายการประกอบแบบ 1/3

มาตราส่วน

วัน/เดือน/ปี	8 กุมภาพันธ์ 2566
เลขที่แบบ	สยผจ.น.น.03/2566
แผ่นที่ A-01	จำนวนแผ่น 01/51

หมายเหตุ
แบบนี้สงวนลิขสิทธิ์ ห้ามนำส่วนหนึ่งส่วนใดหรือทั้งหมดไปใช้ผลแพร่โดยมิได้รับอนุญาต ห้ามวัดระยะจากแบบ ให้มีระยะตามตัวเลขที่ระบุไว้ในแบบเป็นหลัก หากมีการแก้ไขหรือเปลี่ยนแปลงใดๆให้อยู่ในดุลพินิจของวิศวกรหรือสถาปนิกผู้ออกแบบ ก่อนดำเนินการใดๆทุกครั้ง

รายการประกอบแบบโครงการก่อสร้างอาคารชุดพักอาศัยของข้าราชการด่านศุลกากรทุ่งช้าง จำนวน 14 ยูนิต (โครงสร้างรับแผ่นดินไหว)

1. รายละเอียดประกอบแบบวัตถุประสงค์ขอบเขตของงาน

1.1 ผู้ว่าจ้าง มีความประสงค์จะจ้างเหมาก่อสร้างรายการประกอบแบบสถาปัตยกรรม

อาคารชุดอาศัยของข้าราชการด่านศุลกากรทุ่งช้าง จำนวน 14 ยูนิต (โครงสร้างรับแผ่นดินไหว) สูง 3 ชั้น ตามแบบของสำนักงานโยธาธิการและผังเมืองจังหวัดน่าน จำนวน 1 หลัง โดยมีรูปแบบและรายการก่อสร้างรวมทั้งปฏิบัติตามข้อกำหนดที่แนบท้ายสัญญา ตลอดจนจัดหาวัสดุหรืออุปกรณ์ใด ๆ ที่จำเป็นต้องมีหรือต้องทำให้เป็นไปตามปกติวิสัยในการก่อสร้าง ให้แล้วเสร็จสมบูรณ์จนใช้การได้ตามวัตถุประสงค์ของผู้ว่าจ้างทุกประการ

1.2 ในการเสนอราคาค่าก่อสร้าง ตามข้อ 1.1 ต้องรวมค่าใช้จ่ายดังต่อไปนี้

1.2.1 การจัดหาวัสดุ อุปกรณ์ แรงงาน ผู้ควบคุมงานหรือผู้แทนของผู้รับจ้าง ช่างฝีมือ เครื่องมือ เครื่องทุ่นแรงและสัมภาระมาดำเนินการให้เสร็จเรียบร้อยสมบูรณ์ตามรูปแบบรายการ ข้อกำหนดและสัญญาจนใช้การได้ตามวัตถุประสงค์ของผู้ว่าจ้างทุกประการ

1.2.2 การดำเนินการทดลอง ตรวจสอบวัสดุอุปกรณ์ต่าง ๆ การรังวัดตรวจสอบสภาพสถานที่และสิ่งแวดล้อมบริเวณที่จะทำการก่อสร้าง พร้อมทั้งการรายงานผลต่อผู้ว่าจ้างตามที่กำหนด

1.2.3 การจัดแสดงรายละเอียดวัสดุ และตัวอย่างของวัสดุต่าง ๆ ตามที่กำหนดในรายการประกอบแบบก่อสร้าง ตามความประสงค์ของผู้ว่าจ้างหรือผู้ออกแบบ ตลอดจนการเขียนแบบแสดงการติดตั้งวัสดุและอุปกรณ์ (Shop Drawing) ที่ผู้รับจ้างต้องทำเสนอตามความต้องการของผู้ว่าจ้าง

1.2.4 การจัดหาและค่าบริการ ด้านสาธารณูปโภคและสาธารณูปการ เช่น ไฟฟ้า แสงสว่าง ไฟฟ้ากำลัง น้ำสะอาดที่จะใช้ในการก่อสร้างนี้

1.2.5 การซ่อมแซมส่วนที่เสียหายอันอาจเกิดจากการก่อสร้างครั้งนี้ให้มีสภาพดี ดังเดิม

1.2.6 การดำเนินการป้องกันการรบกวนอันอาจเกิดแก่ผู้ที่อยู่บริเวณใกล้เคียง และการป้องกันและการประกันความเสียหายและอุบัติเหตุรวมทั้งค่าใช้จ่ายในการชดเชยเกี่ยวกับการบาดเจ็บหรือเสียชีวิต อันอาจเกิดจากการก่อสร้างครั้งนี้

1.2.7 การขนย้ายวัสดุเหลือใช้ หรือวัสดุอุปกรณ์ที่ไม่ถูกต้องตามรายการหรือสัญญา การกำจัดขยะมูลฝอยและสิ่งปฏิกูลออกจากบริเวณก่อสร้างตลอดจนการทำความสะอาด อาคาร และบริเวณก่อสร้างก่อนส่งมอบงานในแต่ละงวดงาน

1.2.8 การขนย้ายสิ่งปลูกสร้างเดิม ในบริเวณพื้นที่ก่อสร้าง เช่น ต้นไม้ยืนต้น สาธารณูปโภค และสาธารณูปการ ซึ่งมีอยู่เดิมในพื้นที่

1.2.9 การเปลี่ยนแปลงแก้ไข การรื้อถอนและทำขึ้นใหม่ในส่วนที่ผู้รับจ้างทำการก่อสร้างผิดไปจากแบบ รายการ หรือข้อกำหนด หรือในกรณีที่มีความจำเป็นต้องแก้ไขเปลี่ยนแปลงเล็กน้อย เพื่อความ มั่นคง ทางวิศวกรรม และความสวยงาม เป็นระเบียบเรียบร้อยทางสถาปัตยกรรม โดยมิได้ เปลี่ยนแปลงองค์ประกอบ ส่วนใหญ่หรือลักษณะเดิม

1.3 การปักผังและการทำระดับ

ผู้รับจ้างต้องเป็นผู้ปักผังและทำระดับเองทั้งหมด ก่อนที่จะเริ่มลงมือปักผังและทำระดับผู้รับจ้างต้องทำแบบรายละเอียดการปักผัง และทำระดับ (SHOP DRAWING) เพื่อเสนอต่อคณะกรรมการตรวจรับพัสดุผ่านผู้ควบคุมงานเสียก่อน เพื่อที่จะได้ชี้จุดกำหนดระดับ มาตรฐานและตำแหน่งที่จะสร้างอาคารให้ถูกต้องตามความประสงค์ เมื่อปักผัง และกำหนดระดับ ของอาคารเสร็จเรียบร้อยจะต้องแจ้งให้คณะกรรมการตรวจการจ้าง เพื่อตรวจสอบความถูกต้อง อีกครั้ง เมื่อได้รับอนุญาตเป็นลายลักษณ์อักษรแล้ว จึงลงมือดำเนินการก่อสร้างต่อไปได้

1.4 รายละเอียดของการกำหนดระดับและการถมดิน

1. การวางผังให้ถือจุดกำหนดผังเสาในแบบก่อสร้าง ซึ่งเป็นแบบแปลนชั้นล่าง เมื่อวางผังเสร็จแล้วต้องได้รับ การตรวจสอบและอนุมัติจากคณะกรรมการตรวจการจ้างก่อนดำเนินการขั้นตอนต่อไป
2. หากไม่ได้มีการกำหนดในแบบ ให้กำหนดจุดกึ่งกลางถนน หน้าบริเวณก่อสร้างเป็นระดับ + 0.00

1.4 รายละเอียดของการกำหนดระดับและการถมดิน (ต่อ)

3. การถมดิน, ถมทรายโดยทั่วไปต้องถมให้ได้ระดับตามแบบก่อสร้าง
4. มาตรฐานการถมดิน ถมทราย
   - ดินถมต้องแน่นไม่เป็นโพรง และเกลี่ยให้ได้ระดับตามกำหนด
   - ทรายถมแน่นด้วยการราดน้ำและได้ระดับตามกำหนด
5. การปรับระดับพื้นที่
   - ระดับการถมต้องมีความลาดเอียงเพื่อการระบายน้ำ
   - ต้องแต่งปรับระดับไม่ให้เป็นแอ่ง

6. ผู้รับจ้างต้องเตรียมฝังท่อ (Sleeve) สำหรับการเดินท่อต่าง ๆ ไว้ล่วงหน้าก่อนผู้รับจ้างจะทำการฝังท่อต้องจัดส่งแบบ (Shop Drawing) แสดงตำแหน่งและขนาดของท่อมาให้คณะกรรมการตรวจรับพัสดุตรวจสอบก่อนดำเนินการติดตั้ง

1.3 งานสถาปัตยกรรม

รายการวัสดุผิวพื้น

F1 พื้น คสล.ปูกระเบื้องแกรนิตโต้ ขนาด 60x60 ซม (พื้นห้องทั่วไป)
F2 พื้น คสล.ปูกระเบื้องแกรนิตโต้ ชนิดกันลื่น (พื้นห้องน้ำ)
F3 พื้น คสล.ปูกระเบื้องแกรนิตโต้ ผิวด้าน (พื้นห้องครัว)
F4 พื้น คสล.ปูกระเบื้องแกรนิตโต้ ลวดลายไม้ (พื้นระเบียงห้อง)
F5 พื้น คสล.ทำผิวหินขัดกับที่ โทนสีเทา พร้อมบัวเชิง (บันไดและโถง)
F6 พื้น คสล.ปูกระเบื้องพอร์ซเลน (พื้นทางเดินและอเนกประสงค์)

รายละเอียดบัวเชิงผนัง
- บัวสำเร็จรูป 4 นิ้ว
- บัวหินขัด

รายการวัสดุผิวผนัง

△1 ผนังก่ออิฐมวลเบาฉาบปูนเรียบ ทาสี (ระบุภายหลัง)
△2 ผนังก่ออิฐมอญฉาบปูน กรุกระเบื้อง ขนาด 30x60 ซม (ห้องน้ำ)
△3 ผนังก่ออิฐมอญฉาบปูนเรียบ ทาสี (ระบุภายหลัง)
△3 ผนังก่ออิฐมวลเบา ฉาบปูน ติดตั้งผนังตกแต่งไม้เทียม ชนิดกันเชื้อรา ไม่ลามไฟ
△4 ผนังก่ออิฐมวลเบา ฉาบปูนเรียบ ทาสี เซาะร่อง PVC. สำเร็จรูป
△5 ราวระเบียงเหล็กโปร่งสูง 1.00 ม
△6 แผงบังตาระแนงไม้เทียมขนาด 2x4 นิ้ว ระยะห่าง 5 cm. ชนิดกันเชื้อรา ไม่ลามไฟ

รายการวัสดุฝ้าเพดาน

C1 ฝ้าอิปซั่มบอร์ด หนา 9 มม ฉาบรอยต่อเรียบ ทาสี
โครงเคร่าโลหะชุบสังกะสี เบอร์ 26 @ 0.60 x 0.60 ม
(ฝ้าห้องทั่วไป ภายใน)

C2 ฝ้าอิปซั่มบอร์ดชนิดกันชื้น หนา 9 มม ฉาบรอยต่อเรียบ ทาสี
โครงเคร่าโลหะชุบสังกะสี เบอร์ 26 @ 0.60 x 0.60 ม
พร้อมมีช่องเซอร์วิส สำเร็จรูป (ฝ้าห้องน้ำ)

C3 ฝ้าชายคาแผ่น SMART BOARD เซาะร่อง 3 นิ้ว ระบายอากาศ
ความหนา 4 มม พร้อมตาข่ายกันแมลงสำเร็จรูป ทาสี น้ำพลาสติก
โครงเคร่าตามมาตราฐานผู้ผลิต (ฝ้าชายคา)

C4 ฝ้า SMART BOARD หนา 6 มม ทาสี น้ำพลาสติก
โครงเคร่าตามมาตราฐานผู้ผลิต (ฝ้าภายนอก)

C5 ฝ้าท้องพื้น คสล.ฉาบเรียบ ทาสี

สำนักงานโยธาธิการและผังเมืองจังหวัดน่าน
กรมโยธาธิการและผังเมือง

โครงการก่อสร้างอาคารชุดพักอาศัย
ของข้าราชการ จำนวน 14 ยูนิต
(โครงสร้างรับแผ่นดินไหว)

เจ้าของ : ด่านศุลกากรทุ่งช้าง
สถานที่ : ต.ปอน อ.ทุ่งช้าง จ.น่าน

เห็นชอบ
(นางบุญจิรา เจริญศักดิ์)
โยธาธิการและผังเมืองจังหวัดน่าน

หัวหน้ากลุ่มงานวิชาการโยธาธิการ
(นายเกรียงไกร ทองเนื้อห้า)
วิศวกรโยธาชำนาญการ

สถาปนิก
น.ส.อรกานต์ ไลโธสง สถาปนิกปฏิบัติการ 8/ก.พ./66

วิศวกร
จ.ส.อ.ธีรญยวัตร บุญมาปะ วิศวกรโยธาชำนาญการ 8/ก.พ./66
นายนิติกร สุขใจ พนักงานวิศวกรโยธา 8 ก.พ. 66

สำรวจ
นายวรวุฒิ สวนธิ พนักงานโยธา 8 ก.พ./66

เขียนแบบ
น.ส.อรกานต์ ไลโธสง สถาปนิกปฏิบัติการ 8/ก.พ./66
นายนิติกร สุขใจ พนักงานวิศวกรโยธา 8/ก.พ./66

แสดงแบบ
รายการประกอบแบบ 2/3

มาตราส่วน
วัน/เดือน/ปี 8 กุมภาพันธ์ 2566
เลขที่แบบ สผจ.น.น.03/2566
แผ่นที่ A-02 **จำนวนแผ่น** 02/51

หมายเหตุ
แบบนี้สงวนลิขสิทธิ์ ห้ามนำส่วนหนึ่งส่วนใดหรือทั้งหมดไปใช้ผลแพร่โดยมิได้รับอนุญาต ห้ามวัดระยะจากแบบ ให้ถือระยะตามตัวเลขที่ระบุไว้ในแบบเป็นหลัก หากมีการแก้ไขหรือเปลี่ยนแปลงใดๆให้อยู่ในดุลพินิจของวิศวกรหรือสถาปนิกผู้ออกแบบ ก่อนดำเนินการใดๆทุกครั้ง

ง. งานหลังคา

- โครงหลังคา ตามที่ได้กำหนดไว้ในแบบและรายการวิศวกรรมโครงสร้าง
- วัสดุหลังคาหลังคามีทัลชีท ลอนเรียบ สีแนปล็อคตามมาตรฐานผู้ผลิต
- ติดตั้งเชิงชายไม้สังเคราะห์

จ. งานประตู – หน้าต่าง และอุปกรณ์

- รายละเอียดตามระบุในแบบขยายประตู หน้าต่าง และอุปกรณ์ประกอบ

ฉ. งานห้องน้ำ – ส้วม และสุขภัณฑ์

- รายละเอียดตามระบุในแบบขยายห้องน้ำ – ส้วม สุขภัณฑ์ และอุปกรณ์ประกอบ
- การเดินท่อน้ำประปา ท่อน้ำทิ้ง ท่อส้วม ให้เป็นไปตามงานวิศวกรรมสุขาภิบาล

ช. งานสี

ขอบเขตของงาน

- ผู้รับจ้างจะต้องจัดหาวัสดุ อุปกรณ์ที่ดี และแรงงานที่มีความชำนาญสำหรับการทาสีอาคารทั้งหมดที่ระบุในแบบ และรายการก่อสร้าง ยกเว้นส่วนที่มีวัสดุตกแต่งตามที่ระบุรายการทั่วไปสีที่ใช้ และสีรองพื้น จะต้องปฏิบัติตามคำแนะนำของบริษัทผู้ผลิตโดยเคร่งครัด ห้ามผสมสีอื่นโดนอกเหนือไปจากนี้นในการทาสี ภายหลังจากที่แห้งแล้วจะต้องปรากฏเหมือนกันทุกประการ หากสีที่ทาไม่เท่ากัน ผู้รับจ้างจะต้องทำการทาสีบริเวณที่ต่างกันใหม่

วัสดุที่ใช้

- ชนิดของสีงานสีภายนอกอาคาร เช่น งานคอนกรีต – ปูนฉาบ งานฝ้าเพดานภายนอกใช้สี PURE ACRYLIC PAINT 100% ที่มีเกรดที่ 1 ของ TOA รุ่น Supershield หรือ JOTUN รุ่น Jotashield Extreme หรือ BEGER รุ่น Beger Cool UV Shield หรือ SKK รุ่น Super Biofine หรือคุณภาพเทียบเท่า โดยสีรองพื้นต้องเป็นรุ่นเดียวกันกับสีทับหน้าหรือคุณภาพเทียบเท่า
- งานสีภายในอาคาร เช่น งานคอนกรีต–ปูนฉาบ งานฝ้าเพดานภายใน และผนังซีเมนต์บอร์ดทั้งหมดใช้สีชนิดทนภายใน ของ BEGER หรือ JOTUN หรือ CAPTAIN หรือ TOA หรือคุณภาพเทียบเท่า ตาม มอก. 272–2531
- งานเหล็กและไม้ให้ทาทับด้วยสีน้ำมัน (สีเคลือบเงาตาม มอก.327–2538) ของ BEGER หรือ JOTUN หรือ CAPTAIN หรือ TOA หรือคุณภาพเทียบเท่า
- งานทาสีรองพื้นเหล็ก ให้ใช้สีรองพื้นตะกั่วแดงสำหรับผิวเหล็กกล้าชนิดที่ 2 ตาม มอก.389–2531 ของ BEGER หรือ JOTUN หรือ CAPTAIN หรือ TOA หรือคุณภาพเทียบเท่า
- สีรองพื้นไม้ เป็นสีประเภทเรซินสังเคราะห์ สามารถป้องกันเชื้อราได้ดีของ BEGER หรือ JOTUN หรือ CAPTAIN หรือ TOA หรือคุณภาพเทียบเท่า
- ช่างทาสี

ต้องเป็นช่างสีที่มีความชำนาญ และมีผู้คาบคุมงานคอยดูแลตลอดเวลา ห้ามทาสีขณะฝนตกและขณะอากาศ ชื้นจัด หรือบนพื้นผิวที่ยังไม่แห้งสนิท

- การเตรียมพื้นผิว สำหรับงานปูน

ข้อควรปฏิบัติ

- การเตรียมพื้นผิวก่อนทาสีเป็นสิ่งสำคัญยิ่ง พื้นผิวที่จะทาต้องสะอาด ปราศจากฝุ่นหรือสิ่งสกปรก สีที่ทาลงไปจะดูสวยงามและมีความทนทานได้นานกว่า
- ผิวปูนฉาบส่วนใดที่แตกร้าว จะต้องสกัดออกและฉาบแต่งใหม่ให้เรียบร้อย โดยใช้ปูนทรายชนิดเดียวกันกับ ที่ใช้เดิม และทิ้งไว้ให้แห้งก่อนลงมือทาสีใหม่

พื้นผิวใหม่

ทิ้งให้พื้นผิวแห้งสนิท ขัดฝุ่นโดยใช้ผ้าแห้งเนื้อหยาบๆ แล้วเช็ดตามด้วยผ้าชื้นอีกครั้งหนึ่งก่อนทาสีรองพื้นต้องให้แน่ใจว่าได้ขัดฝุ่นคราบไขมันคราบปูนจนหมด รอจนพื้นผิวนั้นแห้งสนิทแล้วจึงทาสีได้

- ทาสีรองพื้นให้ทาด้วยสีประเภท ACRYLIC ALKALI RESISTING PRIMER 1 ครั้ง และทับหน้าด้วยสีประเภท EXTERIOR EMULSION PAINT อีก 2 ครั้ง สำหรับทาภายนอก และทับหน้าด้วยสี INTERIOR EMULSION PAINT อีก 2 ครั้ง สำหรับทาภายในการเตรียมพื้นผิวสำหรับงานไม้

ข้อควรปฏิบัติ

การทาสีบนพื้นไม้ขึ้นอยู่กับความชื้นของเนื้อไม้ ถ้าเนื้อไม้ยังมีความชื้นสูงมากไม่ควรทาสี ควรปล่อยทิ้งไว้ให้แห้งด้วยการตากหรืออบจนเหลือความชื้นประมาณ 10–20% รอยต่อหรือส่วนของไม้ที่จะต้องนำไปประกอบกับวัสดุอย่างอื่น เช่น ผนังซีมู ผนังซีเมนต์ ผนังปูนพลาสเตอร์ ต้องทาสีรองพื้นก่อนนำไปประกอบติดกันที่ผิวใหม่

- ส่วนที่เป็นตาไม้ ต้องตกแต่งให้เรียบร้อย ถ้าตกใหญ่ให้เจาะและอุดด้วยไม้ชนิดเดียวกันและ ทำการขัดให้เรียบ
- ในการต่อประกอบชิ้นส่วนต่างๆ หากมีการตัดเลื่อยส่วนใดๆ ให้ทาสีรองพื้นทันที
- เช็ดฝุ่นออกให้หมด และที่ผิวไหม้ต้องปราศจากคราบน้ำมันหรือสิ่งสกปรกอื่นๆ ถ้าไม่ต้องขัดหรือเช็ดออกให้ละเอียด
- ทาด้วยน้ำยารักษาเนื้อไม้ (ห้ามใช้สีน้ำตาลหรือสีดำ) ยกเว้นส่วนที่อยู่ในฝ้าซึ่งมองไม่เห็นจากภายนอกให้ทาด้วยสีน้ำตาล
- ทาด้วยสีรองพื้นกันยางไม้ (ALUMINIUM WOOD PRIMER) อีก 1 ครั้ง

การเตรียมพื้นผิว สำหรับงานโลหะ

ข้อควรปฏิบัติ

- จุดประสงค์ของการทาสีบนพื้นโลหะนั้น เพื่อการรักษาความคงทนและช่วยให้มีความสวยงาม ฉะนั้น กรรมวิธีทาสีที่ถูกต้องและการเตรียมพื้นผิวจึงเป็นสิ่งสำคัญมาก เพื่อช่วยให้สีทับหน้ามีความสวยงามและทนทาน
- การทาสีรองพื้นกันสนิมให้ทา 1 ครั้ง เมื่อส่งวัสดุเข้าถึงหน่วยงานก่อสร้างและเมื่อทำการติดตั้งแล้วหรือขณะทำการประกอบเป็นโครงก่อนทำการติดตั้ง ให้ทาทับทั้งหมดอีก 1 ครั้ง โดย เฉพาะรอบรูรอยเชื่อมที่สีกันสนิมโดนละลายด้วยความร้อน จะต้องขัดให้สะอาดแล้วทาสีรองพื้นทับอีก 2 ครั้ง
- พื้นผิวเหล็ก หรือโลหะที่มีส่วนผสมของเหล็ก
- พื้นผิวโลหะที่ยังไม่เคยทาสีมาก่อน
- ขจัดสนิม หรือสะเก็ดลวดเชื่อม หรือร่อนออกให้หมด แล้วทำการขัดด้วยกระดาษทราย หรือแปรงลวด
- ขัดคราบน้ำมันด้วยทินเนอร์ หรือน้ำมันก๊าด
- เช็ดด้วยผ้าให้สะอาด
- ทาสีรองพื้นกันสนิม 1 ครั้ง เมื่อส่งวัสดุเข้าถึงหน่วยก่อสร้าง และทาสีด้วยสีรองพื้นกันสนิมอีก 1 ครั้ง ระหว่างอยู่ในบริเวณก่อสร้าง
- ให้แน่ใจว่าได้ผ่านการอบหรือตากจนแห้งดีแล้ว รอยแตกร้าวเป็นรูต้องทำการอุดแต่งด้วยวัสดุที่เข็งพอและขัดให้เรียบเสมอกัน

งานทาสี

งานทาสีทั้งหมด จะต้องเรียบร้อยสม่ำเสมอ ไม่มีรอยแปรง หรือรอยหยดสี และข้อบกพร่องอื่นๆ ต้องทำความสะอาดรอยเปื้อนสีบนกระจก พื้น ฯลฯ งานทาสีจะต้องได้รับการอนุมัติจากคณะกรรมการตรวจรับพัสดุก่อนดำเนินการ พื้นที่ที่ไม่ต้องทาสี

โดยทั่วไป สีที่ทาทั้งภายนอกและภายใน จะทาบนงานพนังคอนกรีต ผิวโลหะต่าง ๆ หรือ ที่กำหนดไว้ในแบบ และสำหรับสิ่งที่ไม่ต้องการทาสีนั้นมีข้อกำหนดดังนี้คือ

- ผิวพื้นคอนกรีตขัดมัน ผิวท่อคอนกรีต
- ผิวบันไดคอนกรีตทั้งลูกตั้ง ลูกนอน
- ผิวกระเบื้องที่มีสีในตัว กระเบื้องมุงหลังคา
- อุปกรณ์สำเร็จรูป
- ส่วนของอาคารหรือโครงสร้างซึ่งซ่อนอยู่ ไม่สามารถมองเห็นได้

1.4 งานวิศวกรรมสุขาภิบาล

ให้ติดตั้งตามแบบวิศวกรรมสุขาภิบาล และมาตรฐานการประปาฯ

1.5 งานวิศวกรรมไฟฟ้า

ให้ติดตั้งตามแบบวิศวกรรม ไฟฟ้าและมาตรฐานการไฟฟ้าฯ

หมายเหตุ

ให้ผู้รับจ้างดำเนินการอาคารชุดอาศัยของข้าราชการด่านศุลกากรทุ่งช้าง (แบบที่ 1 จำนวน 10 ยูนิต) สูง 3 ชั้น ตามรายการให้เสร็จเรียบร้อยทุกประการ การดำเนินงานผู้รับจ้างต้องกระทำด้วยความระมัดระวังมิให้กระทบกระเทือนส่วนอื่นของอาคารถ้าพบว่ามีส่วนใดส่วนหนึ่งของอาคารชำรุดเนื่องจากการปฏิบัติงานของผู้รับจ้างแล้ว ผู้รับจ้างต้องเปลี่ยนหรือซ่อมแซมในส่วนนั้นให้อยู่ในสภาพดี รายการก่อสร้างใดที่ไม่สามารถทำได้ไม่ครบถ้วนให้ผู้รับจ้างคืนเงินในส่วนดังกล่าวให้แก่ผู้ว่าจ้างหรือให้ดำเนินการตามข้อสรุปของคณะกรรมการตรวจรับพัสดุ สำหรับวัสดุที่ใช้ในการปรับปรุงให้ผู้รับจ้างเสนอขออนุมัติวัสดุผ่านผู้ควบคุมงานให้คณะกรรมการตรวจรับพัสดุพิจารณาเห็นชอบก่อนดำเนินการ

ข้อกำหนดเพิ่มเติม

1. กำหนดให้ผู้รับจ้างใช้วัสดุหรือครุภัณฑ์ที่จะใช้ในงานก่อสร้างเป็นพัสดุที่ผลิตภายในประเทศโดยต้องไม่น้อยกว่าร้อยละ 60 ของมูลค่าพัสดุที่จะใช้ในงานก่อสร้างทั้งหมดตามสัญญาและจัดทำแผนการใช้พัสดุที่ใช้ในงานก่อสร้างทั้งหมดตามสัญญา
2. กำหนดให้ผู้รับจ้างใช้เหล็กที่ผลิตในประเทศไม่น้อยกว่าร้อยละ 90 ของประมาณเหล็กที่ต้องใช้ตามสัญญาและจัดทำแผนการใช้ประมาณวัสดุภายในประเทศต้องใช้ทั้งหมดตามสัญญา

สำนักงานโยธาธิการและผังเมืองจังหวัดน่าน
กรมโยธาธิการและผังเมือง

โครงการก่อสร้างอาคารชุดพักอาศัย	
ของข้าราชการ จำนวน 14 ยูนิต	
(โครงสร้างรับแผ่นดินไหว)	
เจ้าของ : ด่านศุลกากรทุ่งช้าง	
สถานที่ : ต.ปอน อ.ทุ่งช้าง จ.น่าน	
เห็นชอบ (นางบุญจิรา เจริญศักดิ์) โยธาธิการและผังเมืองจังหวัดน่าน	9 ก.พ. 66
หัวหน้ากลุ่มงานวิชาการโยธาธิการ (นายภริยงไกร ทองเนื้อห่า) วิศวกรโยธาชำนาญการ	9 ก.พ. 66
สถาปนิก	
น.ส.อรกานต์ ไลไรสง สถาปนิกปฏิบัติการ	8/ก.พ./66
	..../...../....
วิศวกร	
จ.ส.อ.ธีรุณยรัตน์ บุญมาประ วิศวกรโยธาชำนาญการ	8/ก.พ./66
นายนิติกร สุขใจ พนักงานวิศวกรโยธา	8 ก.พ. 66
สำรวจ	
นายวรวุฒิ สวนชิ พนักงานโยธา	8/ก.พ./66
	..../...../....
เขียนแบบ	
น.ส.อรกานต์ ไลไรสง สถาปนิกปฏิบัติการ	8/ก.พ./66
นายนิติกร สุขใจ พนักงานวิศวกรโยธา	8 ก.พ. 66
แสดงแบบ	
รายการประกอบแบบ 3/3	
มาตราส่วน	
วัน/เดือน/ปี 8 กุมภาพันธ์ 2566	
เลขที่แบบ ศยผจ.น.น.03/2566	
แผ่นที่ A–03	จำนวนแผ่น 03/51

หมายเหตุ
แบบนี้สงวนลิขสิทธิ์ ห้ามนำส่วนหนึ่งส่วนใดหรือทั้งหมดไปเผยแพร่โดยมิได้รับอนุญาต ห้ามวัดระยะจากแบบ ให้ถือระยะตามตัวเลขที่ระบุไว้ในแบบเป็นหลัก หากมีการแก้ไขหรือเปลี่ยนแปลงใดๆให้อยู่ในดุลยพินิจของวิศวกรหรือสถาปนิกผู้ออกแบบ ก่อนดำเนินการใดๆทุกครั้ง

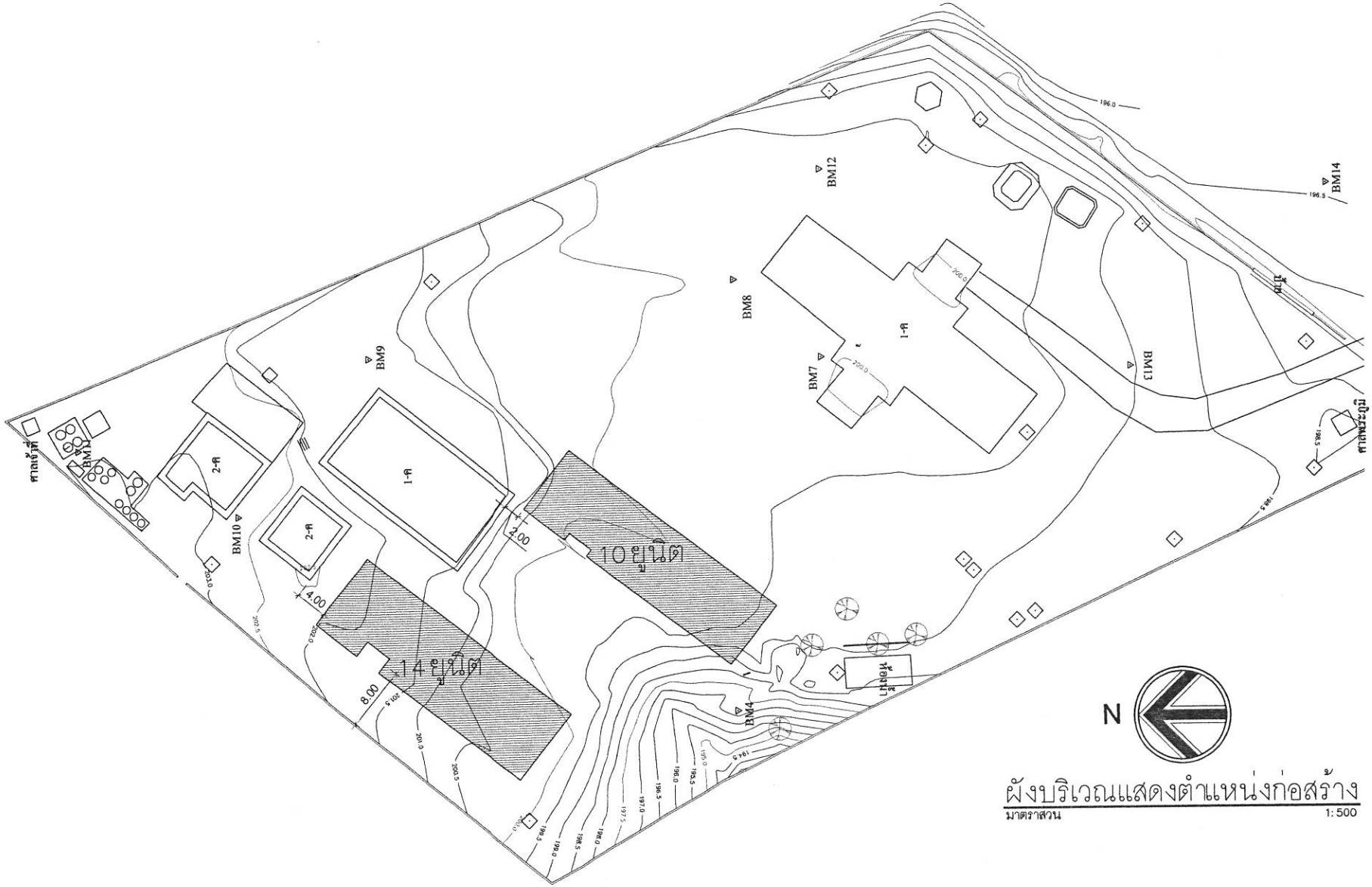

ผังบริเวณแสดงตำแหน่งก่อสร้าง

มาตราส่วน 1:500

ขอบเขตงานก่อสร้างอาคารชุดพักอาศัย

หมายเหตุ : อ้างอิงระดับกึ่งกลางถนน ±0.00 เมตร

รายการที่ไม่ปรากฏในแบบ หรือขัดแย้งกับการก่อสร้างจริง สามารถปรับได้ตามความเหมาะสมของพื้นที่

โดยให้ผู้รับจ้างเสนอ Shop drawing ต่อคณะกรรมการตรวจรับพัสดุผ่านผู้ควบคุมงาน เพื่อพิจารณาอนุมัติก่อนดำเนินการก่อสร้างอย่างเคร่งครัด

สำนักงานโยธาธิการและผังเมืองจังหวัดน่าน

กรมโยธาธิการและผังเมือง

โครงการก่อสร้างอาคารชุดพักอาศัย
ของข้าราชการ จำนวน 14 ยูนิต
(โครงสร้างรับแผ่นดินไหว)

เจ้าของ : ด่านศุลกากรทุ่งช้าง

สถานที่ : ต.ปอน อ.ทุ่งช้าง จ.น่าน

เห็นชอบ

(นางบุญจิรา เจริญศักดิ์)
โยธาธิการและผังเมืองจังหวัดน่าน

หัวหน้ากลุ่มงานวิชาการโยธาธิการ

(นายเกรียงไกร ทองเนื้อห้า)
วิศวกรโยธาชำนาญการ

สถาปนิก

น.ส.อรกานต์ ไลไธสง
สถาปนิกปฏิบัติการ

วิศวกร

จ.ส.อ.ชีรุญยวัตร บุญมาปะ
วิศวกรโยธาชำนาญการ

นายนิติกร สุขใจ
พนักงานวิศวกรโยธา

สำรวจ

นายวรวุฒิ สวนชิ
พนักงานโยธา

เขียนแบบ

น.ส.อรกานต์ ไลไธสง
สถาปนิกปฏิบัติการ

นายนิติกร สุขใจ
พนักงานวิศวกรโยธา

แสดงแบบ

ผังบริเวณแสดงตำแหน่งก่อสร้าง

มาตราส่วน

วัน/เดือน/ปี 8 กุมภาพันธ์ 2566

เลขที่แบบ สยผจ.น.น.03/2566

แผ่นที่	จำนวนแผ่น
A-04	04/ 51

หมายเหตุ
แบบนี้สงวนลิขสิทธิ์ ห้ามนำส่วนหนึ่งส่วนใดหรือทั้งหมดไปใช้เผยแพร่โดยมิได้รับอนุญาต ห้ามวัดระยะจากแบบ ให้มีระยะตามตัวเลขที่ระบุไว้ในแบบเป็นหลัก หากมีการแก้ไขหรือเปลี่ยนแปลงใดๆให้อยู่ในดุลพินิจของวิศวกรหรือสถาปนิกผู้ออกแบบ ก่อนดำเนินการใดๆทุกครั้ง

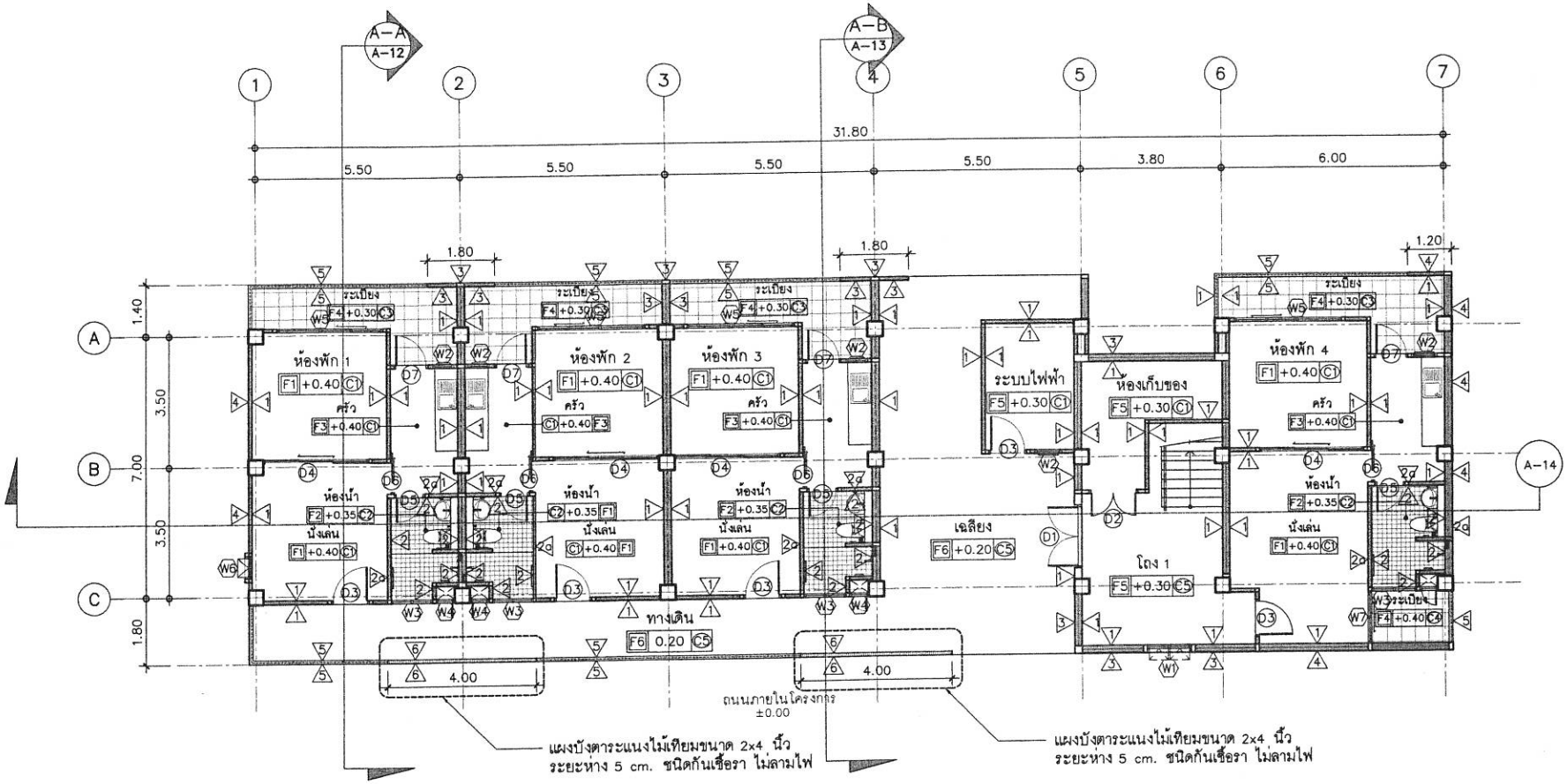

แปลนพื้นชั้นที่ 1

มาตราส่วน 1:125

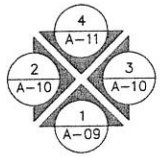

หมายเหตุ : รายการที่ไม่ปรากฏในแบบ หรือขัดแย้งกับการก่อสร้างจริง สามารถปรับได้ตามความเหมาะสมของพื้นที่
โดยให้ผู้รับจ้างเสนอ Shop drawing ต่อคณะกรรมการตรวจรับพัสดุผ่านผู้ควบคุมงาน
เพื่อพิจารณาอนุมัติก่อนดำเนินการก่อสร้างอย่างเคร่งครัด

สำนักงานโยธาธิการและผังเมืองจังหวัดน่าน
กรมโยธาธิการและผังเมือง

โครงการก่อสร้างอาคารชุดพักอาศัย
ของข้าราชการ จำนวน 14 ยูนิต
(โครงสร้างรับแผ่นดินไหว)

เจ้าของ : ด่านศุลกากรทุ่งช้าง
สถานที่ : ต.ปอน อ.ทุ่งช้าง จ.น่าน

เห็นชอบ
(นางบุญจิรา เจริญศักดิ์)
โยธาธิการและผังเมืองจังหวัดน่าน

หัวหน้ากลุ่มงานวิชาการโยธาธิการ
(นายเกรียงไกร ทองเนื้อห้า)
วิศวกรโยธาชำนาญการ

สถาปนิก
น.ส.อรกานต์ ไลไธสง
สถาปนิกปฏิบัติการ

วิศวกร
จ.ส.อ.ธีรญวัศร บุญมาประ
วิศวกรโยธาชำนาญการ
นายนิติกร สุขใจ
พนักงานวิศวกรโยธา

สำรวจ
นายวรวุฒิ สวนธิ
พนักงานโยธา

เขียนแบบ
น.ส.อรกานต์ ไลไธสง
สถาปนิกปฏิบัติการ
นายนิติกร สุขใจ
พนักงานวิศวกรโยธา

แสดงแบบ
แปลนพื้นชั้นที่ 1

มาตราส่วน
วัน/เดือน/ปี 8 กุมภาพันธ์ 2566
เลขที่แบบ สยผจ น.น.03/2566

แผ่นที่	จำนวนแผ่น
A–05	05/51

หมายเหตุ
แบบนี้สงวนลิขสิทธิ์ ห้ามนำส่วนหนึ่งส่วนใดหรือทั้งหมดไปใช้เผยแพร่โดยมิได้รับอนุญาต ห้ามวัดระยะจากแบบ ให้มีระยะตามตัวเลขที่ระบุไว้ในแบบเป็นหลัก หากมีการนำไปใช้หรือเปลี่ยนแปลงใดๆให้อยู่ในดุลพินิจของวิศวกรหรือสถาปนิกผู้ออกแบบ ก่อนดำเนินการใดๆทุกครั้ง

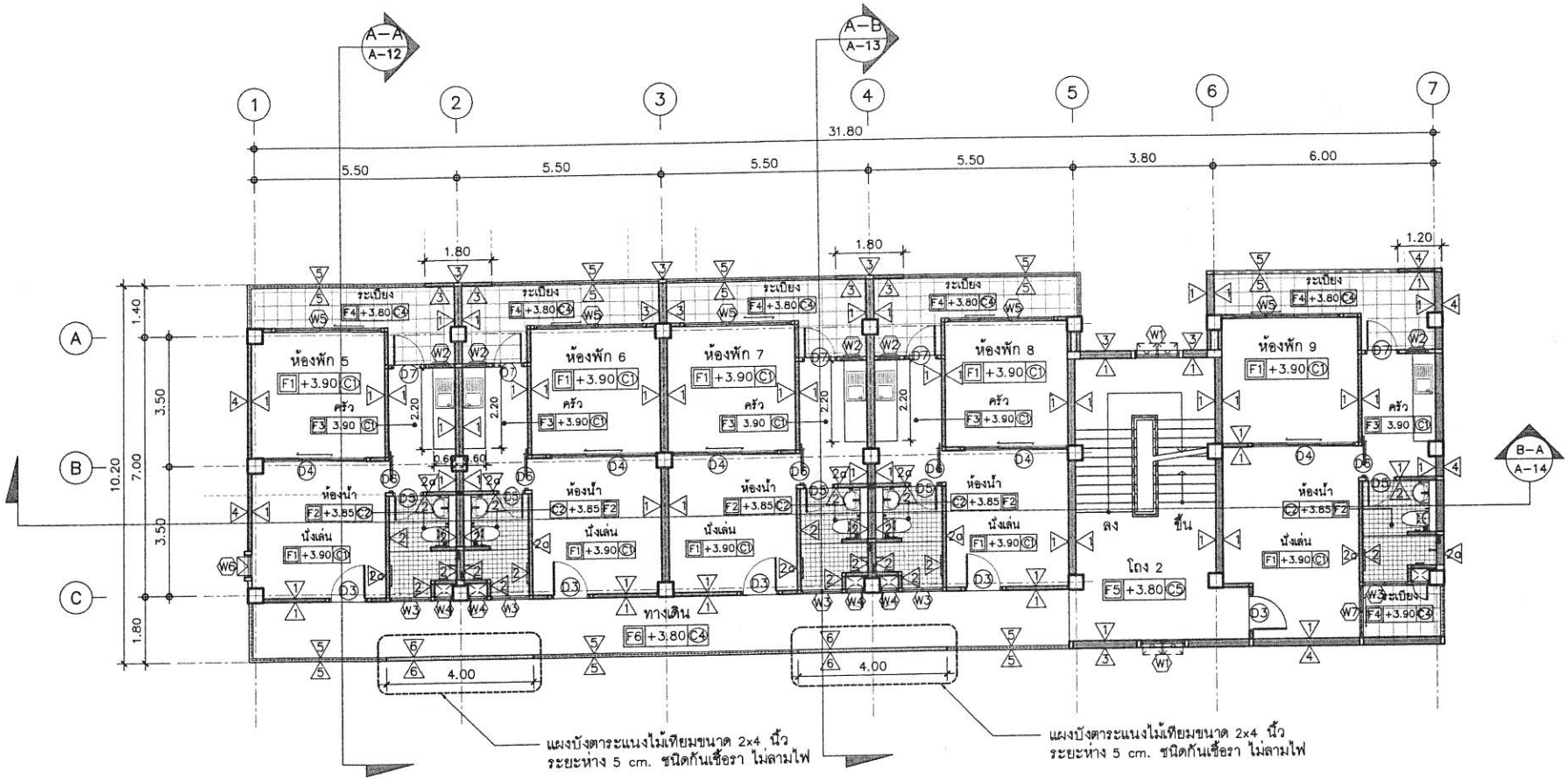

แปลนพื้นชั้นที่ 2

มาตราส่วน 1:125

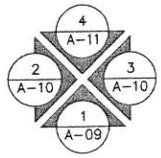

หมายเหตุ : รายการที่ไม่ปรากฏในแบบ หรือขัดแย้งกับการก่อสร้างจริง สามารถปรับได้ตามความเหมาะสมของพื้นที่ โดยให้ผู้รับจ้างเสนอ Shop drawing ต่อคณะกรรมการตรวจรับพัสดุผ่านผู้ควบคุมงาน เพื่อพิจารณาอนุมัติก่อนดำเนินการก่อสร้างอย่างเคร่งครัด

* ชุดเคาน์เตอร์ครัว ขนาดไม่น้อยกว่า 0.60x2.00 ม ให้เสนอ Shop drawing ก่อนดำเนินการ .
* แผงบังตาระแนงไม้เทียม ให้เสนอรูปแบบ และ Shop drawing แสดงวิธีการติดตั้งก่อนดำเนินการ

สำนักงานโยธาธิการและผังเมืองจังหวัดน่าน
กรมโยธาธิการและผังเมือง

โครงการก่อสร้างอาคารชุดพักอาศัย
ของข้าราชการ จำนวน 14 ยูนิต
(โครงสร้างรับแผ่นดินไหว)

เจ้าของ : ด่านศุลกากรทุ่งช้าง
สถานที่ : ต.ปอน อ.ทุ่งช้าง จ.น่าน

เห็นชอบ
(นางบุญสิรา เจริญศักดิ์)
โยธาธิการและผังเมืองจังหวัดน่าน

หัวหน้ากลุ่มงานวิชาการโยธาธิการ
(นายเกรียงไกร ทองเนื้อห้า)
วิศวกรโยธาชำนาญการ

สถาปนิก
น.ส.อรกานต์ ไลไธสง
สถาปนิกปฏิบัติการ
8/ก.พ./66

วิศวกร
จ.ส.อ.ชีรญยวัตร บุญมาปะ
วิศวกรโยธาชำนาญการ
8/ก.พ./66
นายนิติกร สุขใจ
พนักงานวิศวกรโยธา
8 ก.พ. 66

สำรวจ
นายวรวุฒิ สวนชิ
พนักงานโยธา
8/ก.พ./66

เขียนแบบ
น.ส.อรกานต์ ไลไธสง
สถาปนิกปฏิบัติการ
8/ก.พ./66
นายนิติกร สุขใจ
พนักงานวิศวกรโยธา
8/ก.พ./66

แสดงแบบ
แปลนพื้นชั้นที่ 2

มาตราส่วน
วัน/เดือน/ปี 8 กุมภาพันธ์ 2566
เลขที่แบบ สยผจ นน.03/2566

แผ่นที่	จำนวนแผ่น
A–06	06/51

หมายเหตุ
แบบนี้สงวนลิขสิทธิ์ ห้ามนำส่วนหนึ่งส่วนใด หรือทั้งหมดไปใช้เผยแพร่โดยมิได้รับอนุญาต ห้ามวัดระยะจากแบบ ให้ถือระยะตามตัวเลขที่ระบุไว้ในแบบเป็นหลัก หากมีการแก้ไขหรือเปลี่ยนแปลงใดๆให้อยู่ในดุลพินิจของวิศวกรหรือสถาปนิกผู้ออกแบบ ก่อนดำเนินการใดๆทุกครั้ง

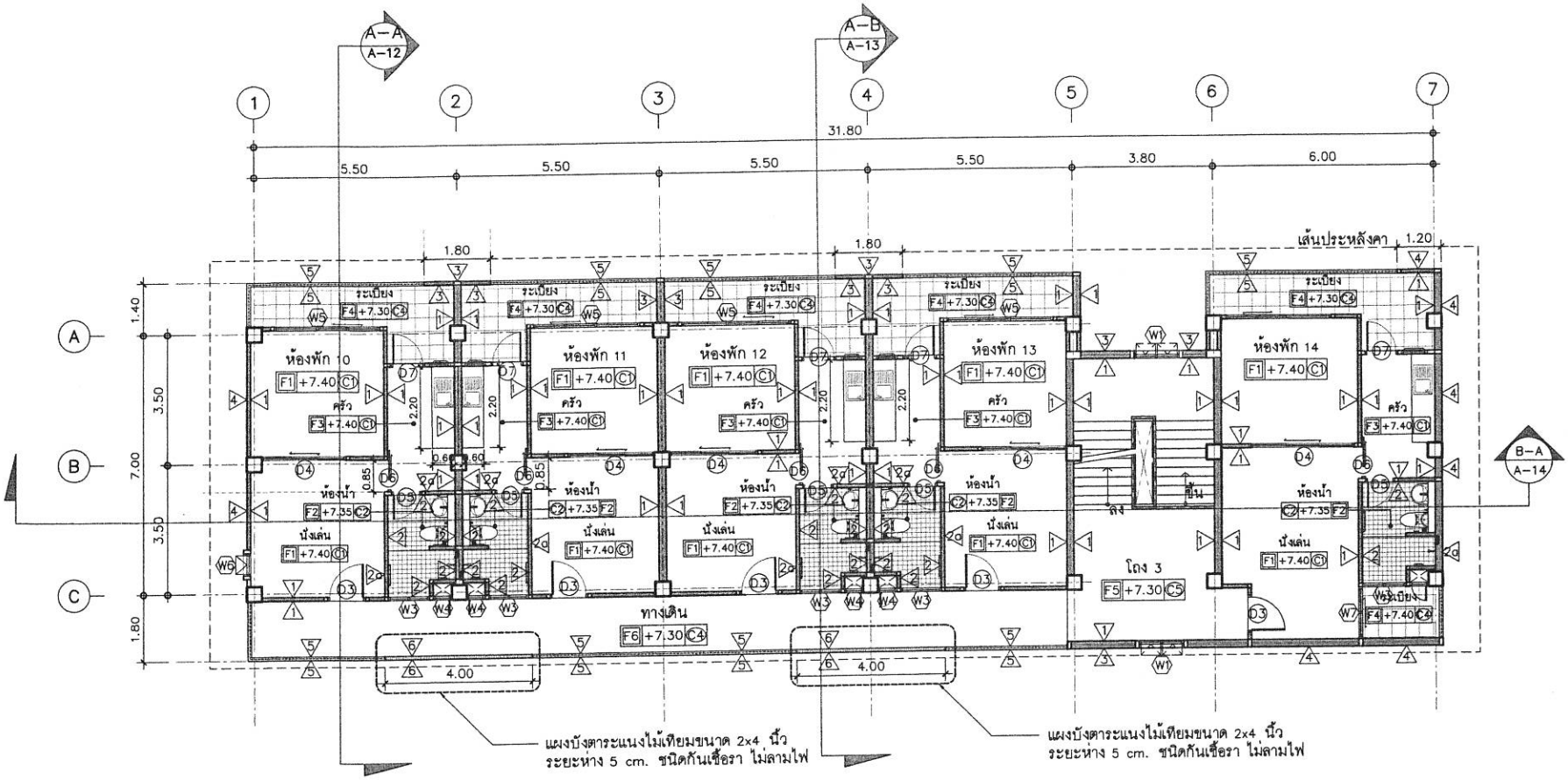

แปลนพื้นชั้นที่ 3

มาตราส่วน 1:125

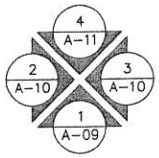

หมายเหตุ : รายการที่ไม่ปรากฏในแบบ หรือขัดแย้งกับการก่อสร้างจริง สามารถปรับได้ตามความเหมาะสมของพื้นที่ โดยให้ผู้รับจ้างเสนอ Shop drawing ต่อคณะกรรมการตรวจรับพัสดุผ่านผู้ควบคุมงาน เพื่อพิจารณาอนุมัติก่อนดำเนินการก่อสร้างอย่างเคร่งครัด

* ชุดเคาน์เตอร์ครัว ขนาดไม่น้อยกว่า 0.60x2.00 ม ให้เสนอ Shop drawing ก่อนดำเนินการ .
* แผงบังตาระแนงไม้เทียม ให้เสนอรูปแบบ และ Shop drawing แสดงวิธีการติดตั้งก่อนดำเนินการ

สำนักงานโยธาธิการและผังเมืองจังหวัดน่าน
กรมโยธาธิการและผังเมือง

โครงการก่อสร้างอาคารชุดพักอาศัย
ของข้าราชการ จำนวน 14 ยูนิต
(โครงสร้างรับแผ่นดินไหว)

เจ้าของ : ด่านศุลกากรทุ่งช้าง
สถานที่ : ต.ปอน อ.ทุ่งช้าง จ.น่าน

เห็นชอบ
(นางบุญจิรา เจริญศักดิ์)
โยธาธิการและผังเมืองจังหวัดน่าน

หัวหน้ากลุ่มงานวิชาการโยธาธิการ
(นายเกรียงไกร ทองเนื้อห้า)
วิศวกรโยธาชำนาญการ

สถาปนิก
น.ส.อรกานต์ ไลไธสง
สถาปนิกปฏิบัติการ

วิศวกร
จ.ส.อ.ธีรญยวัตร บุญมาประ
วิศวกรโยธาชำนาญการ
นายนิติกร สุขใจ
พนักงานวิศวกรโยธา

สำรวจ
นายวรวุฒิ สวนธิ
พนักงานโยธา

เขียนแบบ
น.ส.อรกานต์ ไลไธสง
สถาปนิกปฏิบัติการ
นายนิติกร สุขใจ
พนักงานวิศวกรโยธา

แสดงแบบ
แปลนพื้นชั้นที่ 3

มาตราส่วน

วัน/เดือน/ปี	8 กุมภาพันธ์ 2566
เลขที่แบบ	สยผจ.นน.03/2566
แผ่นที่ A–07	จำนวนแผ่น 07/51

หมายเหตุ
แบบนี้สงวนลิขสิทธิ์ ห้ามนำส่วนหนึ่งส่วนใดหรือทั้งหมดไปใช้เผยแพร่โดยมิได้รับอนุญาต ห้ามวัดระยะจากแบบ ให้ถือระยะตามตัวเลขที่ระบุไว้ในแบบเป็นหลัก หากมีการนำไปใช้หรือเปลี่ยนแปลงใดๆให้อยู่ในดุลพินิจของวิศวกรหรือสถาปนิกผู้ออกแบบ ก่อนดำเนินการใดๆทุกครั้ง

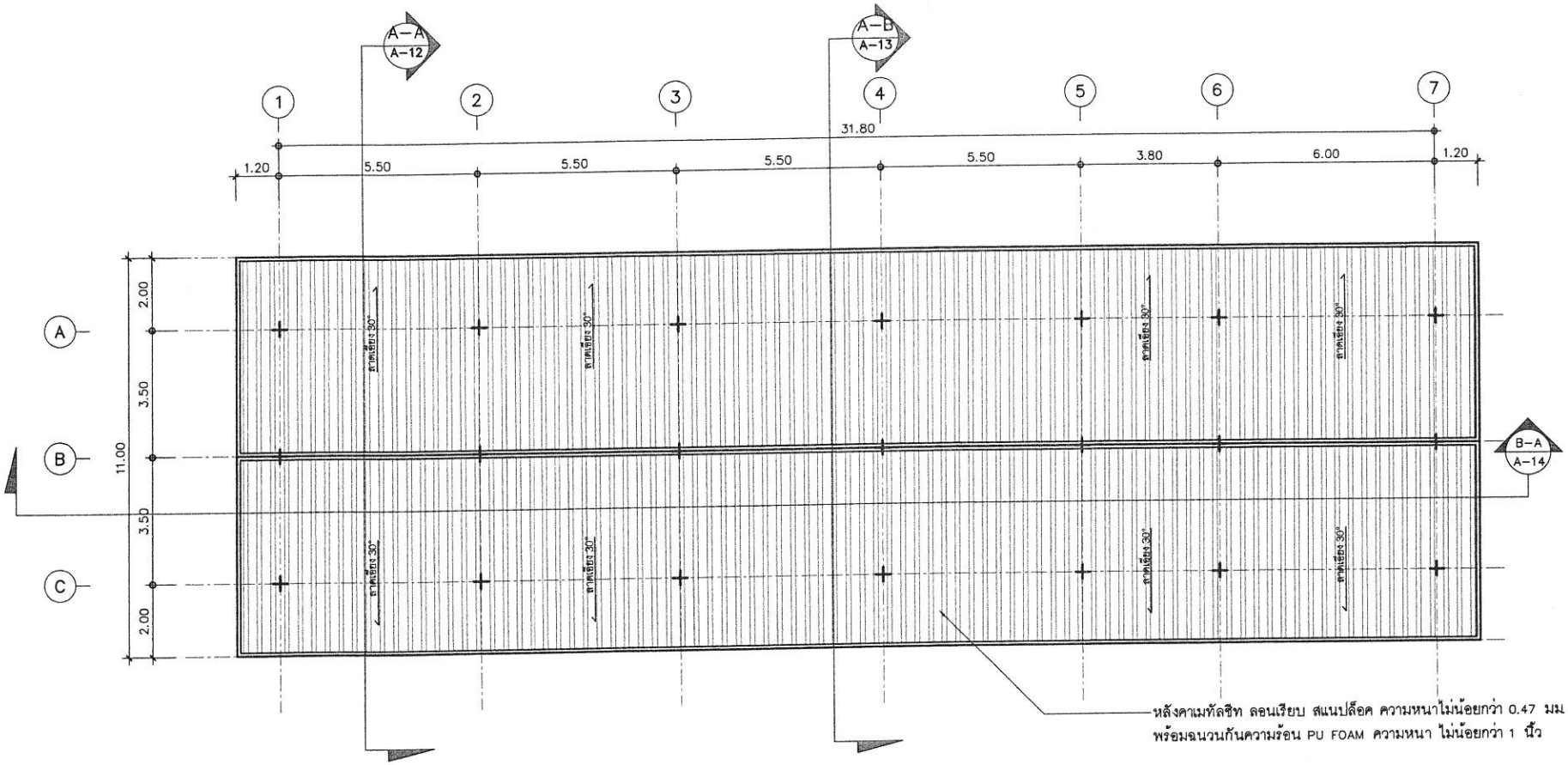

แปลนหลังคา

มาตราส่วน 1:125

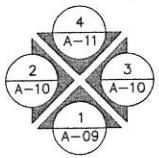

หมายเหตุ : รายการที่ไม่ปรากฏในแบบ หรือขัดแย้งกับการก่อสร้างจริง สามารถปรับได้ตามความเหมาะสมของพื้นที่
โดยให้ผู้รับจ้างเสนอ Shop drawing ต่อคณะกรรมการตรวจรับพัสดุผ่านผู้ควบคุมงาน
เพื่อพิจารณาอนุมัติก่อนดำเนินการก่อสร้างอย่างเคร่งครัด

สำนักงานโยธาธิการและผังเมืองจังหวัดน่าน
กรมโยธาธิการและผังเมือง

โครงการก่อสร้างอาคารชุดพักอาศัย
ของข้าราชการ จำนวน 14 ยูนิต
(โครงสร้างรับแผ่นดินไหว)

เจ้าของ : ด่านศุลกากรทุ่งช้าง

สถานที่ : ต.ปอน อ.ทุ่งช้าง จ.น่าน

เห็นชอบ
(นางบุญสิรา เจริญศักดิ์)
โยธาธิการและผังเมืองจังหวัดน่าน

หัวหน้ากลุ่มงานวิชาการโยธาธิการ
(นายเกรียงไกร ทองเนื้อห้า)
วิศวกรโยธาชำนาญการ

สถาปนิก
น.ส.อรกานต์ ไลไธสง
สถาปนิกปฏิบัติการ

วิศวกร
จ.ส.อ.ธีรญยวัศร บุญมาประ
วิศวกรโยธาชำนาญการ
นายนิติกร สุขใจ
พนักงานวิศวกรโยธา

สำรวจ
นายวรวุฒิ สวนชิ
พนักงานโยธา

เขียนแบบ
น.ส.อรกานต์ ไลไธสง
สถาปนิกปฏิบัติการ
นายนิติกร สุขใจ
พนักงานวิศวกรโยธา

แสดงแบบ
แปลนหลังคา

มาตราส่วน

วัน/เดือน/ปี	8 กุมภาพันธ์ 2566
เลขที่แบบ	สยผจ.น.น.03/2566
แผ่นที่	A–08
จำนวนแผ่น	08/51

หมายเหตุ
แบบนี้สงวนลิขสิทธิ์ ห้ามนำส่วนหนึ่งส่วนใด หรือทั้งหมดไปใช้ผลิตเพื่อโดยมิได้รับอนุญาต ห้ามวัดระยะจากแบบ ให้ถือระยะตามตัวเลขที่ระบุไว้ในแบบเป็นหลัก หากมีการแก้ไขหรือเปลี่ยนแปลงใดๆให้อยู่ในดุลพินิจของวิศวกรหรือสถาปนิกผู้ออกแบบ ก่อนดำเนินการใดๆทุกครั้ง

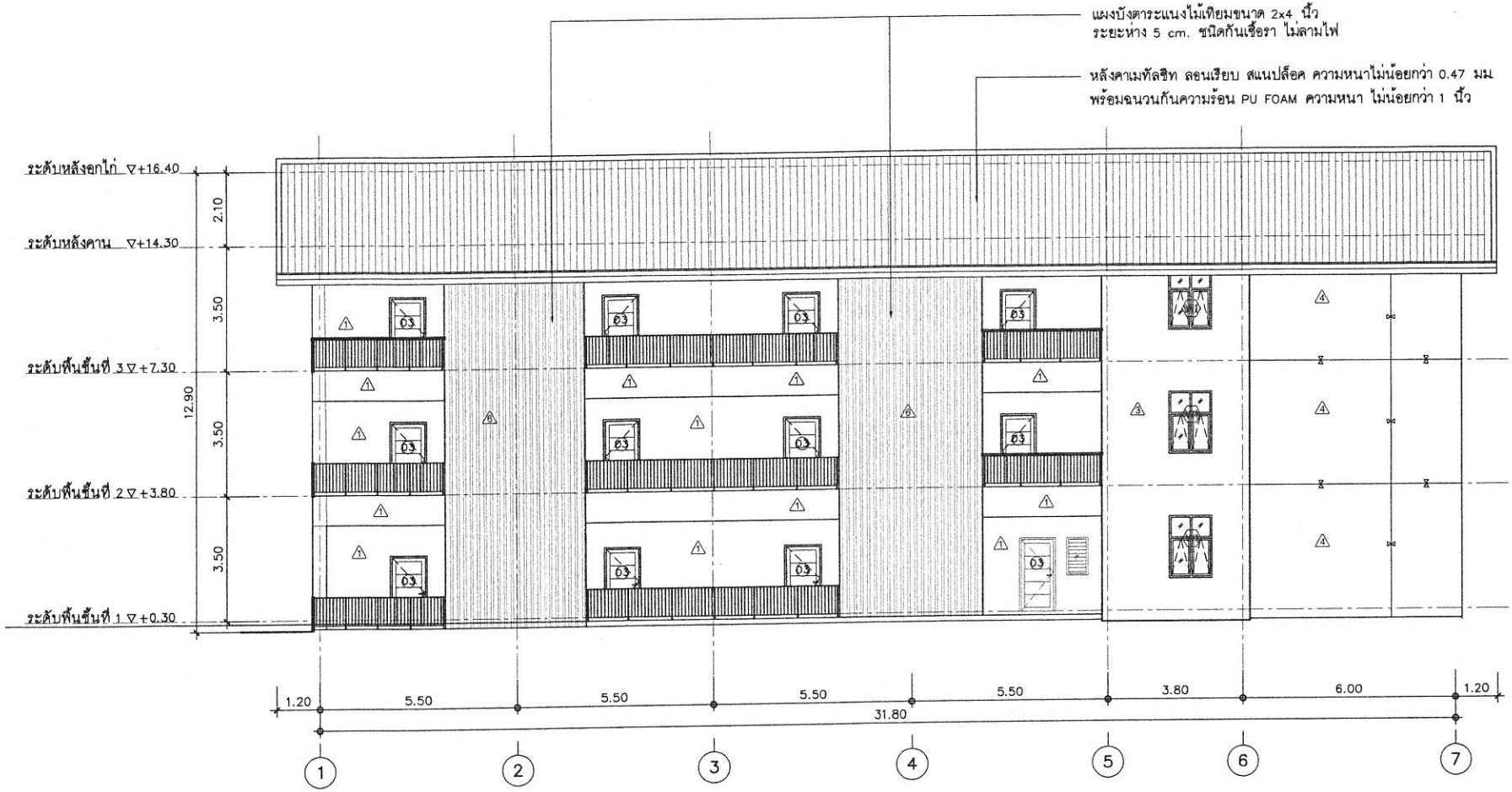

รูปด้าน 1

มาตราส่วน 1:125

1
A-09

หมายเหตุ : รายการที่ไม่ปรากฏในแบบ หรือขัดแย้งกับการก่อสร้างจริง สามารถปรับได้ตามความเหมาะสมของพื้นที่ โดยให้ผู้รับจ้างเสนอ Shop drawing ต่อคณะกรรมการตรวจรับพัสดุผ่านผู้ควบคุมงาน เพื่อพิจารณาอนุมัติก่อนดำเนินการก่อสร้างอย่างเคร่งครัด

* แผงบังตาระแนงไม้เทียม ให้เสนอรูปแบบ และ Shop drawing แสดงวิธีการติดตั้งก่อนดำเนินการ

⁑	สัญลักษณ์แนวเชาะร่อง ขนาดกว้าง 10 มม

สำนักงานโยธาธิการและผังเมืองจังหวัดน่าน
กรมโยธาธิการและผังเมือง

โครงการก่อสร้างอาคารชุดพักอาศัย
ของข้าราชการ จำนวน 14 ยูนิต
(โครงสร้างรับแผ่นดินไหว)

เจ้าของ : ด่านศุลกากรทุ่งช้าง

สถานที่ : ต.ปอน อ.ทุ่งช้าง จ.น่าน

เห็นชอบ
(นางบุญจิรา เจริญศักดิ์)
โยธาธิการและผังเมืองจังหวัดน่าน

หัวหน้ากลุ่มงานวิชาการโยธาธิการ
(นายเกรียงไกร ทองเนื้อห้า)
วิศวกรโยธาชำนาญการ

สถาปนิก
น.ส.อรกานต์ ไลไธสง
สถาปนิกปฏิบัติการ
8/ก.พ./66

วิศวกร
จ.ส.อ.ชีรุญยวัศร บุญมาปะ
วิศวกรโยธาชำนาญการ
8/ก.พ./66
นายนิติกร สุขใจ
พนักงานวิศวกรโยธา
8 ก.พ.66

สำรวจ
นายวรวุฒิ สวนชิ
พนักงานโยธา
8/ก.พ./66

เขียนแบบ
น.ส.อรกานต์ ไลไธสง
สถาปนิกปฏิบัติการ
8/ก.พ./66
นายนิติกร สุขใจ
พนักงานวิศวกรโยธา
8/ก.พ./66

แสดงแบบ
รูปด้าน 1

มาตราส่วน

วัน/เดือน/ปี	8 กุมภาพันธ์ 2566
เลขที่แบบ	สยผจ.น.น.03/2566
แผ่นที่ A-09	จำนวนแผ่น 09/51

หมายเหตุ
แบบนี้สงวนลิขสิทธิ์ ห้ามนำส่วนหนึ่งส่วนใดหรือทั้งหมดไปใช้ผลิตเพราะโดยมิได้รับอนุญาต ห้ามวัดระยะจากแบบ ให้ถือระยะตามตัวเลขที่ระบุไว้ในแบบเป็นหลัก หากมีการแก้ไขหรือเปลี่ยนแปลงใดๆให้อยู่ในดุลพินิจของวิศวกรหรือสถาปนิกผู้ออกแบบ ก่อนดำเนินการใดๆทุกครั้ง

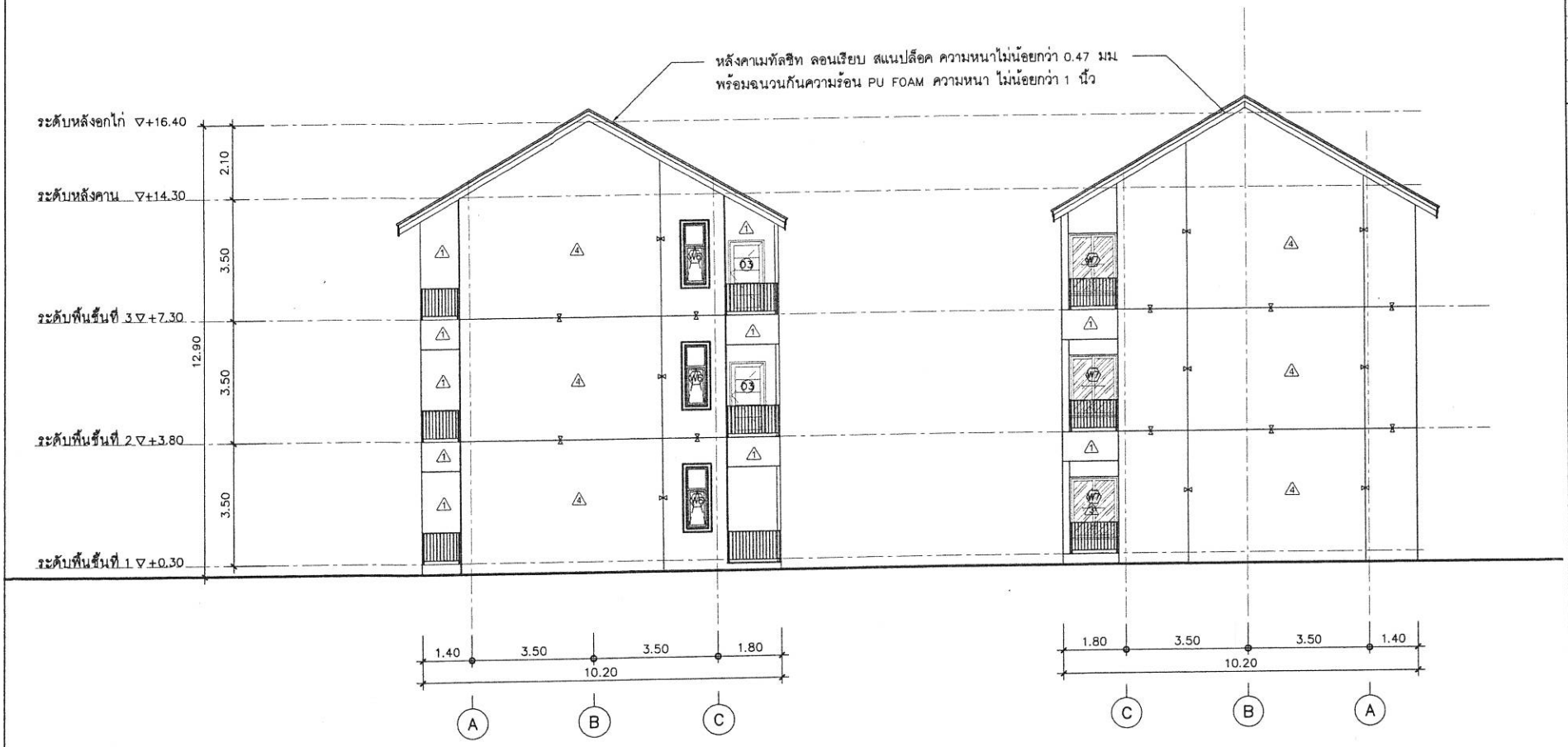

รูปด้าน 2

มาตราส่วน 1:125

2 A-10

รูปด้าน 3

มาตราส่วน 1:125

3 A-10

หมายเหตุ : รายการที่ไม่ปรากฏในแบบ หรือขัดแย้งกับการก่อสร้างจริง สามารถปรับได้ตามความเหมาะสมของพื้นที่ โดยให้ผู้รับจ้างเสนอ Shop drawing ต่อคณะกรรมการตรวจรับพัสดุผ่านผู้ควบคุมงาน เพื่อพิจารณาอนุมัติก่อนดำเนินการก่อสร้างอย่างเคร่งครัด

* แผงบังตาระแนงไม้เทียม ให้เสนอรูปแบบ และ Shop drawing แสดงวิธีการติดตั้งก่อนดำเนินการ

※	สัญลักษณ์แนวเซาะร่อง ขนาดกว้าง 10 มม

สำนักงานโยธาธิการและผังเมืองจังหวัดน่าน

กรมโยธาธิการและผังเมือง

โครงการก่อสร้างอาคารชุดพักอาศัย
ของข้าราชการ จำนวน 14 ยูนิต
(โครงสร้างรับแผ่นดินไหว)

เจ้าของ : ด่านศุลกากรทุ่งช้าง

สถานที่ : ต.ปอน อ.ทุ่งช้าง จ.น่าน

เห็นชอบ

8 กพ.66
(นางบุญสิรา เจริญศักดิ์)
โยธาธิการและผังเมืองจังหวัดน่าน

หัวหน้ากลุ่มงานวิชาการโยธาธิการ

8 กพ.66
(นายเกรียงไกร ทองเนื้อห้า)
วิศวกรโยธาชำนาญการ

สถาปนิก

น.ส.อรกานต์ ไลไธสง
สถาปนิกปฏิบัติการ
8/กพ./66

วิศวกร

จ.ส.อ.ชีรุญยวัศร บุญมาประ
วิศวกรโยธาชำนาญการ
8/ก.พ./66

นายนิติกร สุขใจ
พนักงานวิศวกรโยธา
8 กพ.66

สำรวจ

นายวรวุฒิ สวนธิ
พนักงานโยธา
8/ก.พ./66

เขียนแบบ

น.ส.อรกานต์ ไลไธสง
สถาปนิกปฏิบัติการ
8/กพ./66

นายนิติกร สุขใจ
พนักงานวิศวกรโยธา
8/กพ./66

แสดงแบบ

รูปด้าน 2, 4

มาตราส่วน

วัน/เดือน/ปี 8 กุมภาพันธ์ 2566

เลขที่แบบ สผผ.นน.03/2566

แผ่นที่	จำนวนแผ่น
A-10	10/51

หมายเหตุ

แบบนี้สงวนลิขสิทธิ์ ห้ามนำส่วนหนึ่งส่วนใดหรือทั้งหมดไปใช้ผลิตโดยมิได้รับอนุญาต ห้ามวัดระยะจากแบบ ให้ถือระยะตามตัวเลขที่ระบุไว้ในแบบเป็นหลัก หากมีการแก้ไขหรือเปลี่ยนแปลงใดๆให้อยู่ในดุลพินิจของวิศวกรหรือสถาปนิกผู้ออกแบบ ก่อนดำเนินการใดๆทุกครั้ง

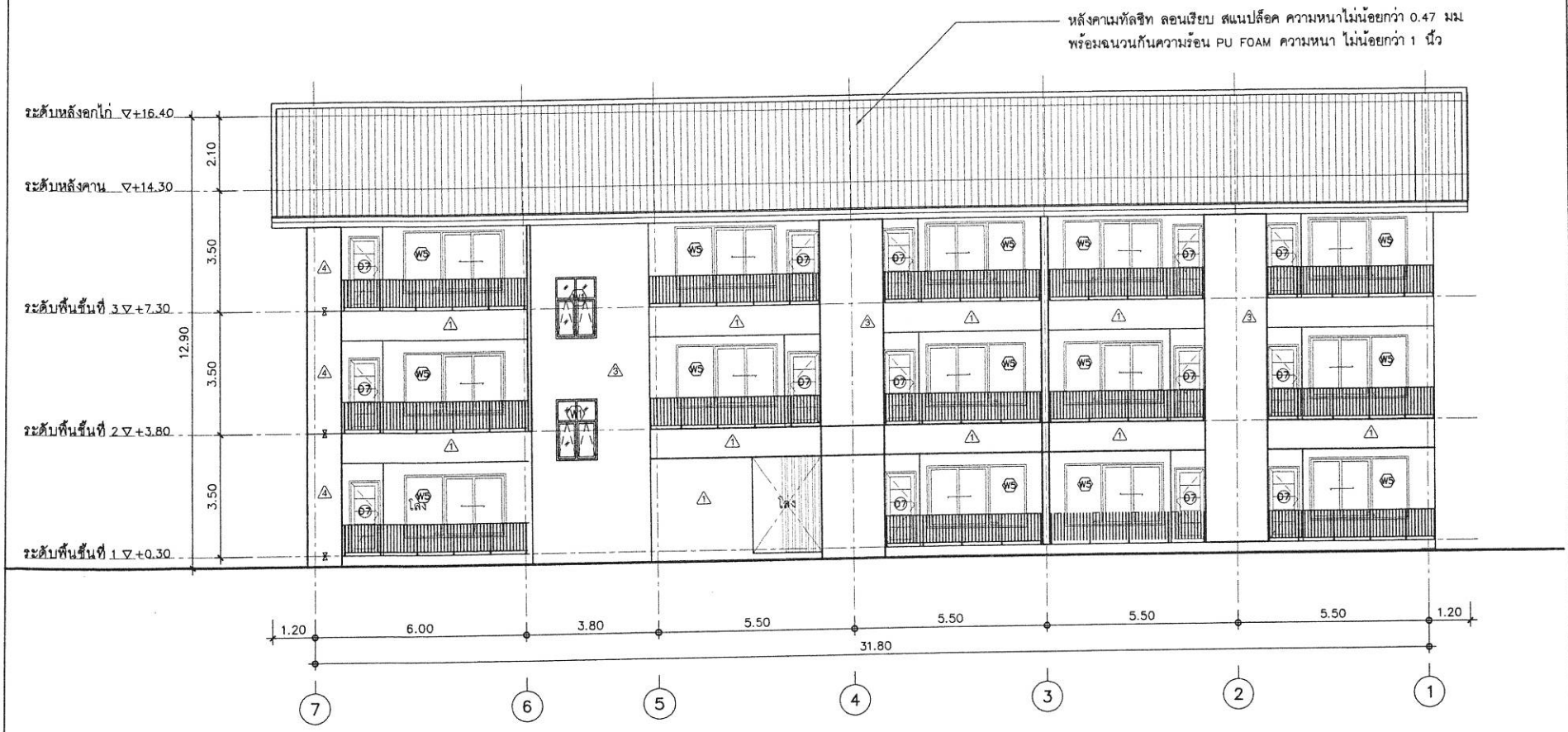

รูปด้าน 4

มาตราส่วน 1:125

4
A-11

หมายเหตุ : รายการที่ไม่ปรากฏในแบบ หรือขัดแย้งกับการก่อสร้างจริง สามารถปรับได้ตามความเหมาะสมของพื้นที่
โดยให้ผู้รับจ้างเสนอ Shop drawing ต่อคณะกรรมการตรวจรับพัสดุผ่านผู้ควบคุมงาน
เพื่อพิจารณาอนุมัติก่อนดำเนินการก่อสร้างอย่างเคร่งครัด

⧖	สัญลักษณ์แนวเชาะร่อง ขนาดกว้าง 10 มม

สำนักงานโยธาธิการและผังเมืองจังหวัดน่าน
กรมโยธาธิการและผังเมือง

โครงการก่อสร้างอาคารชุดพักอาศัย
ของข้าราชการ จำนวน 14 ยูนิต
(โครงสร้างรับแผ่นดินไหว)

เจ้าของ : ด่านศุลกากรทุ่งช้าง

สถานที่ : ต.ปอน อ.ทุ่งช้าง จ.น่าน

เห็นชอบ
(นางบุญจิรา เจริญศักดิ์)
โยธาธิการและผังเมืองจังหวัดน่าน

หัวหน้ากลุ่มงานวิชาการโยธาธิการ
(นายเกรียงไกร ทองเนื้อห้า)
วิศวกรโยธาชำนาญการ

สถาปนิก
น.ส.อรกานต์ ไลไธสง
สถาปนิกปฏิบัติการ

วิศวกร
จ.ส.อ.ธีรญยวัตร บุญมาประ
วิศวกรโยธาชำนาญการ
นายนิติกร สุขใจ
พนักงานวิศวกรโยธา

สำรวจ
นายวรวุฒิ สวนธิ
พนักงานโยธา

เขียนแบบ
น.ส.อรกานต์ ไลไธสง
สถาปนิกปฏิบัติการ
นายนิติกร สุขใจ
พนักงานวิศวกรโยธา

แสดงแบบ
รูปด้าน 3

มาตราส่วน

วัน/เดือน/ปี	8 กุมภาพันธ์ 2566
เลขที่แบบ	สยผจ.นน.03/2566
แผ่นที่	A-11
จำนวนแผ่น	11/51

หมายเหตุ
แบบนี้สงวนลิขสิทธิ์ ห้ามนำส่วนหนึ่งส่วนใดหรือทั้งหมดไปเปิดเผยแพร่โดยมิได้รับอนุญาต ห้ามวัดระยะจากแบบ ให้มีระยะตามตัวเลขที่ระบุไว้ในแบบเป็นหลัก หากมีการนำไปใช้หรือเปลี่ยนแปลงใดๆให้อยู่ในดุลพินิจของวิศวกรหรือสถาปนิกผู้ออกแบบ ก่อนดำเนินการใดๆทุกครั้ง

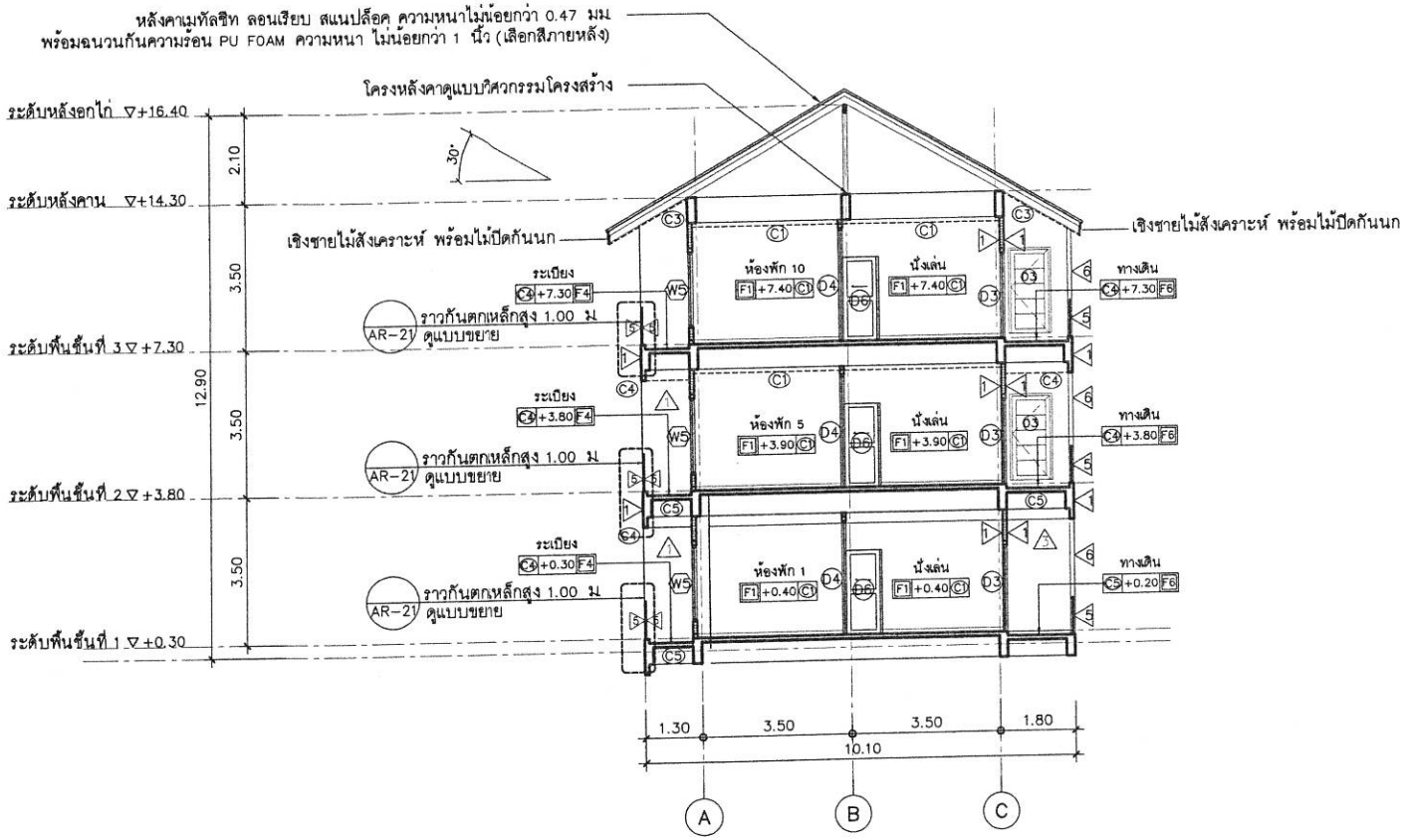

รูปตัด A–A

มาตราส่วน 1:125

หมายเหตุ : รายการที่ไม่ปรากฏในแบบ หรือขัดแย้งกับการก่อสร้างจริง สามารถปรับได้ตามความเหมาะสมของพื้นที่
โดยให้ผู้รับจ้างเสนอ Shop drawing ต่อคณะกรรมการตรวจรับพัสดุผ่านผู้ควบคุมงาน
เพื่อพิจารณาอนุมัติก่อนดำเนินการก่อสร้างอย่างเคร่งครัด

* แผงบังตาระแนงไม้เทียม ให้เสนอรูปแบบ และ Shop drawing แสดงวิธีการติดตั้งก่อนดำเนินการ

สำนักงานโยธาธิการและผังเมืองจังหวัดน่าน
กรมโยธาธิการและผังเมือง

โครงการก่อสร้างอาคารชุดพักอาศัย
ของข้าราชการ จำนวน 14 ยูนิต
(โครงสร้างรับแผ่นดินไหว)

เจ้าของ : ด่านศุลกากรทุ่งช้าง

สถานที่ : ต.ปอน อ.ทุ่งช้าง จ.น่าน

เห็นชอบ
(นางบุญสิรา เจริญศักดิ์)
โยธาธิการและผังเมืองจังหวัดน่าน

หัวหน้ากลุ่มงานวิชาการโยธาธิการ
(นายเกรียงไกร ทองเนื้อน้ำ)
วิศวกรโยธาชำนาญการ

สถาปนิก
น.ส.อรกานต์ ไลไธสง
สถาปนิกปฏิบัติการ
8/ก.พ./66

วิศวกร
จ.ส.อ.ธีรุญยวัตร บุญมาปะ
วิศวกรโยธาชำนาญการ
8/ก.พ./66
นายนิติกร สุขใจ
พนักงานวิศวกรโยธา
8/ก.พ./66

ตรวจ
นายวรวุฒิ สวนธิ
พนักงานโยธา
8/ก.พ./66

เขียนแบบ
น.ส.อรกานต์ ไลไธสง
สถาปนิกปฏิบัติการ
8/ก.พ./66
นายนิติกร สุขใจ
พนักงานวิศวกรโยธา
8/ก.พ./66

แสดงแบบ
รูปตัด A–A

มาตราส่วน

วัน/เดือน/ปี	8 กุมภาพันธ์ 2566
เลขที่แบบ	สยผจ.น.น.03/2566
แผ่นที่ A–12	จำนวนแผ่น 12/51

หมายเหตุ
แบบนี้สงวนลิขสิทธิ์ ห้ามนำส่วนหนึ่งส่วนใด หรือทั้งหมดไปใช้เผยแพร่โดยมิได้รับอนุญาต ห้ามวัดระยะจากแบบ ให้ถือระยะตามตัวเลขที่ระบุไว้ในแบบเป็นหลัก หากมีการแก้ไขหรือเปลี่ยนแปลงใดๆให้อยู่ในดุลพินิจของวิศวกรหรือสถาปนิกผู้ออกแบบ ก่อนดำเนินการใดๆทุกครั้ง

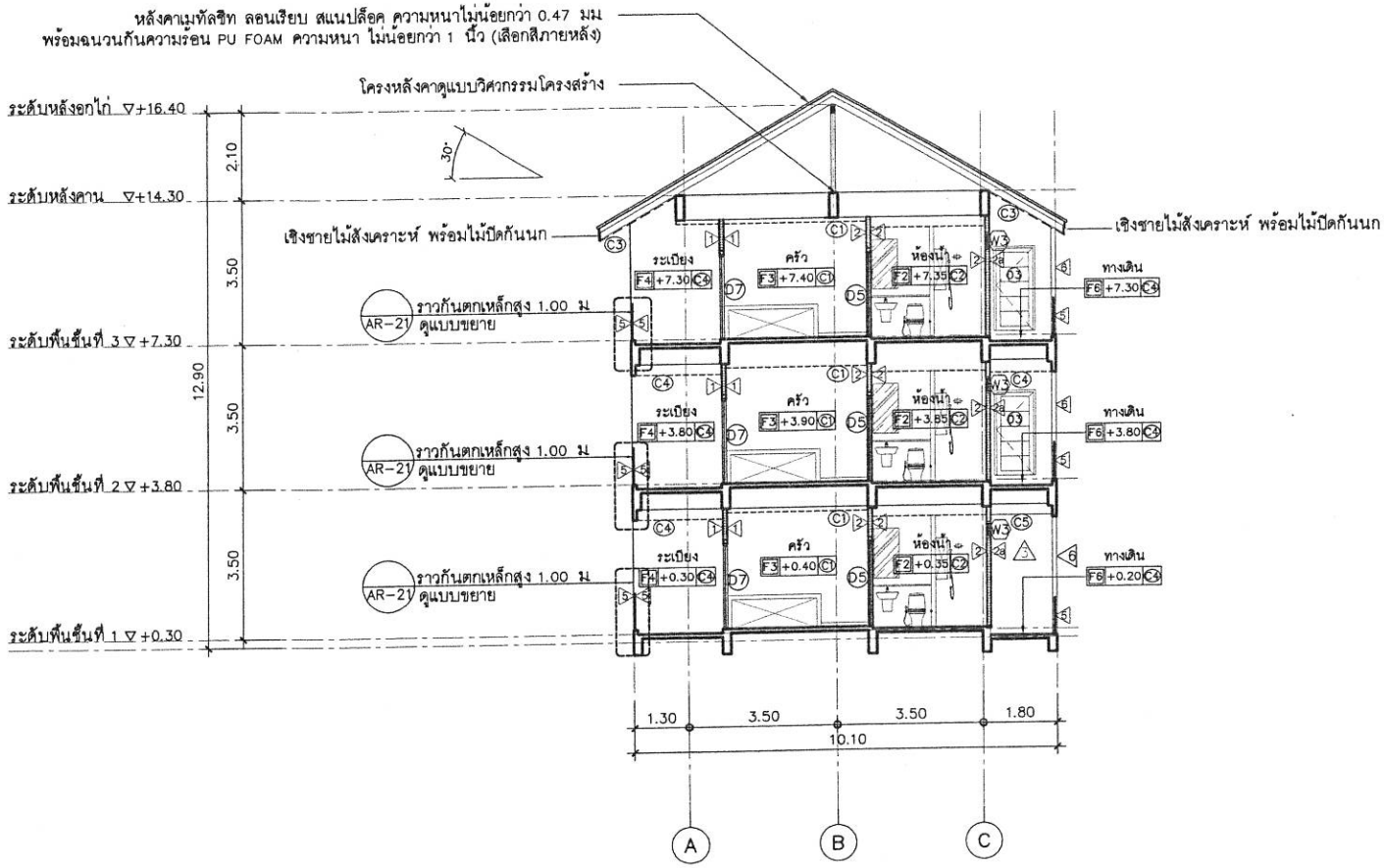

รูปตัด A–B

มาตราส่วน 1:125

หมายเหตุ : รายการที่ไม่ปรากฏในแบบ หรือขัดแย้งกับการก่อสร้างจริง สามารถปรับได้ตามความเหมาะสมของพื้นที่ โดยให้ผู้รับจ้างเสนอ Shop drawing ต่อคณะกรรมการตรวจรับพัสดุผ่านผู้ควบคุมงาน เพื่อพิจารณาอนุมัติก่อนดำเนินการก่อสร้างอย่างเคร่งครัด

* ชุดเคาน์เตอร์ครัว ขนาดไม่น้อยกว่า 0.60x2.00 ม ให้เสนอ Shop drawing ก่อนดำเนินการ .
* แผงบังตาระแนงไม้เทียม ให้เสนอรูปแบบ และ Shop drawing แสดงวิธีการติดตั้งก่อนดำเนินการ

สำนักงานโยธาธิการและผังเมืองจังหวัดน่าน
กรมโยธาธิการและผังเมือง

โครงการก่อสร้างอาคารชุดพักอาศัย
ของข้าราชการ จำนวน 14 ยูนิต
(โครงสร้างรับแผ่นดินไหว)

เจ้าของ : ด่านศุลกากรทุ่งช้าง
สถานที่ : ต.ปอน อ.ทุ่งช้าง จ.น่าน

เห็นชอบ
(นางบุญจิรา เจริญศักดิ์)
โยธาธิการและผังเมืองจังหวัดน่าน

หัวหน้ากลุ่มงานวิชาการโยธาธิการ
(นายเกรียงไกร ทองเนื้อห้า)
วิศวกรโยธาชำนาญการ

สถาปนิก
น.ส.อรกานต์ ไลไธสง
สถาปนิกปฏิบัติการ

วิศวกร
จ.ส.อ.ธีรุญยวัศร บุญมาปะ
วิศวกรโยธาชำนาญการ
นายนิติกร สุขใจ
พนักงานวิศวกรโยธา

สำรวจ
นายวรวุฒิ สวนธิ
พนักงานโยธา

เขียนแบบ
น.ส.อรกานต์ ไลไธสง
สถาปนิกปฏิบัติการ
นายนิติกร สุขใจ
พนักงานวิศวกรโยธา

แสดงแบบ
รูปตัด A–B

มาตราส่วน
วัน/เดือน/ปี 8 กุมภาพันธ์ 2566
เลขที่แบบ สยผจ.นน.03/2566
แผ่นที่ A–13
จำนวนแผ่น 13/51

หมายเหตุ
แบบนี้สงวนลิขสิทธิ์ ห้ามนำส่วนหนึ่งส่วนใด หรือทั้งหมดไปใช้เผยแพร่โดยมิได้รับอนุญาต ห้ามวัดระยะจากแบบ ให้ถือระยะตามตัวเลขที่ระบุไว้ในแบบเป็นหลัก หากมีการแก้ไขหรือเปลี่ยนแปลงใดๆให้อยู่ในดุลพินิจของวิศวกรหรือสถาปนิกผู้ออกแบบ ก่อนดำเนินการใดๆทุกครั้ง

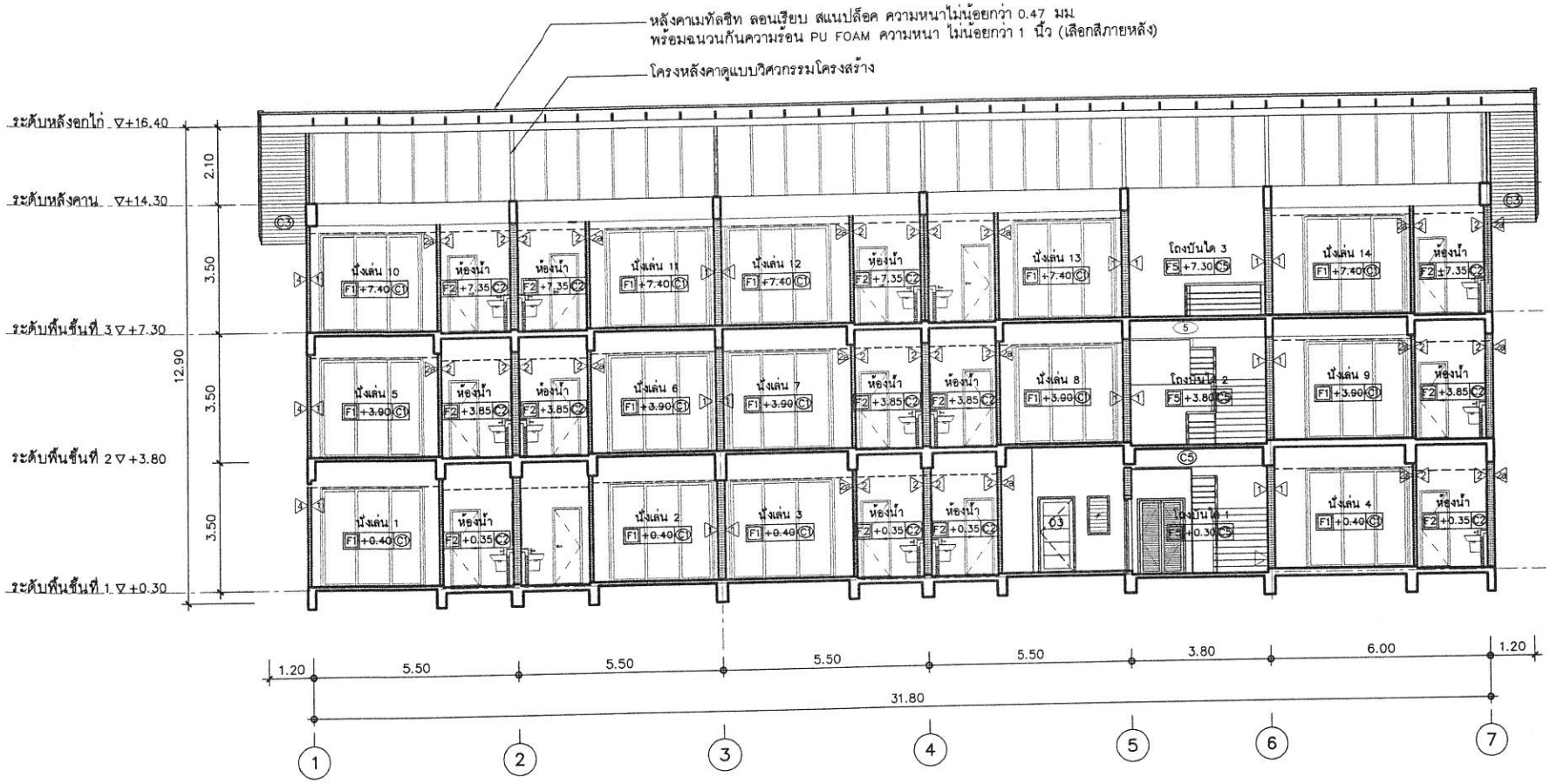

รูปตัด B–A

มาตราส่วน 1:125

หมายเหตุ : รายการที่ไม่ปรากฏในแบบ หรือขัดแย้งกับการก่อสร้างจริง สามารถปรับได้ตามความเหมาะสมของพื้นที่
โดยให้ผู้รับจ้างเสนอ Shop drawing ต่อคณะกรรมการตรวจรับพัสดุผ่านผู้ควบคุมงาน
เพื่อพิจารณาอนุมัติก่อนดำเนินการก่อสร้างอย่างเคร่งครัด

* แผงบังตาระแนงไม้เทียม ให้เสนอรูปแบบ และ Shop drawing แสดงวิธีการติดตั้งก่อนดำเนินการ

สำนักงานโยธาธิการและผังเมืองจังหวัดน่าน
กรมโยธาธิการและผังเมือง

โครงการก่อสร้างอาคารชุดพักอาศัย
ของข้าราชการ จำนวน 14 ยูนิต
(โครงสร้างรับแผ่นดินไหว)

เจ้าของ : ด่านศุลกากรทุ่งช้าง

สถานที่ : ต.ปอน อ.ทุ่งช้าง จ.น่าน

เห็นชอบ
(นางบุญสิรา เจริญศักดิ์)
โยธาธิการและผังเมืองจังหวัดน่าน

หัวหน้ากลุ่มงานวิชาการโยธาธิการ
(นายเกรียงไกร ทองเนื้อห้า)
วิศวกรโยธาชำนาญการ

สถาปนิก
น.ส.อรกานต์ ไลไธสง
สถาปนิกปฏิบัติการ 8/กพ/66

วิศวกร
จ.ส.อ.ธีรญวัตร บุญมาปะ
วิศวกรโยธาชำนาญการ 8 ก.พ./66
นายนิติกร สุขใจ
พนักงานวิศวกรโยธา 8 กพ.66

สำรวจ
นายวรวุฒิ สวนธิ
พนักงานโยธา 8 ก.พ./66

เขียนแบบ
น.ส.อรกานต์ ไลไธสง
สถาปนิกปฏิบัติการ 8/กพ./66
นายนิติกร สุขใจ
พนักงานวิศวกรโยธา 8/กพ./66

แสดงแบบ
รูปตัด B–A

มาตราส่วน

วัน/เดือน/ปี	8 กุมภาพันธ์ 2566
เลขที่แบบ	สยผจ.น.น.03/2566
แผ่นที่	A–14
จำนวนแผ่น	14/51

หมายเหตุ
แบบนี้สงวนลิขสิทธิ์ ห้ามนำส่วนหนึ่งส่วนใด หรือทั้งหมดไปใช้ผลิตโดยมิได้รับอนุญาต ห้ามวัดระยะจากแบบ ให้ถือระยะตามตัวเลขที่ระบุไว้ในแบบเป็นหลัก หากมีการแก้ไขหรือเปลี่ยนแปลงใดๆให้อยู่ในดุลยพินิจของวิศวกรหรือสถาปนิกผู้ออกแบบ ก่อนดำเนินการใดๆทุกครั้ง

สัญลักษณ์	ตำแหน่ง (POSITION)	จำนวน
D1	ประตูทางเข้าอาคาร	1

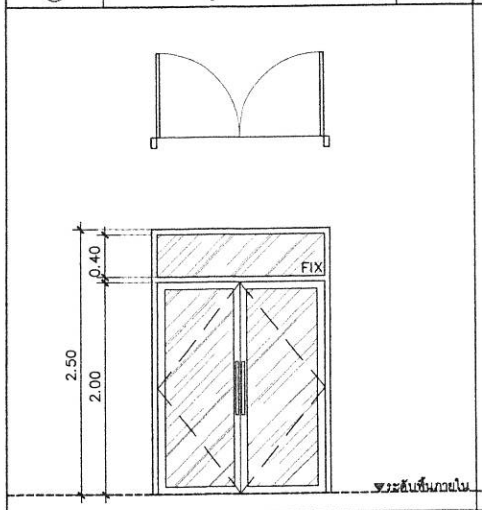

ลักษณะ	- ชุดประตูบานเปิดคู่
วงกบ	- อลูมิเนียมผิวทรายซาฮาร่า สีระบุภายหลัง
กรอบบาน	- อลูมิเนียมผิวทรายซาฮาร่า สีระบุภายหลัง
ลูกฟัก	- กระจกเขียวตัดแสง หนา 6 มม
มือจับ	- STAINLESS STEEL ผิว HAIR LINE
อุปกรณ์	- อุปกรณ์ชุดล็อคตามมาตรฐานผู้ผลิต

สัญลักษณ์	ตำแหน่ง (POSITION)	จำนวน
D2	ประตูห้องเก็บของ	1

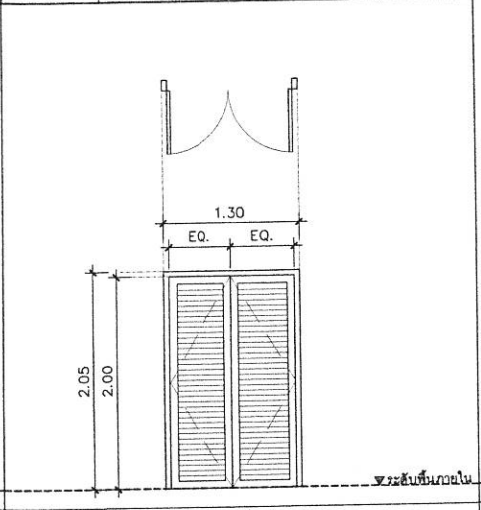

ลักษณะ	- ชุดประตูบานเปิดคู่
วงกบ	- ตามมาตรฐานผู้ผลิต
กรอบบาน	- ไฟเบอร์กลาส
ลูกฟัก	- ไฟเบอร์กลาส
มือจับ	- ตามมาตรฐานผู้ผลิต
อุปกรณ์	- อุปกรณ์ชุดล็อคตามมาตรฐานผู้ผลิต

สัญลักษณ์	ตำแหน่ง (POSITION)	จำนวน
D3	ห้องระบบไฟฟ้า , ห้องพัก	15

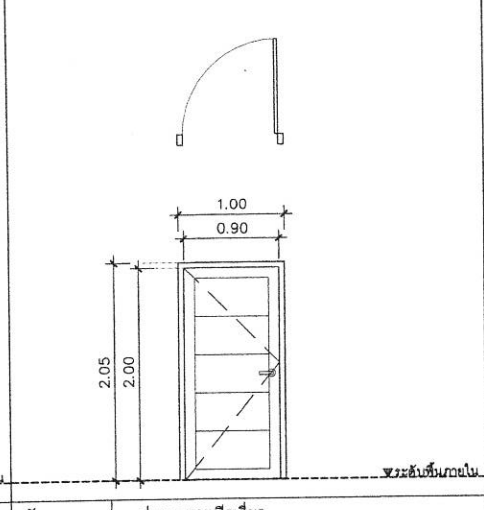

ลักษณะ	- ประตูบานเปิดเดี่ยว
วงกบ	- ตามมาตรฐานผู้ผลิต + บัววงกบ
กรอบบาน	- ไฟเบอร์กลาส
ลูกฟัก	- ไฟเบอร์กลาส
มือจับ	- ลูกบิดแบบก้านโยก สแตนเลส ผิว HAIR LINE
อุปกรณ์	- อุปกรณ์ชุดล็อคตามมาตรฐานผู้ผลิต

สัญลักษณ์	ตำแหน่ง (POSITION)	จำนวน
D4	ห้องนอน	14

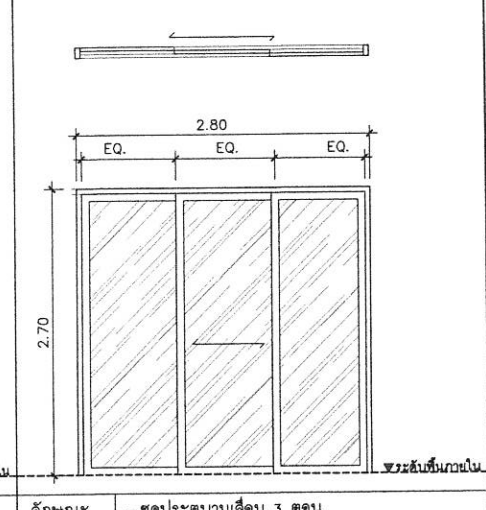

ลักษณะ	- ชุดประตูบานเลื่อน 3 ตอน
วงกบ	- อลูมิเนียมผิวทรายซาฮาร่า สีระบุภายหลัง
กรอบบาน	- อลูมิเนียมผิวทรายซาฮาร่า สีระบุภายหลัง
ลูกฟัก	- กระจกเขียวตัดแสง หนา 6 มม
มือจับ	- ตามมาตรฐานผู้ผลิต
อุปกรณ์	- อุปกรณ์ชุดล็อคตามมาตรฐานผู้ผลิต

สัญลักษณ์	ตำแหน่ง (POSITION)	จำนวน
D5	ห้องน้ำ	14

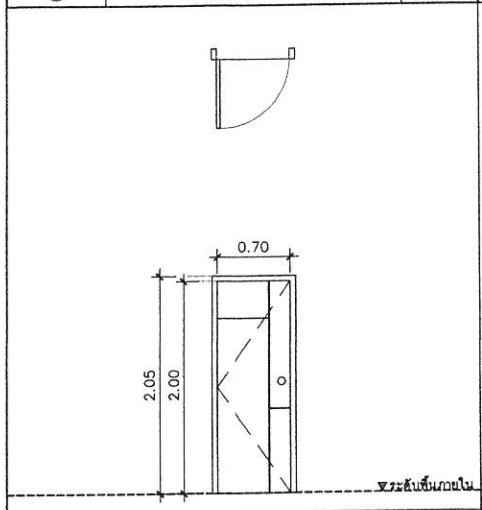

ลักษณะ	- ประตูบานเปิดเดี่ยว
วงกบ	- ตามมาตรฐานผู้ผลิต
กรอบบาน	- ไฟเบอร์กลาส
ลูกฟัก	- ไฟเบอร์กลาส
มือจับ	- ลูกบิด สแตนเลส

สัญลักษณ์	ตำแหน่ง (POSITION)	จำนวน
D6	ห้องครัว	14

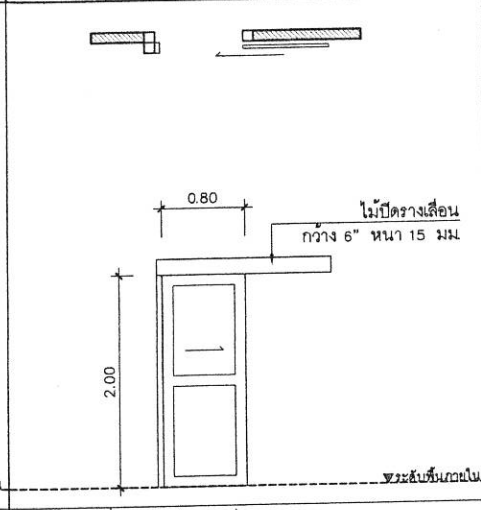

ลักษณะ	- ชุดประตูบานเลื่อน
วงกบ	- ตามมาตรฐานผู้ผลิต
กรอบบาน	- ไฟเบอร์กลาส
ลูกฟัก	- ไฟเบอร์กลาส
มือจับ	- ตามมาตรฐานผู้ผลิต

สัญลักษณ์	ตำแหน่ง (POSITION)	จำนวน
D7	ครัวสู่ระเบียง	14

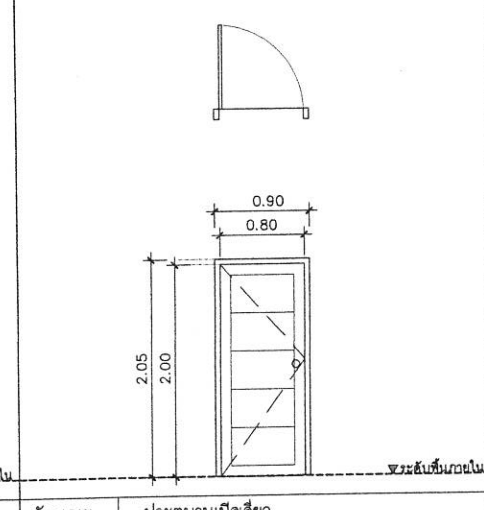

ลักษณะ	- ประตูบานเปิดเดี่ยว
วงกบ	- ตามมาตรฐานผู้ผลิต
กรอบบาน	- ไฟเบอร์กลาส
ลูกฟัก	- ไฟเบอร์กลาส
มือจับ	- ลูกบิด สแตนเลส
อุปกรณ์	- อุปกรณ์ชุดล็อคตามมาตรฐานผู้ผลิต

สัญลักษณ์	ตำแหน่ง (POSITION)	จำนวน

ลักษณะ	
วงกบ	
กรอบบาน	
ลูกฟัก	
มือจับ	
อุปกรณ์	

หมายเหตุ :

1. รูปแบบประตู- หน้าต่าง ให้เสนอขออนุมัติรูปแบบวัสดุต่อคณะกรรมการตรวจรับพัสดุเพื่อพิจารณาอนุมัติใช้ก่อนทำการก่อสร้าง
2. งานประตู- หน้าต่างของอาคารที่มีขนาด กว้าง สูง อาจมีค่าแตกต่างคลาดเคลื่อนลบได้ไม่เกิน 5 ซม หรือใกล้เคียง มีขนาดเกินกว่าระบุได้ เนื่องจากบางตำแหน่งแบบกำหนดชิดติดกับโครงสร้าง คสล หรือผนังก่ออิฐ ห้องต่างๆทำให้ไม่สามารถดำเนินการตามตามระยะในแบบแปลนได้

สำนักงานโยธาธิการและผังเมืองจังหวัดน่าน
กรมโยธาธิการและผังเมือง

โครงการก่อสร้างอาคารชุดพักอาศัย
ของข้าราชการ จำนวน 14 ยูนิต
(โครงสร้างรับแผ่นดินไหว)

เจ้าของ : ด่านศุลกากรทุ่งช้าง
สถานที่ : ต.ปอน อ.ทุ่งช้าง จ.น่าน

เห็นชอบ
(นางบุญสิรา เจริญศักดิ์)
โยธาธิการและผังเมืองจังหวัดน่าน

หัวหน้ากลุ่มงานวิชาการโยธาธิการ
(นายเกรียงไกร ทองเนื้อห้า)
วิศวกรโยธาชำนาญการ

สถาปนิก
น.ส.อรกานต์ ไลไธสง
สถาปนิกปฏิบัติการ

วิศวกร
จ.ส.อ.ธีรุญยวัศร บุญมาประ
วิศวกรโยธาชำนาญการ
นายนิติกร สุขใจ
พนักงานวิศวกรโยธา

ตรวจ
นายวรวุฒิ สวนชิ
พนักงานโยธา

เขียนแบบ
น.ส.อรกานต์ ไลไธสง
สถาปนิกปฏิบัติการ
นายนิติกร สุขใจ
พนักงานวิศวกรโยธา

แสดงแบบ
แบบขยายประตู

มาตราส่วน
วัน/เดือน/ปี 8 กุมภาพันธ์ 2566
เลขที่แบบ สยผจ.น.น.03/2566

แผ่นที่	จำนวนแผ่น
A-15	15/51

หมายเหตุ
แบบนี้สงวนลิขสิทธิ์ ห้ามนำส่วนหนึ่งส่วนใดหรือทั้งหมดไปใช้เผยแพร่โดยมิได้รับอนุญาต ห้ามวัดระยะจากแบบ ให้มีระยะความต้องเลขที่ระบุไว้ในแบบเป็นหลัก หากมีการแก้ไขหรือเปลี่ยนแปลงใดๆให้อยู่ในดุลพินิจของวิศวกรหรือสถาปนิกผู้ออกแบบ ก่อนดำเนินการใดๆทุกครั้ง

สัญลักษณ์	ตำแหน่ง (POSITION)	จำนวน
W1	โถงบันได	6

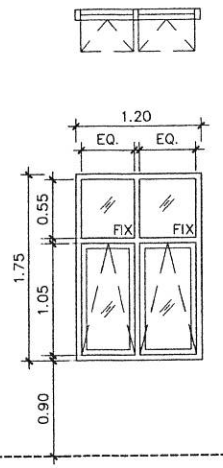

ลักษณะ	– ชุดหน้าต่างบานกระทุ้งและบานติดตาย
วงกบ	– อลูมิเนียมผิวทรายซาฮาร่า สีระบุภายหลัง
กรอบบาน	– อลูมิเนียมผิวทรายซาฮาร่า สีระบุภายหลัง
ลูกฟัก	– กระจกเขียวตัดแสง หนา 6 มม
มือจับ	– ตามมาตรฐานผู้ผลิต
อุปกรณ์	– อุปกรณ์บานกระทุ้งอลูมิเนียมครบชุด

สัญลักษณ์	ตำแหน่ง (POSITION)	จำนวน
W2	ห้องไฟฟ้า ห้องครัว	15

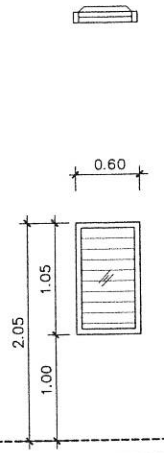

ลักษณะ	– ชุดหน้าต่างบานเกล็ดปรับมุม
วงกบ	– อลูมิเนียมผิวทรายซาฮาร่า สีระบุภายหลัง
กรอบบาน	–
ลูกฟัก	– เกล็ดกระจกเขียวตัดแสง หนา 5 มม
มือจับ	–
อุปกรณ์	– อุปกรณ์บานเกล็ดติดตายครบชุด + ติดตั้งมุ้งลวด

สัญลักษณ์	ตำแหน่ง (POSITION)	จำนวน
W3	ห้องน้ำ	14

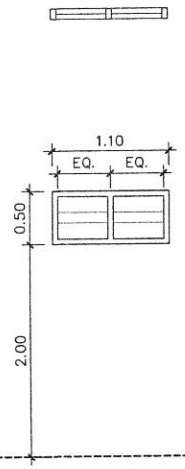

ลักษณะ	– หน้าต่างบานสลับติดตาย
วงกบ	– อลูมิเนียมผิวทรายซาฮาร่า สีระบุภายหลัง
กรอบบาน	–
ลูกฟัก	– กระจกฝ้า หนา 5 มม
มือจับ	–
อุปกรณ์	– อุปกรณ์บานสลับติดตายครบชุด + ติดตั้งมุ้งลวด

สัญลักษณ์	ตำแหน่ง (POSITION)	จำนวน
W4	ช่องเซอร์วิส	13

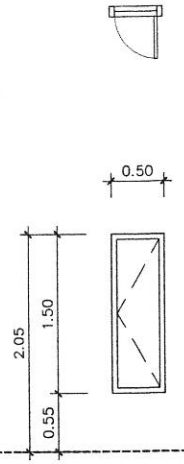

ลักษณะ	– บานเปิดเดี่ยว
วงกบ	– ไม้เนื้อแข็ง
กรอบบาน	– บานไม้อัดยางกันน้ำทาสีเดียวกับผนัง
ลูกฟัก	– บานไม้อัดยางกันน้ำทาสีเดียวกับผนัง
มือจับ	– ระบุภายหลัง
อุปกรณ์	– อุปกรณ์บานเปิดครบชุด

สัญลักษณ์	ตำแหน่ง (POSITION)	จำนวน
W5	ระเบียงห้องนอน	14

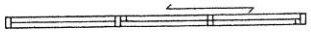

ลักษณะ	– ชุดหน้าต่างเลื่อนสลับ พร้อมบานติดตาย
วงกบ	– อลูมิเนียมผิวทรายซาฮาร่า สีระบุภายหลัง
กรอบบาน	– อลูมิเนียมผิวทรายซาฮาร่า สีระบุภายหลัง
ลูกฟัก	– กระจกเขียวตัดแสง หนา 6 มม
มือจับ	– ตามมาตรฐานผู้ผลิต

สัญลักษณ์	ตำแหน่ง (POSITION)	จำนวน
W6	นั่งเล่น 1,5,10	3

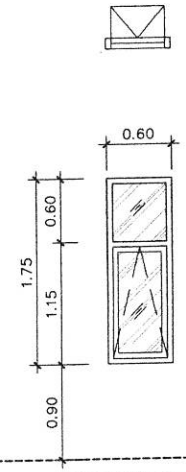

ลักษณะ	– ชุดหน้าต่างบานกระทุ้งและบานติดตาย
วงกบ	– อลูมิเนียมผิวทรายซาฮาร่า สีระบุภายหลัง
กรอบบาน	– อลูมิเนียมผิวทรายซาฮาร่า สีระบุภายหลัง
ลูกฟัก	– กระจกเขียวตัดแสง หนา 6 มม
มือจับ	– ตามมาตรฐานผู้ผลิต
อุปกรณ์	– อุปกรณ์ชุดล็อคตามมาตรฐานผู้ผลิต+ ติดตั้งมุ้งลวด

สัญลักษณ์	ตำแหน่ง (POSITION)	จำนวน
W6	ระเบียงห้องนั่งเล่น 4,9,14	3

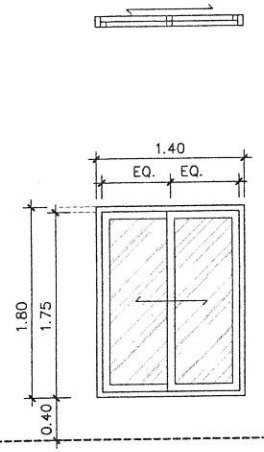

ลักษณะ	– ชุดประตูบานเลื่อนคู่
วงกบ	– อลูมิเนียมผิวทรายซาฮาร่า สีระบุภายหลัง
กรอบบาน	– อลูมิเนียมผิวทรายซาฮาร่า สีระบุภายหลัง
ลูกฟัก	– กระจกเขียวตัดแสง หนา 6 มม
มือจับ	– ตามมาตรฐานผู้ผลิต
อุปกรณ์	– อุปกรณ์ชุดล็อคตามมาตรฐานผู้ผลิต+ ติดตั้งมุ้งลวด

หมายเหตุ :

1. รูปแบบประตู– หน้าต่าง ให้เสนอขออนุมัติรูปแบบวัสดุต่อคณะกรรมการตรวจรับพัสดุเพื่อพิจารณาอนุมัติใช้ก่อนทำการก่อสร้าง
2. งานประตู– หน้าต่างของอาคารที่มีขนาด กว้าง สูง อาจมีค่าแตกต่างคลาดเคลื่อนลบได้ไม่เกิน 5 ซม หรือใกล้เคียงมีขนาดเกินกว่าระบุได้ เนื่องจากบางตำแหน่งแบบกำหนดติดติดกับโครงสร้าง คสล หรือผนังก่ออิฐ ห้องต่างๆทำให้ไม่สามารถดำเนินการตามตามระยะในแบบแปลนได้

ลักษณะ	
วงกบ	
กรอบบาน	
ลูกฟัก	
มือจับ	
อุปกรณ์	

สำนักงานโยธาธิการและผังเมืองจังหวัดน่าน
กรมโยธาธิการและผังเมือง

โครงการก่อสร้างอาคารชุดพักอาศัย
ของข้าราชการ จำนวน 14 ยูนิต
(โครงสร้างรับแผ่นดินไหว)
เจ้าของ : ด่านศุลกากรทุ่งช้าง
สถานที่ : ต.ปอน อ.ทุ่งช้าง จ.น่าน

เห็นชอบ
(นางบุญสิรา เจริญศักดิ์)
โยธาธิการและผังเมืองจังหวัดน่าน

หัวหน้ากลุ่มงานวิชาการโยธาธิการ
(นายเกรียงไกร ทองเนื้อห้า)
วิศวกรโยธาชำนาญการ

สถาปนิก
น.ส.อรกานต์ ไลไธสง
สถาปนิกปฏิบัติการ

วิศวกร
จ.ส.อ.ธีรญวัตร บุญมาประ
วิศวกรโยธาชำนาญการ
นายนิติกร สุขใจ
พนักงานวิศวกรโยธา

สำรวจ
นายวรวุฒิ สวนธิ
พนักงานโยธา

เขียนแบบ
น.ส.อรกานต์ ไลไธสง
สถาปนิกปฏิบัติการ
นายนิติกร สุขใจ
พนักงานวิศวกรโยธา

แสดงแบบ
แบบขยายหน้าต่าง

มาตราส่วน
วัน/เดือน/ปี 8 กุมภาพันธ์ 2566
เลขที่แบบ สยผจ นน.03/2566

แผ่นที่	จำนวนแผ่น
A–16	16/51

หมายเหตุ
แบบนี้สงวนลิขสิทธิ์ ห้ามนำส่วนหนึ่งส่วนใดหรือทั้งหมดไปใช้เผยแพร่โดยมิได้รับอนุญาต ห้ามวัดระยะจากแบบ ให้ถือระยะตามตัวเลขที่ระบุไว้ในแบบเป็นหลัก หากมีการแก้ไขหรือเปลี่ยนแปลงใดๆให้อยู่ในดุลพินิจของวิศวกรหรือสถาปนิกผู้ออกแบบ ก่อนดำเนินการใดๆทุกครั้ง

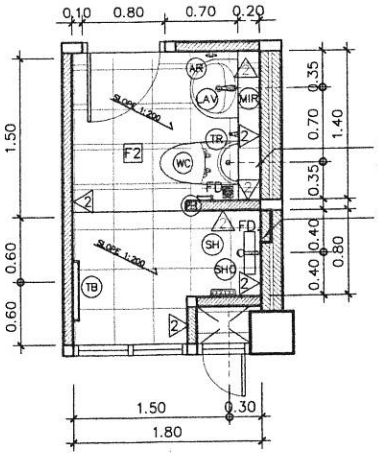

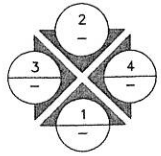

แปลนห้องน้ำ

มาตราส่วน 1:50

รายการสุขภัณฑ์ ,อุปกรณ์ และวัสดุห้องน้ำ

		รายการ	จำนวน
สุขภัณฑ์	LAV	อ่างล้างหน้าชนิดแขวนผนัง พร้อมขาตั้งลอย	10
		สะดืออ่างล้างหน้า แบบตัวล็อก	10
		ก๊อกอ่างล้างหน้า	10
		ท่อน้ำทิ้งอ่างล้างหน้า	10
	MIR	กระจกเงา 5 มม ขนาดและตำแหน่งการติดตั้งตามแบบ	10
	WC	โถสุขภัณฑ์แบบนั่งราบ	10
	TR	สายฉีดชำระ	10
	PH	ที่ใส่กระดาษชำระ	10
	AR	ขอแขวนผ้า	10
	TB	ราวแขวนผ้า	10
	SHO	ฝักบัวอาบน้ำ	10
	SH	ที่ใส่สบู่	10
	FD.	รูระบายน้ำที่พื้นชนิดมีตะแกรงดับกลิ่น ขนาด 4 นิ้ว	10
	FD.	รูระบายน้ำที่พื้นชนิดมีตะแกรงดับกลิ่น ขนาด 18.9 นิ้ว	10
		STOP VALVE สำหรับอ่างล้างหน้า	10
		STOP VALVE 2 ทางสำหรับสายฉีดชำระและโถสุขภัณฑ์	10

	รายการ	จำนวน
วัสดุปิดผิว	F2 กระเบื้องปูพื้น (แนวทางปูกระเบื้อง)	4.00 ตร.ม
	△ กระเบื้องปูผนัง (ผนังในห้องน้ำ) (แนวทางปูกระเบื้อง)	22.80 ตร.ม
	△ กระเบื้องปูผนัง (ผนังหลังฝักบัว) (แนวทางปูกระเบื้อง)	2.00 ตร.ม

หมายเหตุ * สุขภัณฑ์ให้ใช้ผลิตภัณฑ์ของ American Standard , Cotto , Karat หรือเทียบเท่า
* ให้ติดตั้ง STOP VALVE สำหรับน้ำดีเข้าสู่สุขภัณฑ์ทุกจุด
* รายการที่ไม่ปรากฏในแบบ หรือขัดแย้งกับการก่อสร้างจริง สามารถปรับได้ตามความเหมาะสมของพื้นที่ โดยให้ผู้รับจ้างเสนอ Shop drawing ต่อคณะกรรมการตรวจรับพัสดุผ่านผู้ควบคุมงาน เพื่อพิจารณาอนุมัติก่อนดำเนินการก่อสร้างอย่างเคร่งครัด

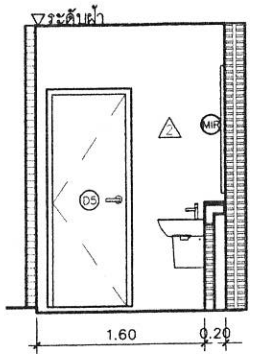

รูปตัดห้องน้ำ 1

มาตราส่วน 1:50

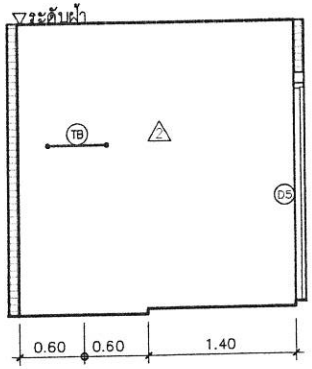

รูปตัดห้องน้ำ 2

มาตราส่วน 1:50

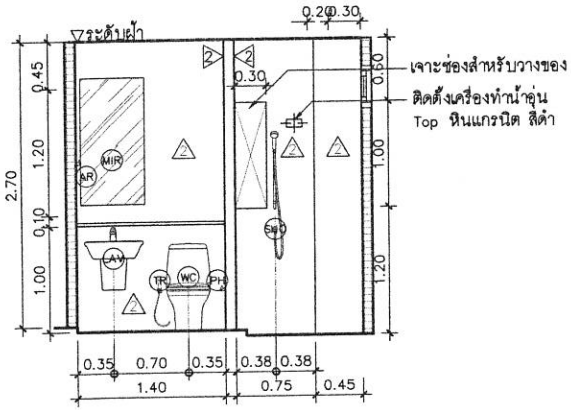

รูปตัดห้องน้ำ 3

มาตราส่วน 1:50

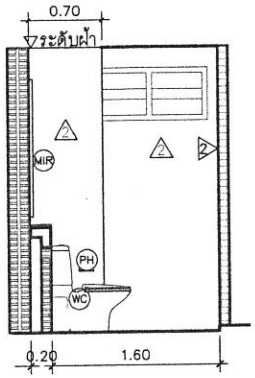

รูปตัดห้องน้ำ 4

มาตราส่วน 1:50

สำนักงานโยธาธิการและผังเมืองจังหวัดน่าน
กรมโยธาธิการและผังเมือง

โครงการก่อสร้างอาคารชุดพักอาศัย
ของข้าราชการ จำนวน 14 ยูนิต
(โครงสร้างรับแผ่นดินไหว)
เจ้าของ : ด่านศุลกากรทุ่งช้าง
สถานที่ : ต.ปอน อ.ทุ่งช้าง จ.น่าน

เห็นชอบ
(นางบุญจิรา เจริญศักดิ์)
โยธาธิการและผังเมืองจังหวัดน่าน

หัวหน้ากลุ่มงานวิชาการโยธาธิการ
(นายเกรียงไกร ทองเนื้อห้า)
วิศวกรโยธาชำนาญการ

สถาปนิก
น.ส.อรกานต์ ไลไธสง
สถาปนิกปฏิบัติการ

วิศวกร
จ.ส.อ.ชีรุญยวัศร บุญมาปะ
วิศวกรโยธาชำนาญการ
นายนิติกร สุขใจ
พนักงานวิศวกรโยธา

สำรวจ
นายวรวุฒิ สวนชิ
พนักงานโยธา

เขียนแบบ
น.ส.อรกานต์ ไลไธสง
สถาปนิกปฏิบัติการ
นายนิติกร สุขใจ
พนักงานวิศวกรโยธา

แสดงแบบ
แบบขยายห้องน้ำ

มาตราส่วน
วัน/เดือน/ปี 8 กุมภาพันธ์ 2566
เลขที่แบบ สยผจ.นน.03/2566
แผ่นที่ A-17
จำนวนแผ่น 17/51

หมายเหตุ
แบบนี้สงวนลิขสิทธิ์ ห้ามนำส่วนหนึ่งส่วนใดหรือทั้งหมดไปใช้ผลิตโดยมิได้รับอนุญาต ห้ามวัดระยะจากแบบ ให้ถือระยะตามตัวเลขที่ระบุไว้ในแบบเป็นหลัก หากมีการนำไปใช้หรือเปลี่ยนแปลงใดๆให้อยู่ในดุลพินิจของวิศวกรหรือสถาปนิกผู้ออกแบบ ก่อนดำเนินการใดๆทุกครั้ง

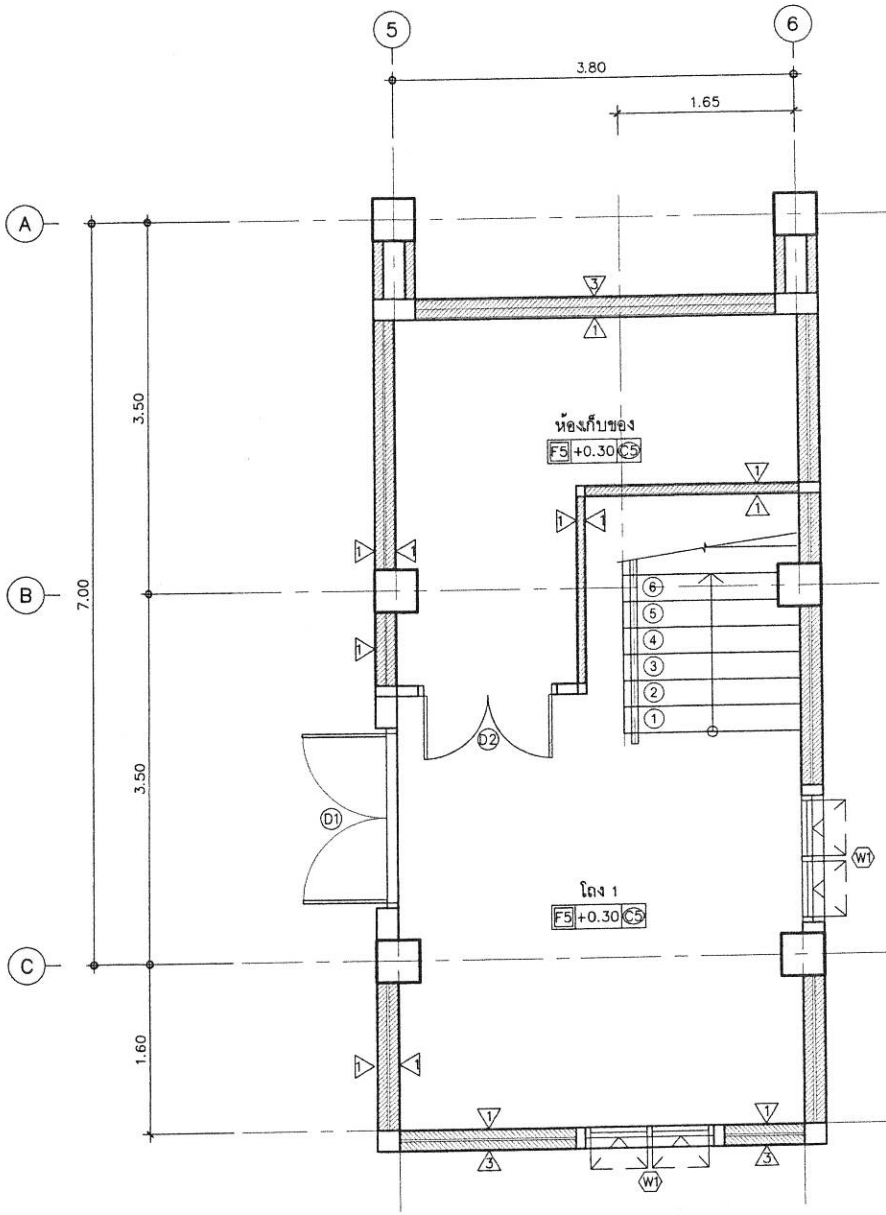

แบบขยายบันได ชั้น 1

มาตราส่วน 1:50

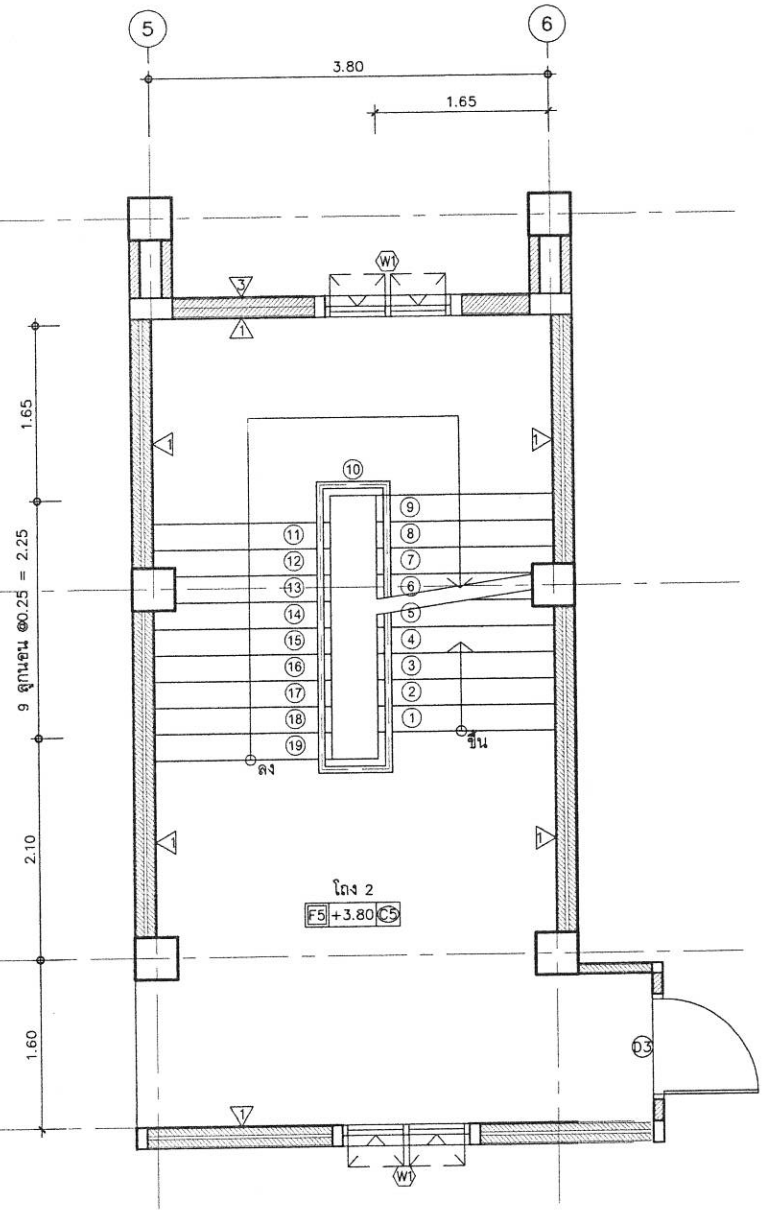

แบบขยายบันได ชั้น 2

มาตราส่วน 1:50

สำนักงานโยธาธิการและผังเมืองจังหวัดน่าน

กรมโยธาธิการและผังเมือง

โครงการก่อสร้างอาคารชุดพักอาศัย
ของข้าราชการ จำนวน 14 ยูนิต
(โครงสร้างรับแผ่นดินไหว)

เจ้าของ : ด่านศุลกากรทุ่งช้าง

สถานที่ : ต.ปอน อ.ทุ่งช้าง จ.น่าน

เห็นชอบ

(นางบุญสิรา เจริญศักดิ์)
โยธาธิการและผังเมืองจังหวัดน่าน

หัวหน้ากลุ่มงานวิชาการโยธาธิการ

(นายเกรียงไกร ทองเนื้อห้า)
วิศวกรโยธาชำนาญการ

สถาปนิก

น.ส.อรกานต์ ไลไธสง
สถาปนิกปฏิบัติการ

วิศวกร

จ.ส.อ.ธีรญวัตร บุญมาปะ
วิศวกรโยธาชำนาญการ

นายนิติกร สุขใจ
พนักงานวิศวกรโยธา

สำรวจ

นายวรวุฒิ สวนชิ
พนักงานโยธา

เขียนแบบ

น.ส.อรกานต์ ไลไธสง
สถาปนิกปฏิบัติการ

นายนิติกร สุขใจ
พนักงานวิศวกรโยธา

แสดงแบบ

แบบขยายบันได 1/3

มาตราส่วน

วัน/เดือน/ปี 8 กุมภาพันธ์ 2566

เลขที่แบบ สยผจ นน.03/2566

แผ่นที่	จำนวนแผ่น
A-18	18/51

หมายเหตุ
แบบนี้สงวนลิขสิทธิ์ ห้ามนำส่วนหนึ่งส่วนใด หรือทั้งหมดไปใช้ผลแพร่โดยมิได้รับอนุญาต ห้ามวัดระยะจากแบบ ให้ถือระยะตามตัวเลขที่ระบุไว้ในแบบเป็นหลัก หากมีการแก้ไขหรือเปลี่ยนแปลงใดๆให้อยู่ในดุลพินิจของวิศวกรหรือสถาปนิกผู้ออกแบบ ก่อนดำเนินการใดๆทุกครั้ง

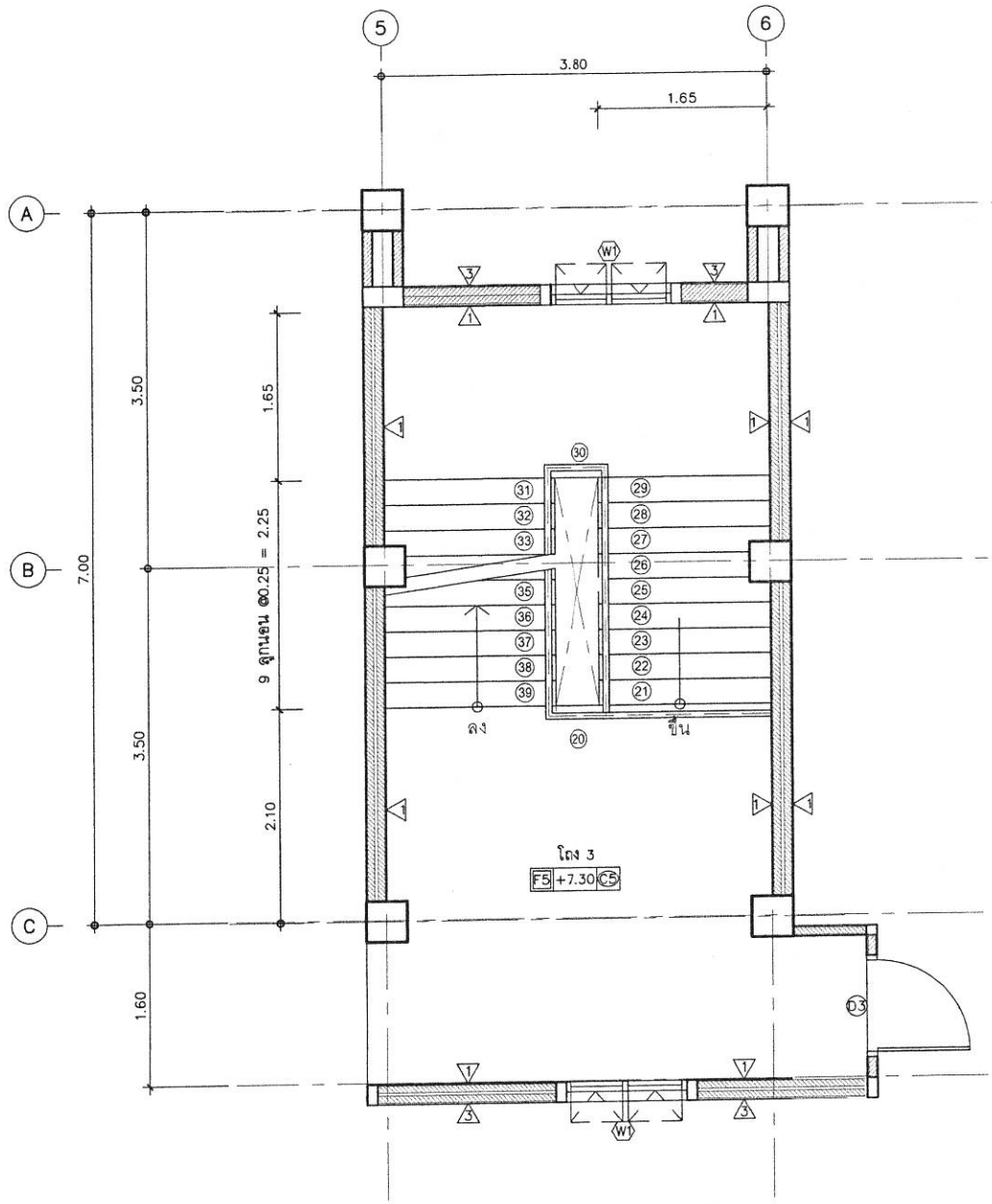

แบบขยายบันได ชั้น 3

มาตราส่วน 1:50

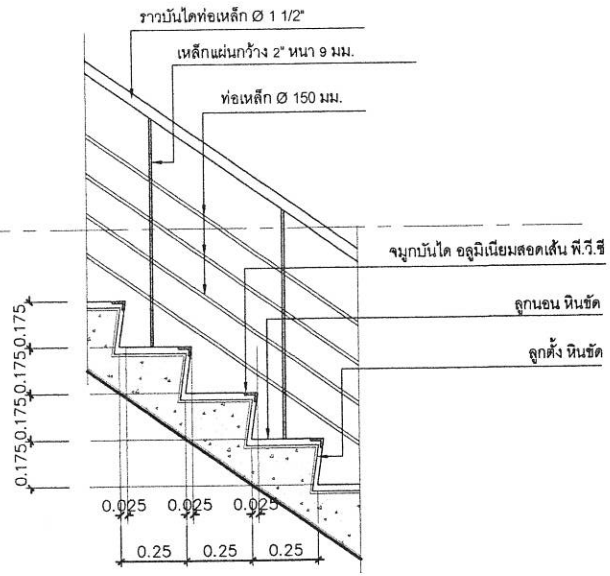

แบบขยาย 1

มาตราส่วน 1:50

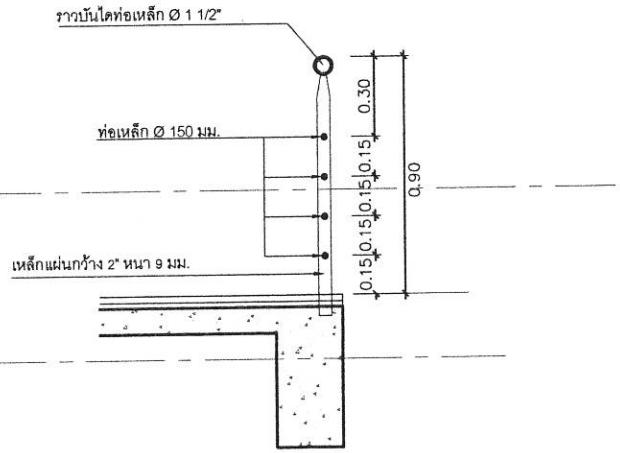

แบบขยาย 2

มาตราส่วน 1:50

สำนักงานโยธาธิการและผังเมืองจังหวัดน่าน
กรมโยธาธิการและผังเมือง

โครงการก่อสร้างอาคารชุดพักอาศัย
ของข้าราชการ จำนวน 14 ยูนิต
(โครงสร้างรับแผ่นดินไหว)

เจ้าของ : ด่านศุลกากรทุ่งช้าง

สถานที่ : ต.ปอน อ.ทุ่งช้าง จ.น่าน

เห็นชอบ

(นางบุญจิรา เจริญศักดิ์)
โยธาธิการและผังเมืองจังหวัดน่าน

หัวหน้ากลุ่มงานวิชาการโยธาธิการ

(นายเกรียงไกร ทองเนื้อห้า)
วิศวกรโยธาชำนาญการ

สถาปนิก

น.ส.อรกานต์ ไลไธสง
สถาปนิกปฏิบัติการ

วิศวกร

จ.ส.อ.ธีรุญยวัตร บุญมาปะ
วิศวกรโยธาชำนาญการ

นายนิติกร สุขใจ
พนักงานวิศวกรโยธา

สำรวจ

นายวรวุฒิ สวนชิ
พนักงานโยธา

เขียนแบบ

น.ส.อรกานต์ ไลไธสง
สถาปนิกปฏิบัติการ

นายนิติกร สุขใจ
พนักงานวิศวกรโยธา

แสดงแบบ

แบบขยายบันได 2/3

มาตราส่วน

วัน/เดือน/ปี 8 กุมภาพันธ์ 2566

เลขที่แบบ สยผจ นน.03/2566

แผ่นที่	จำนวนแผ่น
A-19	19/51

หมายเหตุ
แบบนี้สงวนลิขสิทธิ์ ห้ามนำส่วนหนึ่งส่วนใดหรือทั้งหมดไปใช้ผลแพร่โดยมิได้รับอนุญาต ห้ามวัดระยะจากแบบ ให้ยึดระยะตามตัวเลขที่ระบุไว้ในแบบเป็นหลัก หากมีการแก้ไขหรือเปลี่ยนแปลงใดๆให้อยู่ในดุลพินิจของวิศวกรหรือสถาปนิกผู้ออกแบบ ก่อนดำเนินการใดๆทุกครั้ง

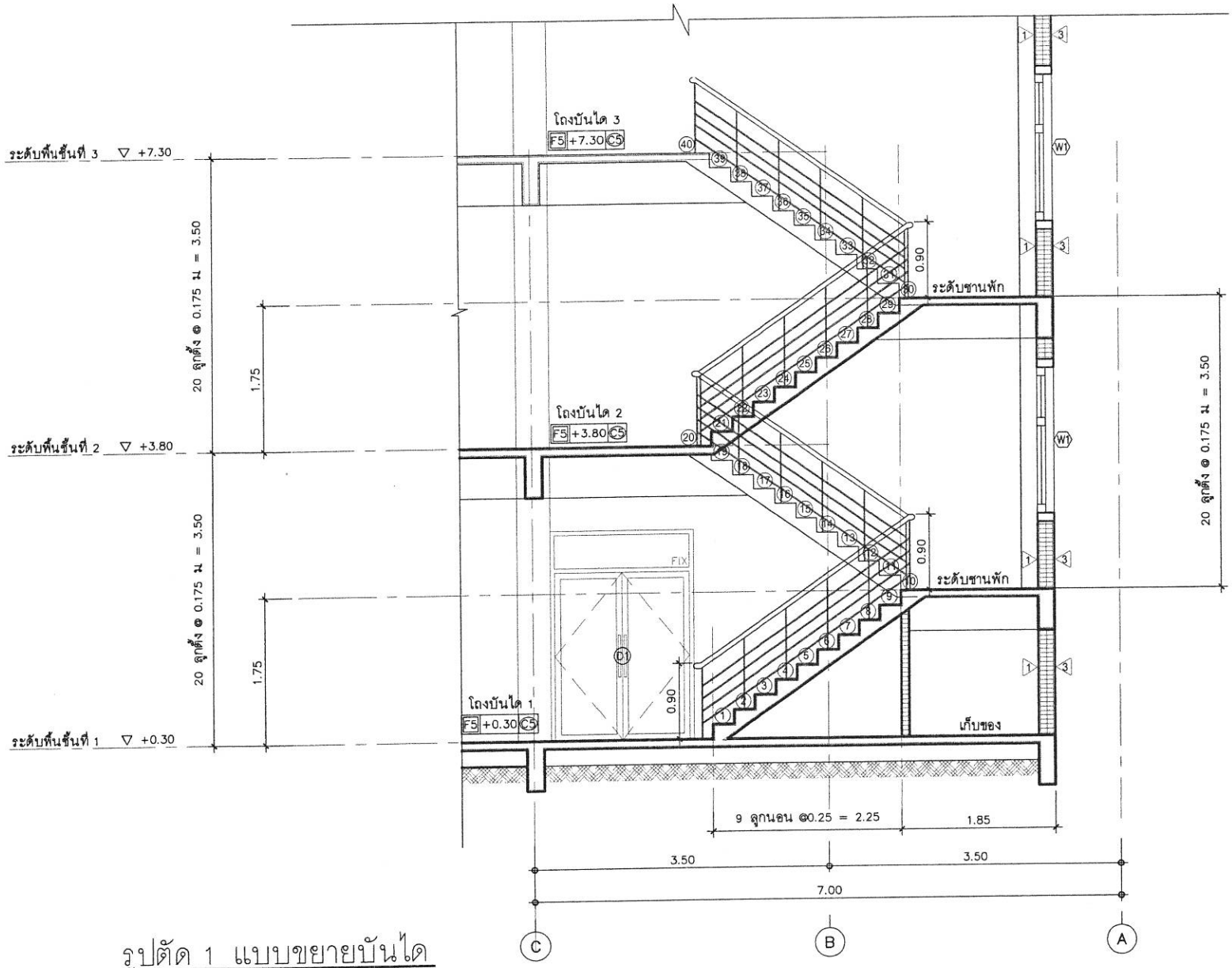

รูปตัด 1 แบบขยายบันได

มาตราส่วน 1:50

สำนักงานโยธาธิการและผังเมืองจังหวัดน่าน
กรมโยธาธิการและผังเมือง

โครงการก่อสร้างอาคารชุดพักอาศัย
ของข้าราชการ จำนวน 14 ยูนิต
(โครงสร้างรับแผ่นดินไหว)

เจ้าของ : ด่านศุลกากรทุ่งช้าง
สถานที่ : ต.ปอน อ.ทุ่งช้าง จ.น่าน

เห็นชอบ
(นางบุญศรา เจริญศักดิ์)
โยธาธิการและผังเมืองจังหวัดน่าน

หัวหน้ากลุ่มงานวิชาการโยธาธิการ
(นายเกรียงไกร ทองเนื้อห้า)
วิศวกรโยธาชำนาญการ

สถาปนิก
น.ส.อรกานต์ ไลไธสง
สถาปนิกปฏิบัติการ
8 ก.พ. 66

วิศวกร
จ.ส.อ.ธีรุญยวัศร บุญมาปะ
วิศวกรโยธาชำนาญการ
8 ก.พ. 66
นายนิติกร สุขใจ
พนักงานวิศวกรโยธา
8 ก.พ. 66

สำรวจ
นายวรวุฒิ สวนชิ
พนักงานโยธา
8 ก.พ. 66

เขียนแบบ
น.ส.อรกานต์ ไลไธสง
สถาปนิกปฏิบัติการ
8 ก.พ. 66
นายนิติกร สุขใจ
พนักงานวิศวกรโยธา
8 ก.พ. 66

แสดงแบบ
แบบขยายบันได 3/3

มาตราส่วน

วัน/เดือน/ปี	8 กุมภาพันธ์ 2566
เลขที่แบบ	สยผจ นน.03/2566
แผ่นที่	A-20
จำนวนแผ่น	20/51

หมายเหตุ
แบบนี้สงวนลิขสิทธิ์ ห้ามนำส่วนหนึ่งส่วนใดหรือทั้งหมดไปใช้เผยแพร่โดยมิได้รับอนุญาต ห้ามวัดระยะจากแบบ ให้ถือระยะตามตัวเลขที่ระบุไว้ในแบบเป็นหลัก หากมีการแก้ไขหรือเปลี่ยนแปลงใดๆให้อยู่ในดุลพินิจของวิศวกรหรือสถาปนิกผู้ออกแบบ ก่อนดำเนินการใดๆทุกครั้ง

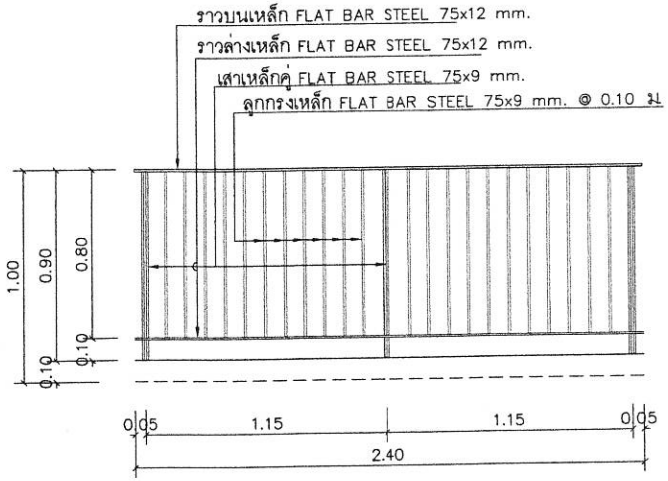

รูปด้านหน้า

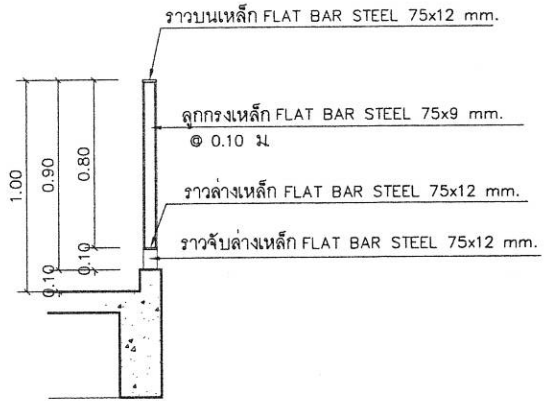

รูปตัด

แบบขยายราวระเบียงเหล็กโปร่ง

ด้านนอก

ด้านใน

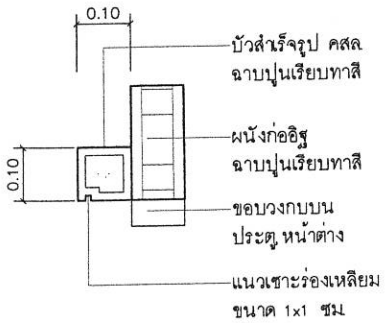

แบบขยายการติดตั้งบัวสำเร็จรูป

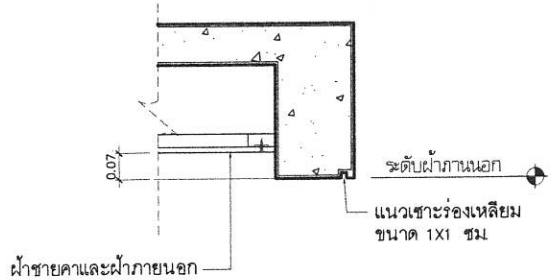

แบบขยายแนวรอยต่อฝ้าภายนอก

สำนักงานโยธาธิการและผังเมืองจังหวัดน่าน
กรมโยธาธิการและผังเมือง

โครงการก่อสร้างอาคารชุดพักอาศัย
ของข้าราชการ จำนวน 14 ยูนิต
(โครงสร้างรับแผ่นดินไหว)

เจ้าของ : ด่านศุลกากรทุ่งช้าง

สถานที่ : ต.ปอน อ.ทุ่งช้าง จ.น่าน

เห็นชอบ

(นางบุญสิรา เจริญศักดิ์)
โยธาธิการและผังเมืองจังหวัดน่าน

หัวหน้ากลุ่มงานวิชาการโยธาธิการ

(นายเกรียงไกร ทองเนื้อห้า)
วิศวกรโยธาชำนาญการ

สถาปนิก

น.ส.อรกานต์ ไลไชสง สถาปนิกปฏิบัติการ	8./ก.พ./66
	...../...../.....

วิศวกร

จ.ส.อ.ธีรุญวัตร บุญมาปะ วิศวกรโยธาชำนาญการ	8./ก.พ./66
นายนิติกร สุขใจ พนักงานวิศวกรโยธา	8 ก.พ.66

สำรวจ

นายวรวุฒิ สวนธิ พนักงานโยธา	8./ก.พ./66
	...../...../.....

เขียนแบบ

น.ส.อรกานต์ ไลไชสง สถาปนิกปฏิบัติการ	8./ก.พ./66
นายนิติกร สุขใจ พนักงานวิศวกรโยธา	8./ก.พ./66

แสดงแบบ

แบบขยายชิ้นๆ

มาตราส่วน

วัน/เดือน/ปี 8 กุมภาพันธ์ 2566

เลขที่แบบ สยผจ.นน.03/2566

แผ่นที่	จำนวนแผ่น
A-21	21/51

หมายเหตุ
แบบนี้สงวนลิขสิทธิ์ ห้ามนำส่วนหนึ่งส่วนใดหรือทั้งหมดไปใช้ผลแพร่โดยมิได้รับอนุญาต ห้ามวัดระยะจากแบบ ให้ถือระยะตามตัวเลขที่ระบุไว้ในแบบเป็นหลัก หากมีการแก้ไขหรือเปลี่ยนแปลงใดๆให้อยู่ในดุลพินิจของวิศวกรหรือสถาปนิกผู้ออกแบบ ก่อนดำเนินการใดๆทุกครั้ง

รายการประกอบแบบโครงสร้าง โครงการการก่อสร้างอาคารชุดพักอาศัยของข้าราชการด่านศุลกากรทุ่งช้าง จำนวน 14 ยูนิต (โครงสร้างรับแผ่นดินไหว)

1. มิติเป็น "เมตร" ยกเว้นที่ระบุเป็นอย่างอื่น

2. งานคอนกรีต

2.1 คอนกรีตโครงสร้างให้ใช้กำลังอัดประลับไม่น้อยกว่า 210 ksc ทรงกระบอก หรือ 240 ksc ทรงลูกบาศก์

3. งานเหล็กเสริมคอนกรีต

3.1 เหล็กเสริมคอนกรีตให้ใช้เหล็กเสริมคอนกรีต (เหล็กเส้นกลม) ชั้นคุณภาพ SR-24 ตามมาตรฐาน มยผ 1103-64

3.2 เหล็กเสริมคอนกรีตให้ใช้เหล็กเสริมคอนกรีต (เหล็กข้ออ้อย) ชั้นคุณภาพ SD-40 หรือ SD-40T ตามมาตรฐาน มยผ 1103-64

3.3 หากใช้เหล็กเสริมคอนกรีต (เหล็กข้ออ้อย) ชั้นคุณภาพ SD-40T ห้ามมิให้ต่อเหล็กด้วยข้อต่อแบบเกลียว

3.4 ชนิด ขนาด และระยะห่างของเหล็กเสริม หากมีการเปลี่ยนแปลงไปจากที่กำหนดต้องขอรับความเห็นชอบจากหน่วยงานผู้ออกแบบ

4. ความคลาดเคลื่อนที่ยอมให้

4.1 ความคลาดเคลื่อนจากแนวดิ่ง

4.1.1 แนวหรือผิวของเสา ตอม่อ กำแพง
- ทุกๆระยะ 3.00 เมตร 6 มม
- ค่าสูงสุดตลอดความสูง 25 มม

4.1.2 มุมของเสาที่มองเห็นได้ ร่อง รอยต่อ และเส้นที่มองเห็นชัดเจน
- ทุกๆระยะ 3.00 เมตร 6 มม
- ค่าสูงสุดตลอดความสูง 25 มม

4.2 ความคลาดเคลื่อนจากค่าระดับหรือค่าความลาดเอียงที่ระบุในแบบ

4.2.1 ท้องพื้น ผ้าเพดาน ท้องคาน (วัดค่าก่อนถอดค้ำยัน)
- ทุกๆระยะ 3.00 เมตร 6 มม
- ทุกๆระยะช่วงคานหรือระยะ 6.00 เมตร 10 มม.
- ค่าสูงสุดตลอดความยาว 20 มม

4.2.2 ขอบบนของประตูหน้าต่าง ธรณีประตู แผงคอนกรีต ร่องในแนวราบและเส้นที่มองเห็นได้ชัดเจน
- ทุกๆระยะช่วงคานหรือระยะ 6.00 เมตร 6 มม
- ค่าสูงสุดตลอดความยาว 12 มม

4.3 ความคลาดเคลื่อนของแนวอาคาร และตำแหน่งของเสา กำแพงและแผงกั้นต่างๆ
- ทุกๆระยะช่วงคานหรือระยะ 6.00 เมตร 12 มม.
- ค่าสูงสุดตลอดความยาว 25 มม

4.4 ความคลาดเคลื่อนของขนาดและตำแหน่งช่องเปิดทั้งในพื้นและผนัง 6 มม

4.5 ความคลาดเคลื่อนของขนาดหน้าตัดเสา คานและความหนาของพื้น กำแพง
- ค่าลบ ไม่เกิน 5 มม
- ค่าบวก ไม่เกิน 10 มม

4.6 ฐานราก

4.6.1 ความคลาดเคลื่อนของขนาดความกว้าง ความยาว
- ค่าลบ ไม่เกิน 12 มม
- ค่าบวก ไม่เกิน 50 มม

4.6.2 ความคลาดเคลื่อนของตำแหน่งฐานราก
- ไม่มากกว่าร้อยละ 2 ของขนาดฐานราก วัดในทิศทางที่คลาดเคลื่อน แต่ไม่มากกว่า 50 มม

4.6.3 ความคลาดเคลื่อนของขนาดความหนาฐานราก
- ค่าลบ ไม่เกิน ร้อยละ 5
- ค่าบวก ไม่เกิน 100 มม

4.7 บันได

4.7.1 ความคลาดเคลื่อนเมื่อเทียบกับขั้นบันไดตัวเดียวกัน
- ลูกตั้ง 4 มม
- ลูกนอน 6 มม

4.6.2 ความคลาดเคลื่อนเมื่อเทียบกับขั้นบันไดที่อยู่ติดกัน
- ลูกตั้ง 2 มม
- ลูกนอน 4 มม.

5. รายละเอียดอื่นๆ

5.1 รายละเอียดหรือคุณสมบัติของวัสดุหรืออุปกรณ์ในแบบหรือรายการประกอบแบบทั้งที่ระบุหรือมิได้ระบุไว้ หากมิมีการกำหนดมาตรฐานผลิตภัณฑ์อุตสาหกรรมแล้วให้เป็นไปตามมาตรฐานผลิตอุตสาหกรรมนั้น

5.2 ตำแหน่งก่อสร้างสามารถปรับเปลี่ยนได้ตามความเหมาะสม ขึ้นอยู่กับดุลยพินิจของคณะกรรมการตรวจรับพัสดุและผู้ควบคุมงาน

สำนักงานโยธาธิการและผังเมืองจังหวัด
กรมโยธาธิการและผังเมือง

โครงการก่อสร้างอาคารชุดพักอาศั
ของข้าราชการ จำนวน 14 ยูนิ
(โครงสร้างรับแผ่นดินไหว)

เจ้าของ : ด่านศุลกากรทุ่งช้าง

สถานที่ : ต.ปอน อ.ทุ่งช้าง จ.น่าน

เห็นชอบ

ธ.ค.66
(นางบุญศิรา เจริญศักดิ์)
โยธาธิการและผังเมืองจังหวัดน่าน

หัวหน้ากลุ่มงานวิชาการโยธาธิการ

ธ.ค.
(นายเกรียงไกร ทองเนื้อห้า)
วิศวกรโยธาชำนาญการ

สถาปนิก

น.ส.อรกานต์ ไลไชสง สถาปนิกปฏิบัติการ	ธ./ก.พ.
	..../..../..

วิศวกร

จ.ส.อ.ชีรุญชวัตร บุญมาประ วิศวกรโยธาชำนาญการ	ธ./ก.พ.
นายนิติกร สุขใจ หนักงานวิศวกรโยธา	ธ./ก.พ.

ตำรวจ

นายวรุฒิ สวนธิ หนักงานโยธา	ธ./ก.พ.
	..../..../..

เขียนแบบ

น.ส.อรกานต์ ไลไชสง สถาปนิกปฏิบัติการ	ธ./ก.พ.
นายนิติกร สุขใจ หนักงานวิศวกรโยธา	ธ./ก.พ.

แสดงแบบ

รายการประกอบแบบโครงสร้าง

มาตราส่วน	NTS
วัน/เดือน/ปี	8 กุมภาพันธ์ 2566
เลขที่แบบ	สยผจ น.น.03/2566
แผ่นที่ S-01	จำนวนแผ่น 22/51

หมายเหตุ
แบบนี้สงวนลิขสิทธิ์ ห้ามนำส่วนหนึ่งส่วนใด หรือทั้งหมดไปใช้ผลแห่งใดมิได้รับอนุญาต ห้ามวัดระยะจากแบบ ให้ถือระยะตามตัวเลขที่ระบุไว้ในแบบเป็นหลัก หากมีการแก้ไขหรือเปลี่ยนแปลงใดๆให้อยู่ในดุลพินิจของวิศวกรหรือ

ข้อแนะนำการเสริมเหล็กในเสาต้านแรงแผ่นดินไหว (TYP.)

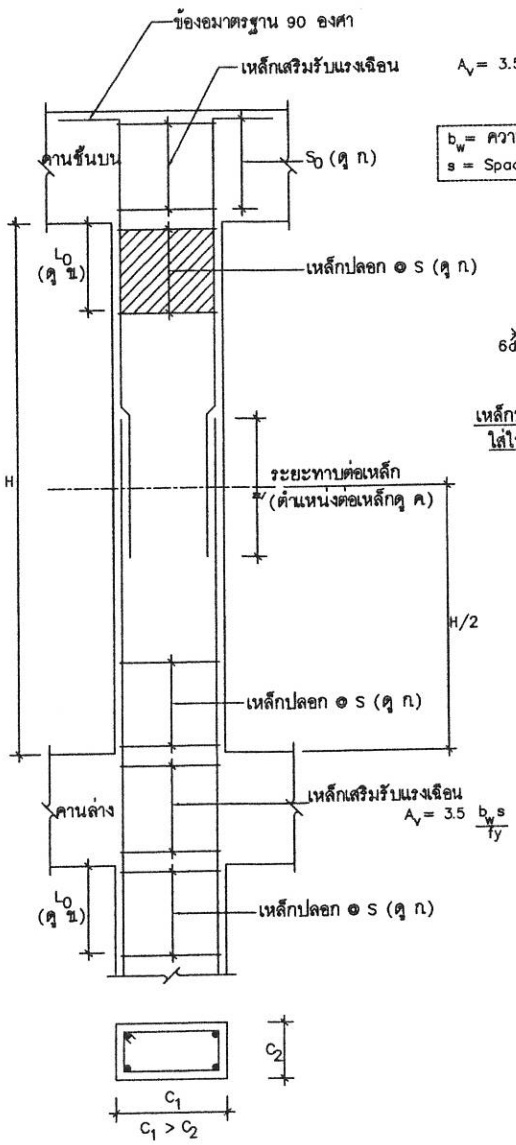

$A_v = 3.5 \frac{b_w s}{fy}$

b_w = ความกว้างคาน
s = Spacing เหล็กปลอก

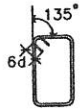

เหล็กปลอกงอ 135°
ใส่ในระยะ L_0

ข้อแนะนำการเสริมเหล็กในคานต้านแรงแผ่นดินไหว (TYP.)

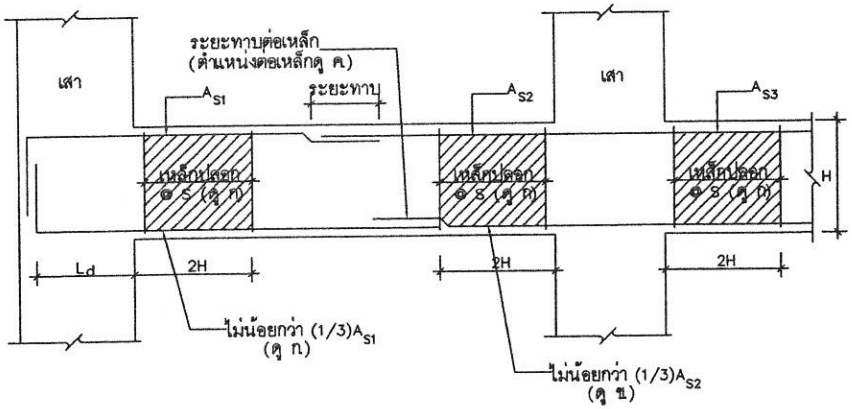

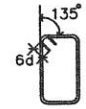

เหล็กปลอกดัดของอ 135°
ใส่บริเวณใกล้ข้อต่อหรือระยะ 2h

หมายเหตุ

ก ระยะเรียงเหล็กปลอก S_h ในช่วง 2 ต้องไม่เกิน
(1) 1 ใน 4 ของความลึกประสิทธิผล
(2) 8 diameter ของเหล็กเสริมตามยาวที่เล็กสุด
(3) 24 diameter ของเหล็กปลอกที่ใช้
(4) 300 มิลลิเมตร
และควรดัดของอเป็นมุม 135° กรณีของอ 90°
ควรยึดด้วยคลิปของอ (Hook-Clip) เพื่อรัดขาข้องอ 90 องศา

ข เหล็กเสริมรับโมเมนต์บวกที่ขอบเสา ต้องไม่น้อยกว่า (1/3) เหล็กเสริมรับโมเมนต์ลบที่หน้าตัดเดียวกัน

ค ไม่ควรต่อทาบเหล็กเสริมทั้งบนและล่างภายในระยะ 2h จากขอบเสา

ง L_d = ระยะฝังเหล็ก (Development Length)

หมายเหตุ

ก ระยะเรียงเหล็กปลอก S_0 ในช่วง L_0 ต้องไม่เกิน
(1) 8 diameter ของเหล็กเสริมตามยาวที่เล็กสุด
(2) 24 diameter ของเหล็กปลอกที่ใช้
(3) 0.5c และ (4) 300 มิลลิเมตร
และควรดัดของอเป็นมุม 135° กรณีของอ 90°

ข ระยะ L_0 ต้องไม่น้อยกว่า
(1) H/6; (2) C_1; (3) 500 มิลลิเมตร

ค การต่อเหล็กเสา ให้ต่อบริเวณช่วงกลางความสูงเสา

ง L_d = ระยะฝังเหล็ก (Development Length)

หมายเหตุ : การเสริมเหล็กในเสาและคานให้ผู้รับจ้างปฏิบัติตามข้อแนะนำการเสริมเหล็กในเสาต้านแรงแผ่นดินไหวด้วย (TYP.)

มาตรฐานคอนกรีตเสริมเหล็ก

SCALE NTS

สำนักงานโยธาธิการและผังเมืองจังหวัดน่าน
กรมโยธาธิการและผังเมือง

โครงการก่อสร้างอาคารชุดพักอาศัย
ของข้าราชการ จำนวน 14 ยูนิต
(โครงสร้างรับแผ่นดินไหว)
เจ้าของ : ด่านศุลกากรทุ่งช้าง
สถานที่ : ต.ปอน อ.ทุ่งช้าง จ.น่าน

เห็นชอบ
(นางบุญสิรา เจริญศักดิ์)
โยธาธิการและผังเมืองจังหวัดน่าน

หัวหน้ากลุ่มงานวิชาการโยธาธิการ
(นายเกรียงไกร ทองเนื้อห้า)
วิศวกรโยธาชำนาญการ

สถาปนิก
น.ส.อรกานต์ ไลโยสง สถาปนิกปฏิบัติการ

วิศวกร
จ.ส.อ.รัญญวัศร บุญมาปะ วิศวกรโยธาชำนาญการ
นายนิติกร สุขใจ พนักงานวิศวกรโยธา

สำรวจ
นายวรวุฒิ สวนชิ พนักงานโยธา

เขียนแบบ
น.ส.อรกานต์ ไลโยสง สถาปนิกปฏิบัติการ
นายนิติกร สุขใจ พนักงานวิศวกรโยธา

แสดงแบบ

มาตราส่วน
วัน/เดือน/ปี 8 กุมภาพันธ์ 2566
เลขที่แบบ สยผจ.น.น.03/2566
แผ่นที่ S-02
จำนวนแผ่น 23/51

หมายเหตุ
แบบนี้สงวนลิขสิทธิ์ ห้ามนำส่วนหนึ่งส่วนใดหรือทั้งหมดไปใช้ผลิตซ้ำโดยมิได้รับอนุญาต ห้ามวัดระยะจากแบบ ให้ถือระยะตามตัวเลขที่ระบุไว้ในแบบเป็นหลัก หากมีการผิดไปหรือเปลี่ยนแปลงใดๆให้อยู่ในดุลพินิจของวิศวกรหรือสถาปนิกผู้ออกแบบ ก่อนดำเนินการใดๆทุกครั้ง

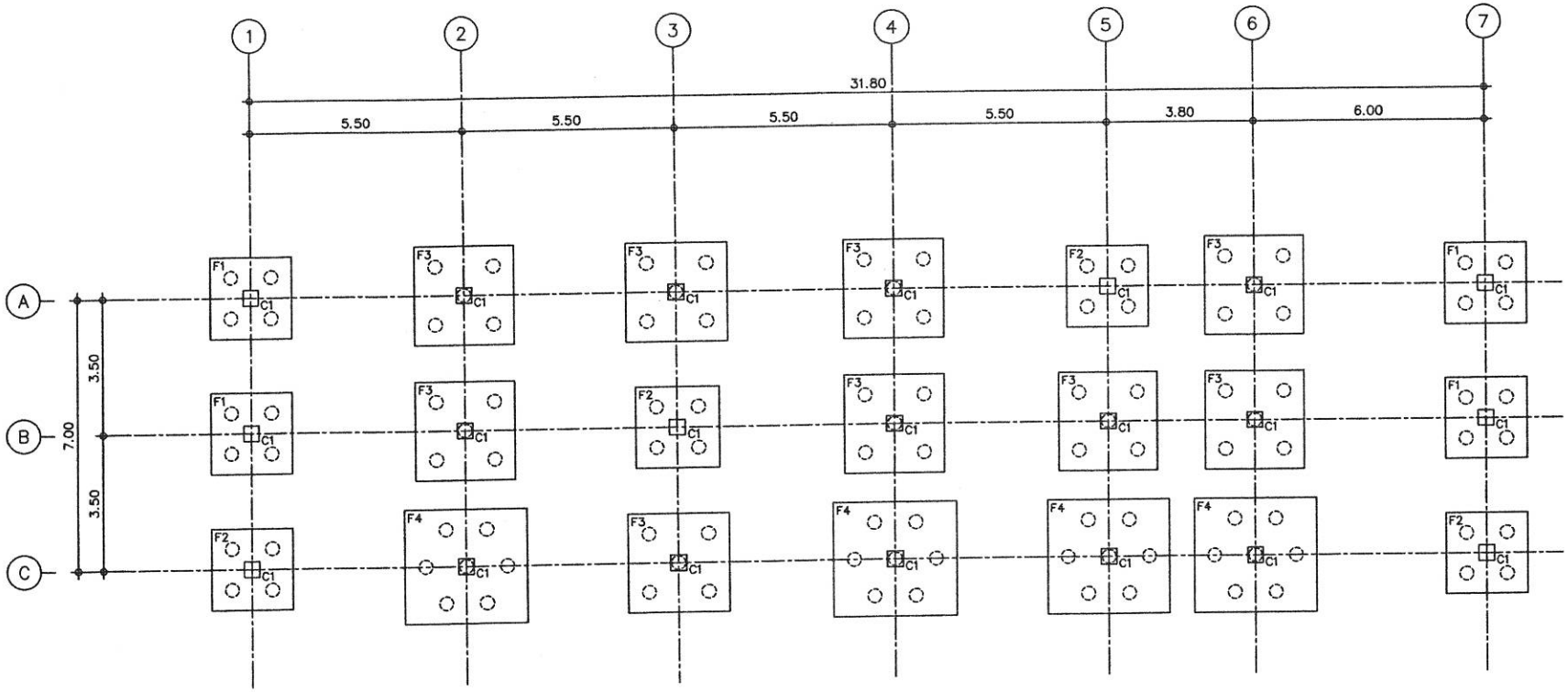

แปลนโครงสร้างฐานราก(เสาเข็ม)

มาตราส่วน 1:125

สำนักงานโยธาธิการและผังเมืองจังหวัดน่าน
กรมโยธาธิการและผังเมือง

โครงการก่อสร้างอาคารชุดพักอาศัย
ของข้าราชการ จำนวน 14 ยูนิต
(โครงสร้างรับแผ่นดินไหว)

เจ้าของ : ด่านศุลกากรทุ่งช้าง

สถานที่ : ต.ปอน อ.ทุ่งช้าง จ.น่าน

เห็นชอบ
(นางบุญศิรา เจริญศักดิ์)
โยธาธิการและผังเมืองจังหวัดน่าน

หัวหน้ากลุ่มงานวิชาการโยธาธิการ
(นายเกรียงไกร ทองเนื้อห้า)
วิศวกรโยธาชำนาญการ

สถาปนิก	
น.ส.อรกานต์ ไลไชสง สถาปนิกปฏิบัติการ	3/.ก.พ./66
	..../...../....
วิศวกร	
จ.ส.อ.ธีรญยวัศร บุญมาประ วิศวกรโยธาชำนาญการ	3/ก.พ./66
นายนิติกร สุขใจ พนักงานวิศวกรโยธา	3/ก.พ./66
สำรวจ	
นายวรวุฒิ สวนชิ พนักงานโยธา	3/ก.พ./66
	..../...../....
เขียนแบบ	
น.ส.อรกานต์ ไลไชสง สถาปนิกปฏิบัติการ	3/.ก.พ./66
นายนิติกร สุขใจ พนักงานวิศวกรโยธา	3/.ก.พ./66

แสดงแบบ
แปลนโครงสร้างฐานราก (เสาเข็ม)

มาตราส่วน	1:125
วัน/เดือน/ปี	8 กุมภาพันธ์ 2566
เลขที่แบบ	สยผจ นน.03/2566
แผ่นที่ S-03	จำนวนแผ่น 24/51

หมายเหตุ
แบบนี้สงวนลิขสิทธิ์ ห้ามนำส่วนหนึ่งส่วนใดหรือทั้งหมดไปใช้ผลแห่งโดยมิได้รับอนุญาต ห้ามวัดระยะจากแบบ ให้ใช้ระยะตามตัวเลขที่ระบุไว้ในแบบเป็นหลัก หากมีการแก้ไขหรือเปลี่ยนแปลงใดๆให้อยู่ในดุลพินิจของวิศวกรหรือสถาปนิกผู้ออกแบบ ก่อนดำเนินการใดๆทุกครั้ง

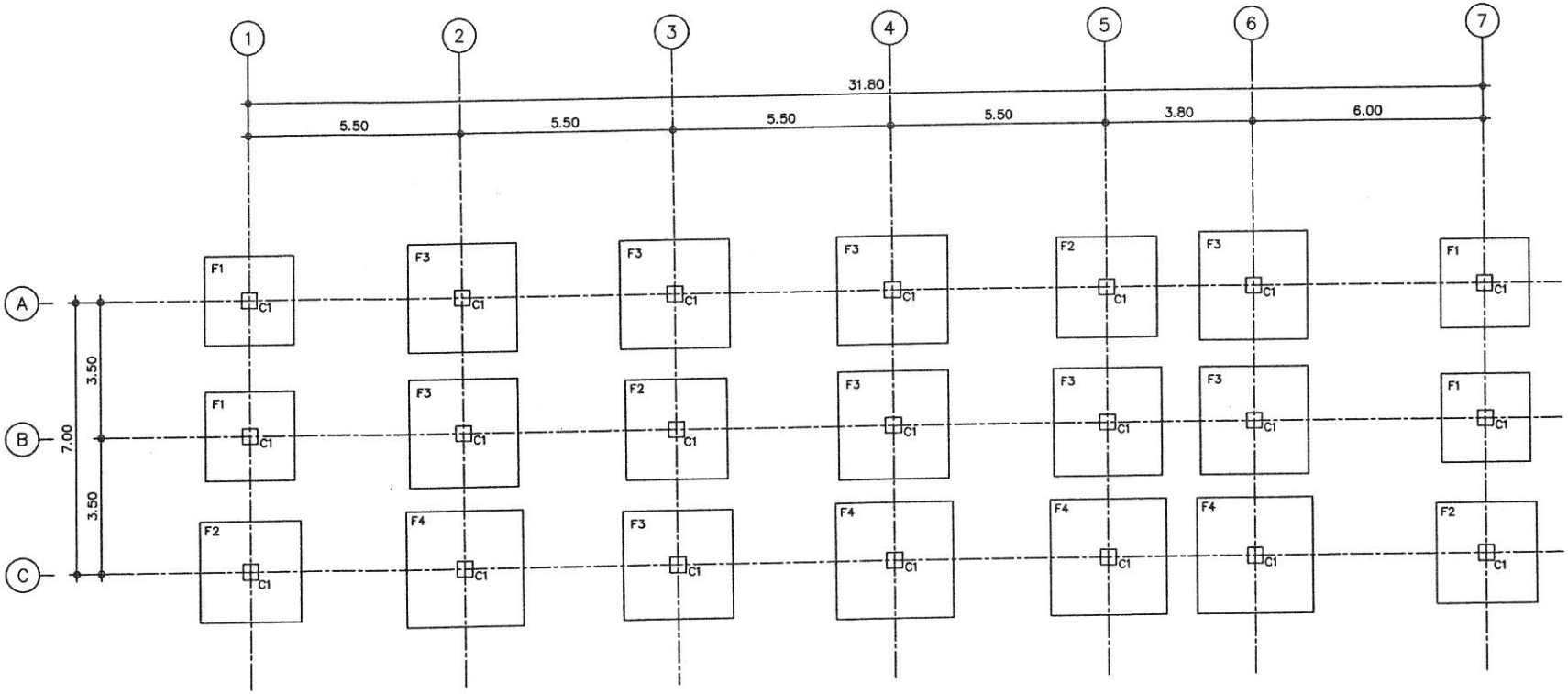

แปลนโครงสร้างฐานราก(ฐานรากแผ่)

มาตราส่วน 1:125

สำนักงานโยธาธิการและผังเมืองจังหวัดน่าน
กรมโยธาธิการและผังเมือง

โครงการก่อสร้างอาคารชุดพักอาศัย
ของข้าราชการ จำนวน 14 ยูนิต
(โครงสร้างรับแผ่นดินไหว)
เจ้าของ : ด่านศุลกากรทุ่งช้าง
สถานที่ : ต.ปอน อ.ทุ่งช้าง จ.น่าน

เห็นชอบ
(นางบุญศิรา เจริญศักดิ์)
โยธาธิการและผังเมืองจังหวัดน่าน

หัวหน้ากลุ่มงานวิชาการโยธาธิการ
(นายเกรียงไกร ทองเนื้อห้า)
วิศวกรโยธาชำนาญการ

สถาปนิก
น.ส.อรกานต์ ไลไธสง
สถาปนิกปฏิบัติการ

วิศวกร
จ.ส.อ.ชีรญชวัศ บุญมาประ
วิศวกรโยธาชำนาญการ
นายนิติกร สุขใจ
พนักงานวิศวกรโยธา

สำรวจ
นายวรวุฒิ สวนชิ
พนักงานโยธา

เขียนแบบ
น.ส.อรกานต์ ไลไธสง
สถาปนิกปฏิบัติการ
นายนิติกร สุขใจ
พนักงานวิศวกรโยธา

แสดงแบบ
แปลนโครงสร้างฐานราก (ฐานรากแผ่)

มาตราส่วน	1:125
วัน/เดือน/ปี	8 กุมภาพันธ์ 2566
เลขที่แบบ	สยผจ นน.03/2566
แผ่นที่	S-04
จำนวนแผ่น	25/51

หมายเหตุ
แบบนี้สงวนลิขสิทธิ์ ห้ามนำส่วนหนึ่งส่วนใดหรือทั้งหมดไปใช้ผลแพร่โดยมิได้รับอนุญาต ห้ามวัดระยะจากแบบ ให้มีระยะตามตัวเลขที่ระบุไว้ในแบบเป็นหลัก หากมีการแก้ไขหรือเปลี่ยนแปลงใดๆ ให้อยู่ในดุลพินิจของวิศวกรหรือสถาปนิกผู้ออกแบบ ก่อนดำเนินการใดๆ ทุกครั้ง

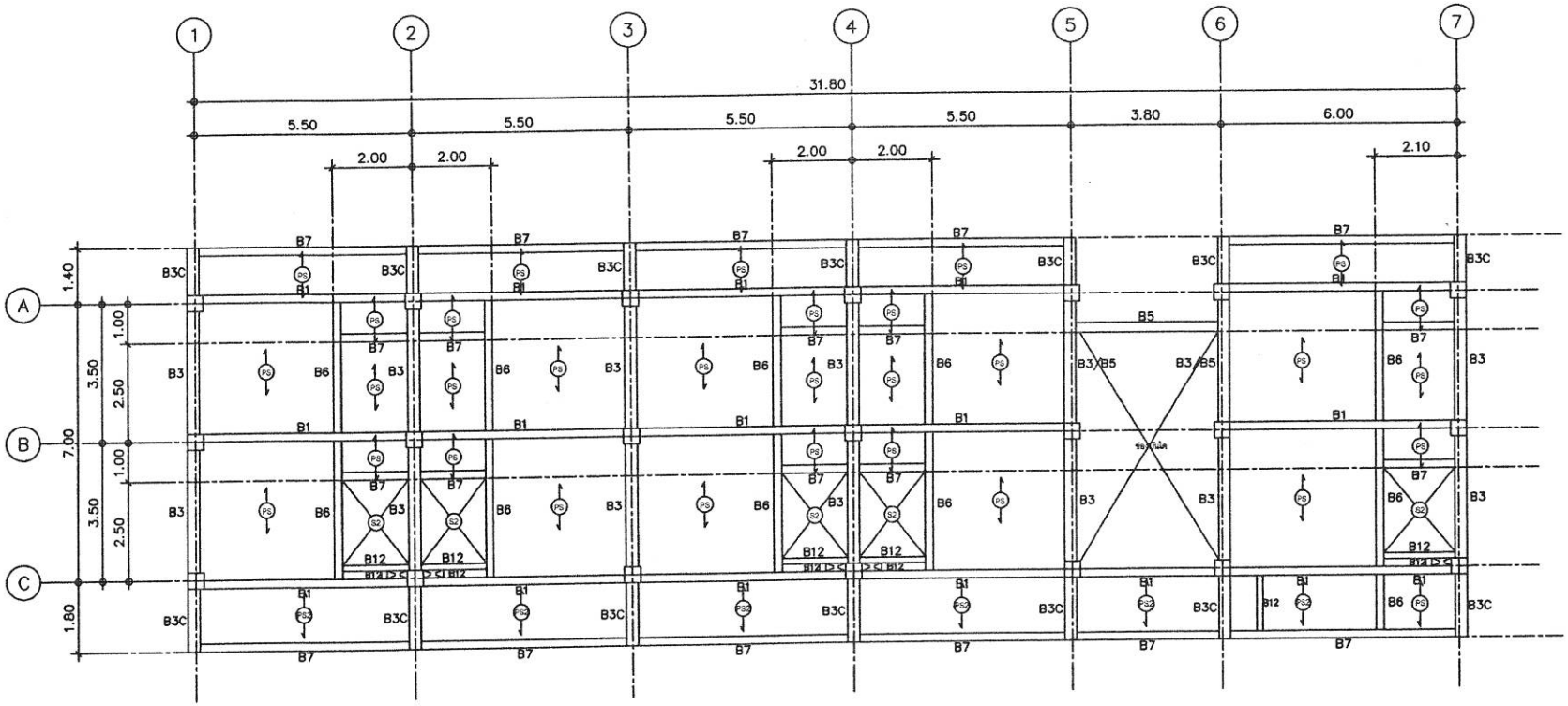

แปลนโครงสร้างชั้น 1

มาตราส่วน 1:125

สำนักงานโยธาธิการและผังเมืองจังหวัดน่าน
กรมโยธาธิการและผังเมือง

โครงการก่อสร้างอาคารชุดพักอาศัย
ของข้าราชการ จำนวน 14 ยูนิต
(โครงสร้างรับแผ่นดินไหว)

เจ้าของ : ด่านศุลกากรทุ่งช้าง

สถานที่ : ต.ปอน อ.ทุ่งช้าง จ.น่าน

เห็นชอบ

(นางบุญศิรา เจริญศักดิ์)
โยธาธิการและผังเมืองจังหวัดน่าน

หัวหน้ากลุ่มงานวิชาการโยธาธิการ

(นายเกียงไกร ทองเนื้อห้า)
วิศวกรโยธาชำนาญการ

สถาปนิก

น.ส.อรกานต์ ไลไชสง
สถาปนิกปฏิบัติการ

วิศวกร

จ.ส.อ.ชีรญวัตร บุญมาประ
วิศวกรโยธาชำนาญการ

นายนิติกร สุขใจ
พนักงานวิศวกรโยธา

สำรวจ

นายวรวุฒิ สวนชิ
พนักงานโยธา

เขียนแบบ

น.ส.อรกานต์ ไลไชสง
สถาปนิกปฏิบัติการ

นายนิติกร สุขใจ
พนักงานวิศวกรโยธา

แสดงแบบ

แปลนโครงสร้างชั้น 1

มาตราส่วน	1:125
วัน/เดือน/ปี	8 กุมภาพันธ์ 2566
เลขที่แบบ	สยผจ นน.03/2566
แผ่นที่ S-05	จำนวนแผ่น 26/51

หมายเหตุ
แบบนี้สงวนลิขสิทธิ์ ห้ามนำส่วนหนึ่งส่วนใด หรือทั้งหมดไปใช้ผลิตซ้ำโดยมิได้รับอนุญาต ห้ามวัดระยะจากแบบ ให้ถือระยะตามตัวเลขที่ระบุไว้ในแบบเป็นหลัก หากมีการแก้ไขหรือเปลี่ยนแปลงใดๆให้อยู่ในดุลยพินิจของวิศวกรหรือสถาปนิกผู้ออกแบบ ก่อนดำเนินการใดๆทุกครั้ง

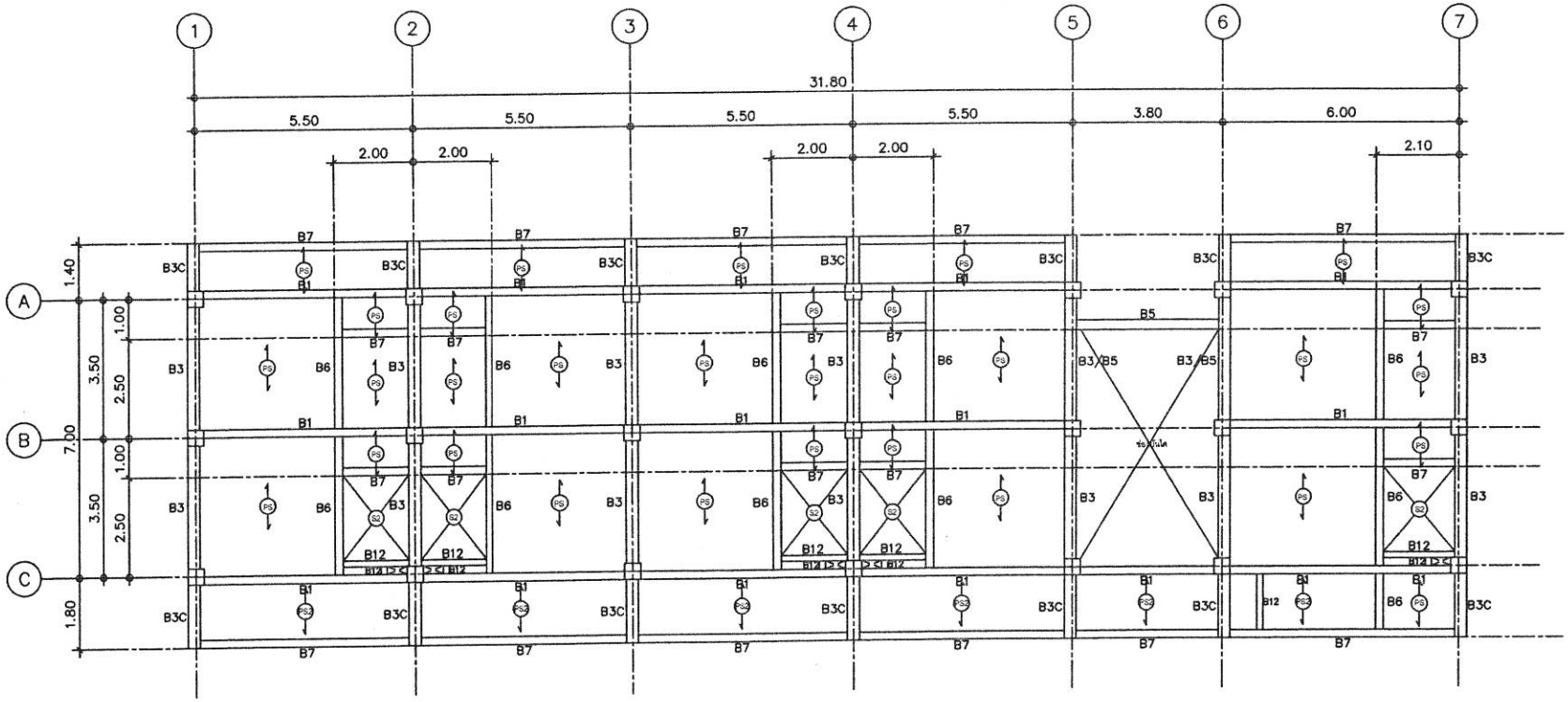

แปลนโครงสร้างชั้น 2

มาตราส่วน 1:125

สำนักงานโยธาธิการและผังเมืองจังหวัดน่าน
กรมโยธาธิการและผังเมือง

โครงการก่อสร้างอาคารชุดพักอาศัย
ของข้าราชการ จำนวน 14 ยูนิต
(โครงสร้างรับแผ่นดินไหว)

เจ้าของ : ด่านศุลกากรทุ่งช้าง

สถานที่ : ต.ปอน อ.ทุ่งช้าง จ.น่าน

เห็นชอบ

4 ก.พ.66
(นางบุญศิรา เจริญศักดิ์)
โยธาธิการและผังเมืองจังหวัดน่าน

หัวหน้ากลุ่มงานวิชาการโยธาธิการ

4 ก.พ.66
(นายเกรียงไกร ทองเนื้อห้า)
วิศวกรโยธาชำนาญการ

สถาปนิก

น.ส.อรกานต์ ไลไชสง สถาปนิกปฏิบัติการ	8/ก.พ./66
	...../...../.....

วิศวกร

จ.ส.อ.ธีรุญยวัศ บุญมาประ วิศวกรโยธาชำนาญการ	8/ก.พ./66
นายนิติกร สุขใจ พนักงานวิศวกรโยธา	8 ก.พ.66

สำรวจ

นายวรวุฒิ สวนชิ พนักงานโยธา	8/ก.พ./66
	...../...../.....

เขียนแบบ

น.ส.อรกานต์ ไลไชสง สถาปนิกปฏิบัติการ	8/ก.พ./66
นายนิติกร สุขใจ พนักงานวิศวกรโยธา	8/ก.พ./66

แสดงแบบ

แปลนโครงสร้างชั้น 2

มาตราส่วน	1:125
วัน/เดือน/ปี	8 กุมภาพันธ์ 2566
เลขที่แบบ	สยผจ.นน.03/2566
แผ่นที่ S-06	จำนวนแผ่น 27/51

หมายเหตุ
แบบนี้สงวนลิขสิทธิ์ ห้ามนำส่วนหนึ่งส่วนใดหรือทั้งหมดไปใช้เผยแพร่โดยมิได้รับอนุญาต ห้ามวัดระยะจากแบบ ให้ถือระยะตามตัวเลขที่ระบุไว้ในแบบเป็นหลัก หากมีการแก้ไขหรือเปลี่ยนแปลงใดๆให้อยู่ในดุลยพินิจของวิศวกรหรือสถาปนิกผู้ออกแบบ ก่อนดำเนินการใดๆทุกครั้ง

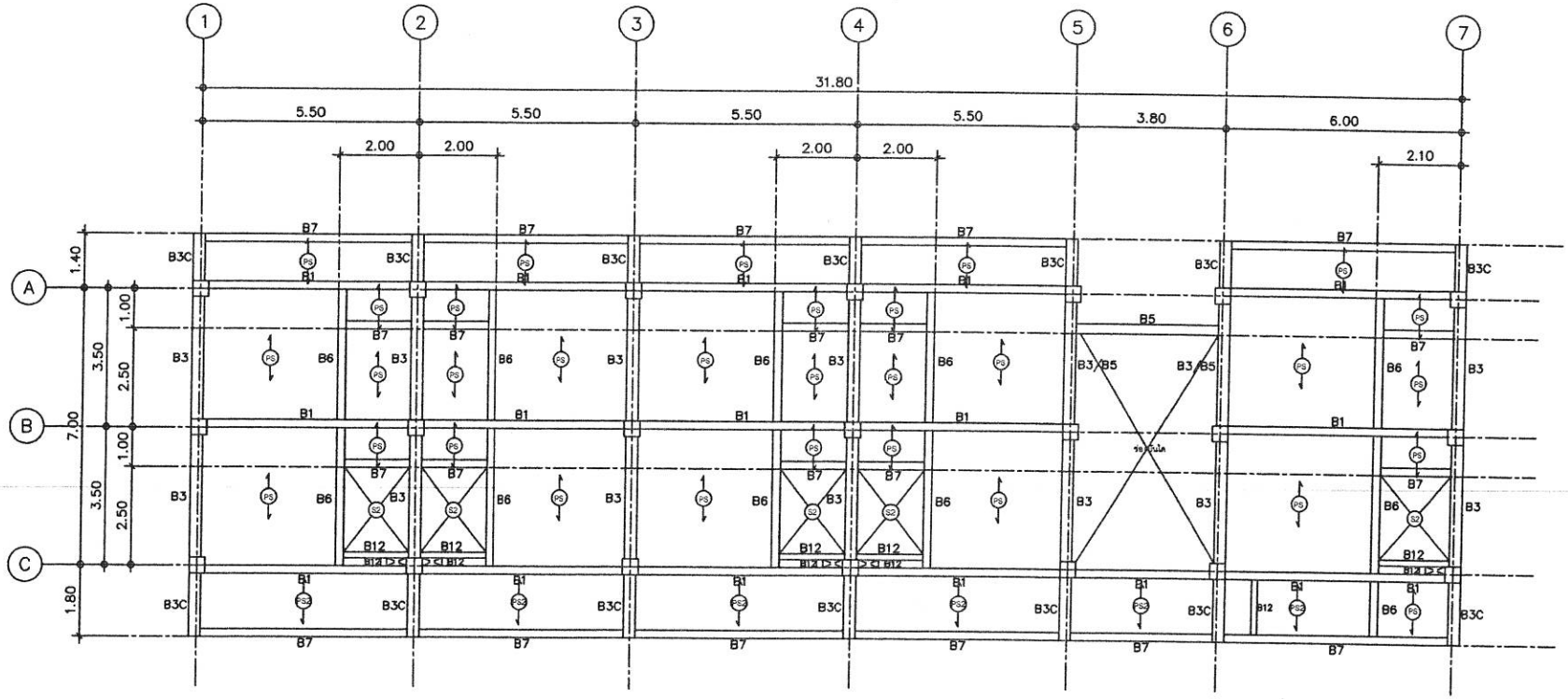

แปลนโครงสร้างชั้น 3

มาตราส่วน 1:125

สำนักงานโยธาธิการและผังเมืองจังหวัดน่าน
กรมโยธาธิการและผังเมือง

โครงการก่อสร้างอาคารชุดพักอาศัย
ของข้าราชการ จำนวน 14 ยูนิต
(โครงสร้างรับแผ่นดินไหว)

เจ้าของ : ด่านศุลกากรทุ่งช้าง

สถานที่ : ต.ปอน อ.ทุ่งช้าง จ.น่าน

เห็นชอบ

(นางบุญชิรา เจริญศักดิ์)
โยธาธิการและผังเมืองจังหวัดน่าน

หัวหน้ากลุ่มงานวิชาการโยธาธิการ

(นายเกรียงไกร ทองเนื้อห้า)
วิศวกรโยธาชำนาญการ

สถาปนิก

น.ส.อรกานต์ ไตไชสง
สถาปนิกปฏิบัติการ

วิศวกร

จ.ส.อ.รุญยวัตร บุญมาประ
วิศวกรโยธาชำนาญการ

นายนิติกร สุขใจ
พนักงานวิศวกรโยธา

ตรวจ

นายวรวุฒิ สวนสิ
พนักงานโยธา

เขียนแบบ

น.ส.อรกานต์ ไตไชสง
สถาปนิกปฏิบัติการ

นายนิติกร สุขใจ
พนักงานวิศวกรโยธา

แสดงแบบ

แปลนโครงสร้างชั้น 3

มาตราส่วน	1:125
วัน/เดือน/ปี	8 กุมภาพันธ์ 2566
เลขที่แบบ	สยผจ.นน.03/2566
แผ่นที่ S-07	จำนวนแผ่น 28/51

หมายเหตุ
แบบนี้สงวนลิขสิทธิ์ ห้ามนำส่วนหนึ่งส่วนใด หรือทั้งหมดไปใช้ผลิตซ้ำโดยมิได้รับอนุญาต ห้ามวัดระยะจากแบบ ให้ใช้ระยะตามตัวเลขที่ระบุไว้ในแบบเป็นหลัก หากมีการแก้ไขหรือเปลี่ยนแปลงใดๆ ให้อยู่ในดุลยพินิจของวิศวกรหรือสถาปนิกผู้ออกแบบ กรณีดำเนินการใดๆ ทุกครั้ง

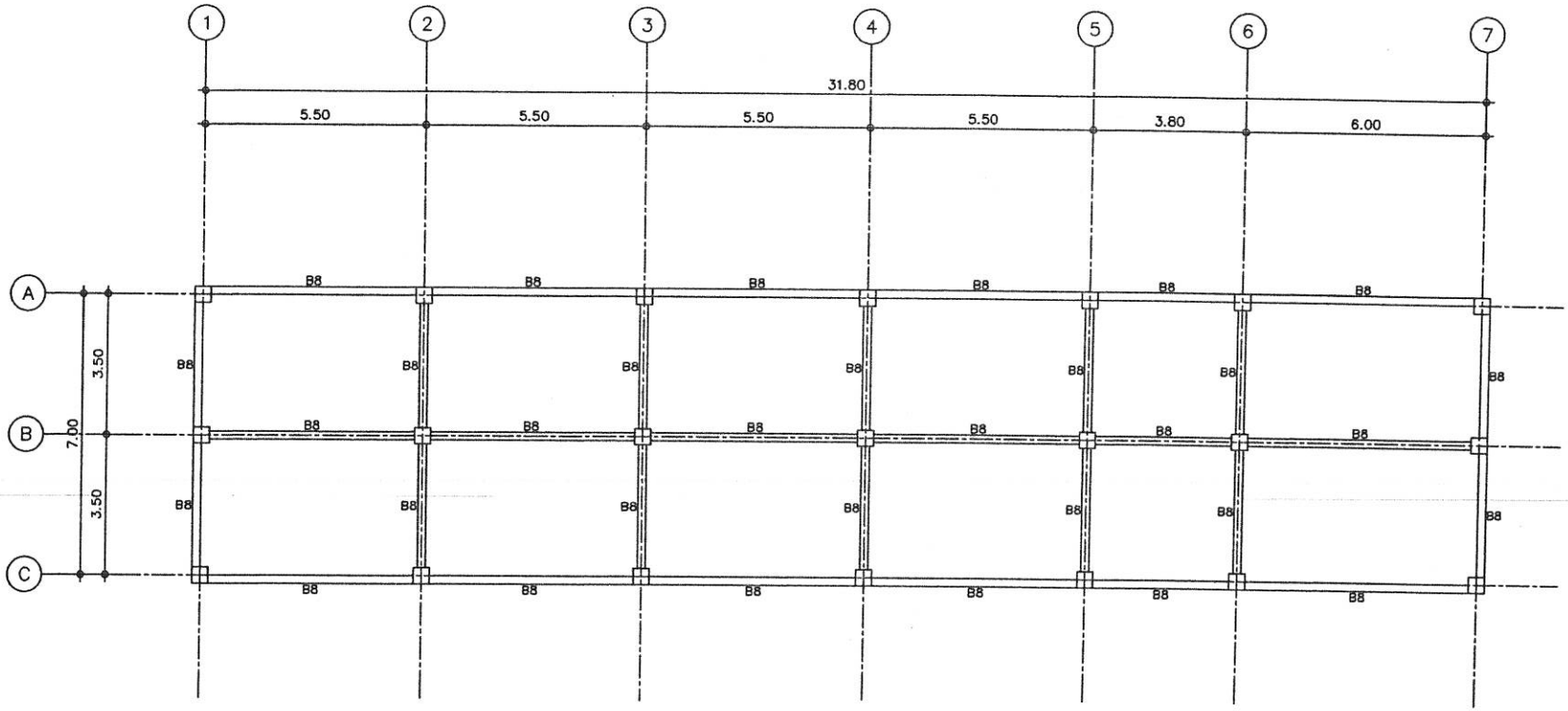

แปลนโครงสร้างคานหลังคา

มาตราส่วน 1:125

สำนักงานโยธาธิการและผังเมืองจังหวัดน่าน
กรมโยธาธิการและผังเมือง

โครงการก่อสร้างอาคารชุดพักอาศัย
ของข้าราชการ จำนวน 14 ยูนิต
(โครงสร้างรับแผ่นดินไหว)
เจ้าของ : ด่านศุลกากรทุ่งช้าง
สถานที่ : ต.ปอน อ.ทุ่งช้าง จ.น่าน

เห็นชอบ
(นางบุญจิรา เจริญศักดิ์)
โยธาธิการและผังเมืองจังหวัดน่าน

หัวหน้ากลุ่มงานวิชาการโยธาธิการ
(นายเกรียงไกร ทองเนื้อห้า)
วิศวกรโยธาชำนาญการ

สถาปนิก
น.ส.อรกานต์ ไลไธสง
สถาปนิกปฏิบัติการ

วิศวกร
จ.ส.อ.ธีรยุทธวัตร บุญมาประ
วิศวกรโยธาชำนาญการ
นายนิติกร สุขใจ
พนักงานวิศวกรโยธา

ตรวจ
นายวรวุฒิ สวนชิ
พนักงานโยธา

เขียนแบบ
น.ส.อรกานต์ ไลไธสง
สถาปนิกปฏิบัติการ
นายนิติกร สุขใจ
พนักงานวิศวกรโยธา

แสดงแบบ
แปลนโครงสร้างคานหลังคา

มาตราส่วน	1:125
วัน/เดือน/ปี	8 กุมภาพันธ์ 2566
เลขที่แบบ	สยผจ.นน.03/2566
แผ่นที่ S-08	จำนวนแผ่น 29/51

หมายเหตุ
แบบนี้สงวนลิขสิทธิ์ ห้ามนำส่วนหนึ่งส่วนใดหรือทั้งหมดไปใช้และแพร่โดยมิได้รับอนุญาต ห้ามวัดระยะจากแบบ ให้อิงระยะตามตัวเลขที่ระบุไว้ในแบบเป็นหลัก หากมีการแก้ไขหรือเปลี่ยนแปลงใดๆให้อยู่ในดุลยพินิจของวิศวกรหรือสถาปนิกผู้ออกแบบ กรณีดำเนินการใดๆทุกครั้ง

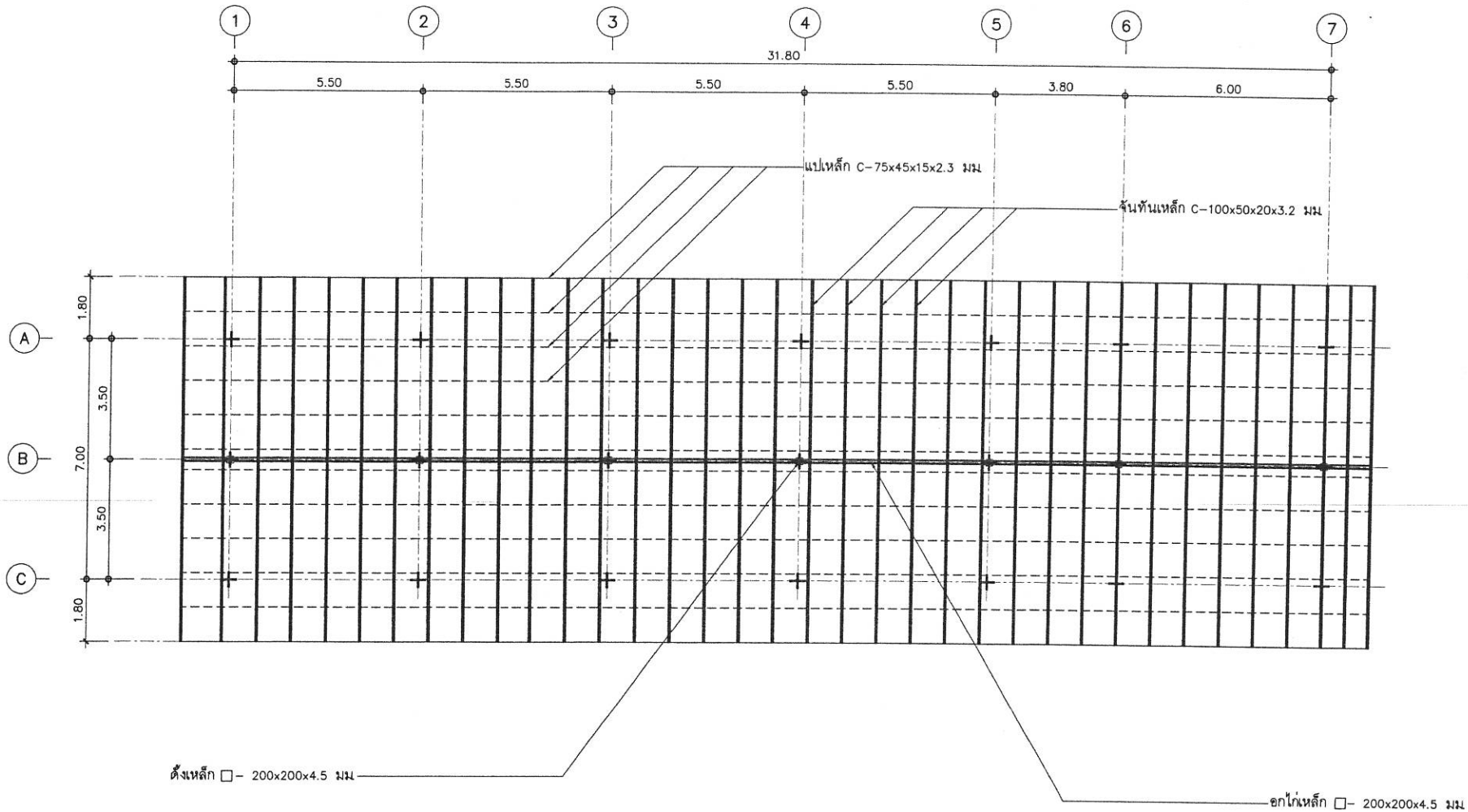

แปลนโครงสร้างคานหลังคา

มาตราส่วน 1:125

สำนักงานโยธาธิการและผังเมืองจังหวัดน่าน
กรมโยธาธิการและผังเมือง

โครงการก่อสร้างอาคารชุดพักอาศัย
ของข้าราชการ จำนวน 14 ยูนิต
(โครงสร้างรับแผ่นดินไหว)

เจ้าของ : ด่านศุลกากรทุ่งช้าง
สถานที่ : ต.ปอน อ.ทุ่งช้าง จ.น่าน

เห็นชอบ
(นางบุญจิรา เจริญศักดิ์)
โยธาธิการและผังเมืองจังหวัดน่าน

หัวหน้ากลุ่มงานวิชาการโยธาธิการ
(นายเกรียงไกร ทองเนื้อห้า)
วิศวกรโยธาชำนาญการ

สถาปนิก
น.ส.อรกานต์ ไลไธสง
สถาปนิกปฏิบัติการ

วิศวกร
จ.ส.อ.ธีรุญยวัตร บุญมาประ
วิศวกรโยธาชำนาญการ
นายนิติกร สุขใจ
พนักงานวิศวกรโยธา

สำรวจ
นายวรวุฒิ สวนธิ
พนักงานโยธา

เขียนแบบ
น.ส.อรกานต์ ไลไธสง
สถาปนิกปฏิบัติการ
นายนิติกร สุขใจ
พนักงานวิศวกรโยธา

แสดงแบบ
แปลนโครงสร้างหลังคา

มาตราส่วน	1:125
วัน/เดือน/ปี	8 กุมภาพันธ์ 2566
เลขที่แบบ	สยผจ.นน.03/2566
แผ่นที่ S-09	จำนวนแผ่น 30/51

หมายเหตุ
แบบนี้สงวนลิขสิทธิ์ ห้ามนำส่วนหนึ่งส่วนใดหรือทั้งหมดไปใช้ผลแพร่โดยมิได้รับอนุญาต ห้ามวัดระยะจากแบบ ให้อิงระยะตามตัวเลขที่ระบุไว้ในแบบเป็นหลัก หากมีการแก้ไขหรือเปลี่ยนแปลงใดๆให้อยู่ในดุลพินิจของวิศวกรหรือสถาปนิกผู้ออกแบบ ก่อนดำเนินการใดๆทุกครั้ง

Beam No.	ช่วงนอก	กลางคาน	ช่วงใน	หมายเหตุ
B1	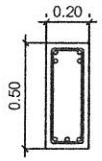 4-DB 20 มม. ปl-RB 9 มม. @ 0.10 3-DB 20 มม.	 2-DB 20 มม. ปl-RB 9 มม. @ 0.10 3-DB 20 มม.	 4-DB 20 มม. ปl-RB 9 มม. @ 0.10 3-DB 20 มม.	
B3	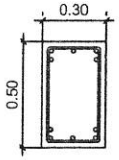 5-DB 20 มม. ปl-RB 9 มม. @ 0.075 5-DB 20 มม.	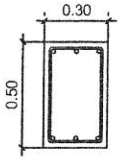 3-DB 20 มม. ปl-RB 9 มม. @ 0.15 3-DB 20 มม.	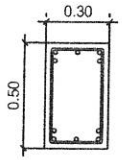 5-DB 20 มม. ปl-RB 9 มม. @ 0.075 5-DB 20 มม.	
B4	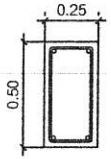 2-DB 20 มม. ปl-RB 9 มม. @ 0.10 2-DB 20 มม.	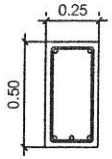 2-DB 20 มม. ปl-RB 9 มม. @ 0.15 3-DB 20 มม.	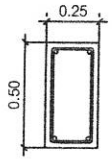 2-DB 20 มม. ปl-RB 9 มม. @ 0.10 2-DB 20 มม.	
B5	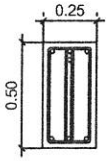 4-DB 20 มม. 2ปl-RB 9 มม. @ 0.075 3-DB 20 มม.	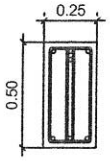 4-DB 20 มม. 2ปl-RB 9 มม. @ 0.075 3-DB 20 มม.	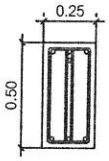 4-DB 20 มม. 2ปl-RB 9 มม. @ 0.075 3-DB 20 มม.	 2ปl-RB 9 มม.
B6	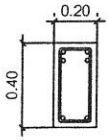 4-DB 12 มม. ปl-RB 6 มม. @ 0.10 2-DB 12 มม.	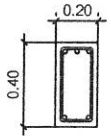 3-DB 12 มม. ปl-RB 6 มม. @ 0.15 2-DB 12 มม.	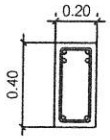 4-DB 12 มม. ปl-RB 6 มม. @ 0.10 2-DB 12 มม.	

แบบขยายโครงสร้างคาน

มาตราส่วน 1 : 25

สำนักงานโยธาธิการและผังเมืองจังหวัดน่าน
กรมโยธาธิการและผังเมือง

โครงการก่อสร้างอาคารชุดพักอาศัย
ของข้าราชการ จำนวน 14 ยูนิต
(โครงสร้างรับแผ่นดินไหว)

เจ้าของ : ด่านศุลกากรทุ่งช้าง

สถานที่ : ต.ปอน อ.ทุ่งช้าง จ.น่าน

เห็นชอบ
(นางบุญศิรา เจริญศักดิ์)
โยธาธิการและผังเมืองจังหวัดน่าน

หัวหน้ากลุ่มงานวิชาการโยธาธิการ
(นายเกรียงไกร ทองเนื้อห้า)
วิศวกรโยธาชำนาญการ

สถาปนิก
น.ส.อรกานต์ ไลไธสง
สถาปนิกปฏิบัติการ

วิศวกร
จ.ส.อ.ธีรยุทธวัศร บุญมาประ
วิศวกรโยธาชำนาญการ
นายนิติกร สุขใจ
พนักงานวิศวกรโยธา

ตำรวจ
นายวรวุฒิ สวนชิ
พนักงานโยธา

เขียนแบบ
น.ส.อรกานต์ ไลไธสง
สถาปนิกปฏิบัติการ
นายนิติกร สุขใจ
พนักงานวิศวกรโยธา

แสดงแบบ
แบบขยายโครงสร้างคาน 1

มาตราส่วน	1:25
วัน/เดือน/ปี	8 กุมภาพันธ์ 2566
เลขที่แบบ	สยผจ.นน.03/2566
แผ่นที่ S-10	จำนวนแผ่น 31/51

หมายเหตุ
แบบนี้สงวนลิขสิทธิ์ ห้ามนำส่วนหนึ่งส่วนใดหรือทั้งหมดไปใช้ผลแพร่โดยมิได้รับอนุญาต ห้ามวัดระยะจากแบบ ให้ใช้ระยะตามตัวเลขที่ระบุไว้ในแบบเป็นหลัก หากมีการแก้ไขหรือเปลี่ยนแปลงใดๆให้อยู่ในดุลพินิจของวิศวกรหรือสถาปนิกผู้ออกแบบ ก่อนดำเนินการใดๆทุกครั้ง

Beam No.	ช่วงนอก	กลางคาน	ช่วงใน	หมายเหตุ
B7	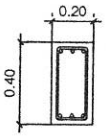 2-DB 16 มม. ปl-RB 6 มม. @ 0.10 2-DB 16 มม.	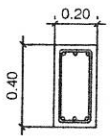 2-DB 16 มม. ปl-RB 6 มม. @ 0.15 2-DB 16 มม.	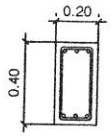 2-DB 16 มม. ปl-RB 6 มม. @ 0.10 2-DB 16 มม.	
B8	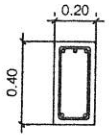 3-DB 12 มม. ปl-RB 6 มม. @ 0.075 2-DB 12 มม.	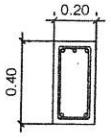 3-DB 12 มม. ปl-RB 6 มม. @ 0.15 2-DB 12 มม.	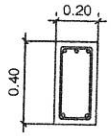 3-DB 12 มม. ปl-RB 6 มม. @ 0.075 2-DB 12 มม.	
B3C	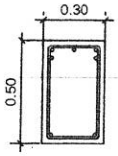 5-DB 20 มม. ปl-RB 9 มม. @ 0.10 2-DB 20 มม.	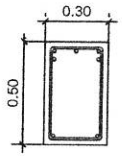 5-DB 20 มม. ปl-RB 9 มม. @ 0.10 2-DB 20 มม.	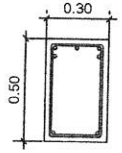 5-DB 20 มม. ปl-RB 9 มม. @ 0.10 2-DB 20 มม.	
B12	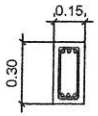 3-DB 12 มม. ปl-RB 6 มม. @ 0.125 3-DB 12 มม.	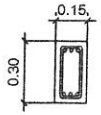 3-DB 12 มม. ปl-RB 6 มม. @ 0.125 3-DB 12 มม.	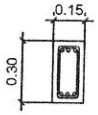 3-DB 12 มม. ปl-RB 6 มม. @ 0.125 3-DB 12 มม.	

แบบขยายโครงสร้างคาน

มาตราส่วน 1 : 25

สำนักงานโยธาธิการและผังเมืองจังหวัดน่าน
กรมโยธาธิการและผังเมือง

โครงการก่อสร้างอาคารชุดพักอาศัย
ของข้าราชการ จำนวน 14 ยูนิต
(โครงสร้างรับแผ่นดินไหว)

เจ้าของ : ด่านศุลกากรทุ่งช้าง

สถานที่ : ต.ปอน อ.ทุ่งช้าง จ.น่าน

เห็นชอบ
(นางบุญศิรา ศุริญศักดิ์)
โยธาธิการและผังเมืองจังหวัดน่าน

หัวหน้ากลุ่มงานวิชาการโยธาธิการ
(นายเกรียงไกร ทองเนื้อห้า)
วิศวกรโยธาชำนาญการ

สถาปนิก
น.ส.อรกานต์ ไลไชสง สถาปนิกปฏิบัติการ

วิศวกร
จ.ส.อ.ธีรญยวัตร บุญมาประ วิศวกรโยธาชำนาญการ
นายนิติกร สุขใจ พนักงานวิศวกรโยธา

สำรวจ
นายวรวุฒิ สวนชิ พนักงานโยธา

เขียนแบบ
น.ส.อรกานต์ ไลไชสง สถาปนิกปฏิบัติการ
นายนิติกร สุขใจ พนักงานวิศวกรโยธา

แสดงแบบ
แบบขยายโครงสร้างคาน 2

มาตราส่วน	1:25
วัน/เดือน/ปี	8 กุมภาพันธ์ 2566
เลขที่แบบ	สยผจ.น.น.03/2566
แผ่นที่ S-11	จำนวนแผ่น 32/51

หมายเหตุ
แบบนี้สงวนลิขสิทธิ์ ห้ามนำส่วนหนึ่งส่วนใดหรือทั้งหมดไปใช้เผยแพร่โดยมิได้รับอนุญาต ห้ามวัดระยะจากแบบ ให้ถือระยะตามตัวเลขที่ระบุไว้ในแบบเป็นหลัก หากมีการแก้ไขหรือเปลี่ยนแปลงใดๆให้อยู่ในดุลยพินิจของวิศวกรหรือสถาปนิกผู้ออกแบบ ก่อนดำเนินการใดๆทุกครั้ง

	C1
ชั้น 3-คานหลังคา	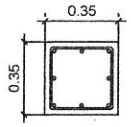 8-DB 20 มม. ป-RB 9 มม. @ 0.075
ชั้น 2-ชั้น 3	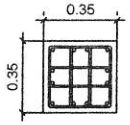 12-DB 20 มม. 3ป-RB 9 มม. @ 0.075
ชั้น 1-ชั้น 2	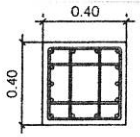 14-DB 20 มม. 3ป-RB 9 มม. @ 0.075
ตอม่อ-ชั้น 1	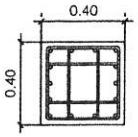 14-DB 20 มม. 3ป-RB 9 มม. @ 0.075

แบบขยายโครงสร้างเสา

มาตราส่วน 1 : 25

สำนักงานโยธาธิการและผังเมืองจังหวัดน่าน
กรมโยธาธิการและผังเมือง

โครงการก่อสร้างอาคารชุดพักอาศัย
ของข้าราชการ จำนวน 14 ยูนิต
(โครงสร้างรับแผ่นดินไหว)

เจ้าของ : ด่านศุลกากรทุ่งช้าง
สถานที่ : ต.ปอน อ.ทุ่งช้าง จ.น่าน

เห็นชอบ
(นางบุญศิรา เจริญศักดิ์)
โยธาธิการและผังเมืองจังหวัดน่าน

หัวหน้ากลุ่มงานวิชาการโยธาธิการ
(นายเกรียงไกร ทองเนื้อห้า)
วิศวกรโยธาชำนาญการ

สถาปนิก
น.ส.อรกานต์ ไลไธสง สถาปนิกปฏิบัติการ
8/กพ./66

วิศวกร
จ.ส.อ.ธีรุญยวัตร บุญมาประ วิศวกรโยธาชำนาญการ
8/กพ./66
นายนิติกร สุขใจ พนักงานวิศวกรโยธา
8 กพ.66

สำรวจ
นายวรวุฒิ สวนชิ พนักงานโยธา
8/ก.พ./66

เขียนแบบ
น.ส.อรกานต์ ไลไธสง สถาปนิกปฏิบัติการ
8/กพ./66
นายนิติกร สุขใจ พนักงานวิศวกรโยธา
8/กพ./66

แสดงแบบ
แบบขยายโครงสร้างเสา

มาตราส่วน	1:25
วัน/เดือน/ปี	8 กุมภาพันธ์ 2566
เลขที่แบบ	สยผจ.น.น.03/2566
แผ่นที่ S-12	จำนวนแผ่น 33/51

หมายเหตุ
แบบนี้สงวนลิขสิทธิ์ ห้ามนำส่วนหนึ่งส่วนใด หรือทั้งหมดไปใช้งานพร้อมโดยมิได้รับอนุญาต ห้ามวัดระยะจากแบบ ให้ถือระยะตามตัวเลขที่ระบุไว้ในแบบเป็นหลัก หากมีการแก้ไขหรือเปลี่ยนแปลงใดๆให้อยู่ในดุลพินิจของวิศวกรหรือสถาปนิกผู้ออกแบบ ก่อนดำเนินการใดๆทุกครั้ง

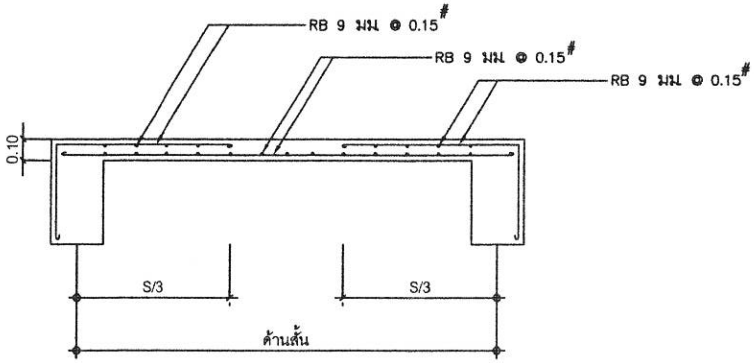

แบบขยายพื้น S2

มาตราส่วน 1 : 25

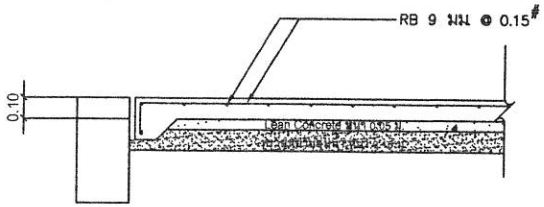

แบบขยายพื้น GS

มาตราส่วน 1 : 25

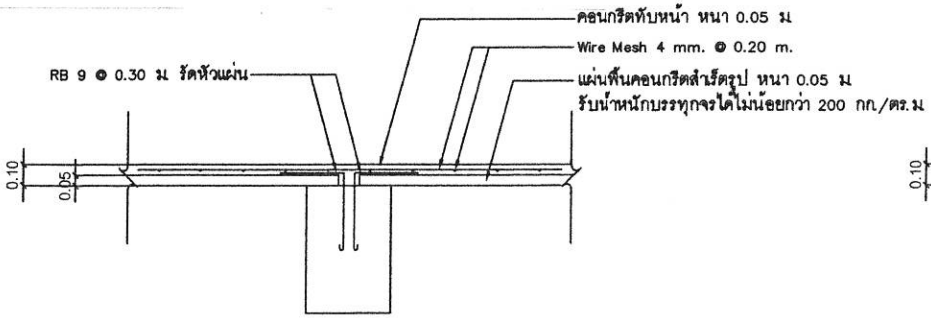

แบบขยายพื้น PS

มาตราส่วน 1 : 25

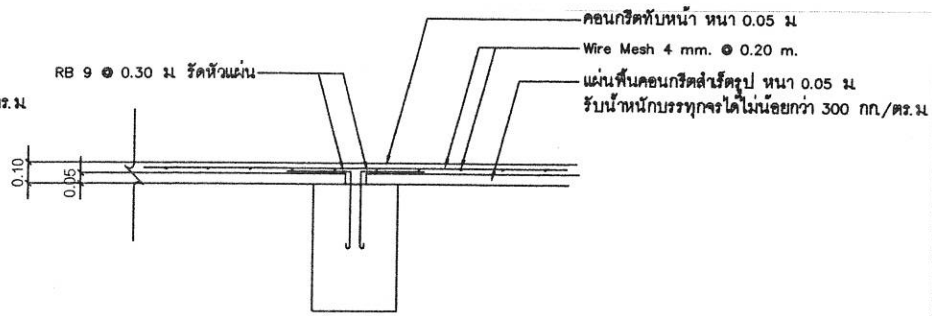

แบบขยายพื้น PS2

มาตราส่วน 1 : 25

สำนักงานโยธาธิการและผังเมืองจังหวัดน่าน
กรมโยธาธิการและผังเมือง

โครงการก่อสร้างอาคารชุดพักอาศัย
ของข้าราชการ จำนวน 14 ยูนิต
(โครงสร้างรับแผ่นดินไหว)
เจ้าของ : ด่านศุลกากรทุ่งช้าง
สถานที่ : ต.ปอน อ.ทุ่งช้าง จ.น่าน

เห็นชอบ
(นางบุญจิรา เจริญศักดิ์)
โยธาธิการและผังเมืองจังหวัดน่าน

หัวหน้ากลุ่มงานวิชาการโยธาธิการ
(นายเกรียงไกร ทองเนื้อห้า)
วิศวกรโยธาชำนาญการ

สถาปนิก
น.ส.อรกานต์ ใคไชสง สถาปนิกปฏิบัติการ ..../.../....

วิศวกร
จ.ส.อ.ธีรุญชวัศร บุญมาประ วิศวกรโยธาชำนาญการ ..../.../....
นายนิติกร สุขใจ พนักงานวิศวกรโยธา ..../.../....

สำรวจ
นายวรวุฒิ ส่วนธี พนักงานโยธา ..../.../....

เขียนแบบ
น.ส.อรกานต์ ใคไชสง สถาปนิกปฏิบัติการ ..../.../....
นายนิติกร สุขใจ พนักงานวิศวกรโยธา ..../.../....

แสดงแบบ
แบบขยายโครงสร้างพื้น

มาตราส่วน 1:25
วัน/เดือน/ปี 8 กุมภาพันธ์ 2566
เลขที่แบบ สยผจ.นน.03/2566
แผ่นที่ S-13
จำนวนแผ่น 34/51

หมายเหตุ
แบบนี้สงวนลิขสิทธิ์ ห้ามนำส่วนหนึ่งส่วนใดหรือทั้งหมดไปใช้ผลแพร่โดยมิได้รับอนุญาต ห้ามวัดระยะจากแบบ ให้อ้างระยะตามตัวเลขที่ระบุไว้ในแบบเป็นหลัก หากมีการแก้ไขหรือเปลี่ยนแปลงใดๆให้อยู่ในดุลยพินิจของวิศวกรหรือสถาปนิกผู้ออกแบบ ก่อนดำเนินการใดๆทุกครั้ง

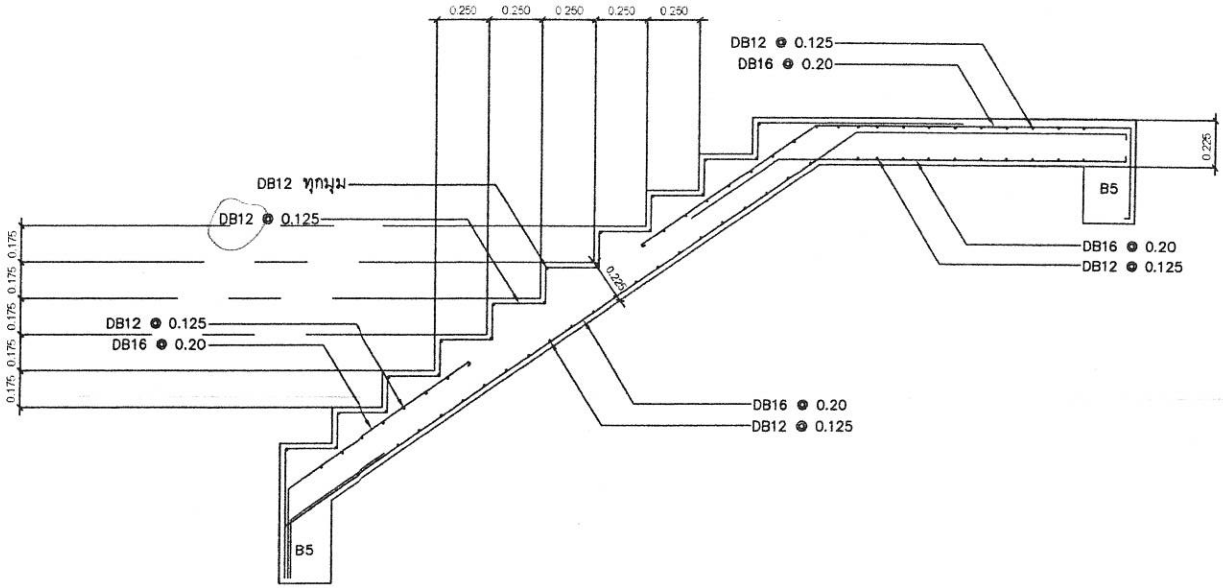

แบบขยายโครงสร้างบันได

มาตราส่วน 1 : 25

สำนักงานโยธาธิการและผังเมืองจังหวัดน่าน
กรมโยธาธิการและผังเมือง

โครงการก่อสร้างอาคารชุดพักอาศัย
ของข้าราชการ จำนวน 14 ยูนิต
(โครงสร้างรับแผ่นดินไหว)

เจ้าของ : ด่านศุลกากรทุ่งช้าง

สถานที่ : ต.ปอน อ.ทุ่งช้าง จ.น่าน

เห็นชอบ
(นางบุญศิรา เจริญศักดิ์)
โยธาธิการและผังเมืองจังหวัดน่าน

หัวหน้ากลุ่มงานวิชาการโยธาธิการ
(นายเกรียงไกร ทองเนื้อห้า)
วิศวกรโยธาชำนาญการ

สถาปนิก
น.ส.อรกานต์ ไลไชสง สถาปนิกปฏิบัติการ
8/กพ/66

วิศวกร
จ.ส.อ.ธีรุญยวัตร บุญมาประ วิศวกรโยธาชำนาญการ
8/ก.พ./66
นายนิติกร สุขใจ พนักงานวิศวกรโยธา
8 ก.พ. 66

ตรวจ
นายวรวุฒิ สวนธิ พนักงานโยธา
8/ก.พ./66

เขียนแบบ
น.ส.อรกานต์ ไลไชสง สถาปนิกปฏิบัติการ
8/กพ./66
นายนิติกร สุขใจ พนักงานวิศวกรโยธา
8/กพ./66

แสดงแบบ
แบบขยายโครงสร้างบันได

มาตราส่วน 1:25
วัน/เดือน/ปี 8 กุมภาพันธ์ 2566
เลขที่แบบ สยผจ นน.03/2566
แผ่นที่ S-14
จำนวนแผ่น 35/51

หมายเหตุ
แบบนี้สงวนลิขสิทธิ์ ห้ามนำส่วนหนึ่งส่วนใด หรือทั้งหมดไปใช้ผลิตเพราะโดยมิได้รับอนุญาต ห้ามวัดระยะจากแบบ ให้ถือระยะตามตัวเลขที่ระบุไว้ในแบบเป็นหลัก หากมีการแก้ไขหรือเปลี่ยนแปลงใดๆให้อยู่ในดุลยพินิจของวิศวกรหรือสถาปนิกผู้ออกแบบ ก่อนดำเนินการใดๆทุกครั้ง

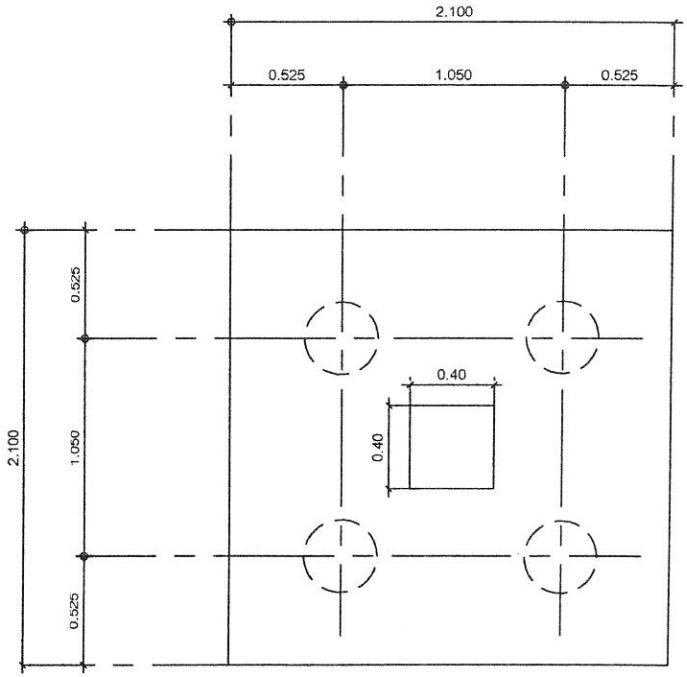

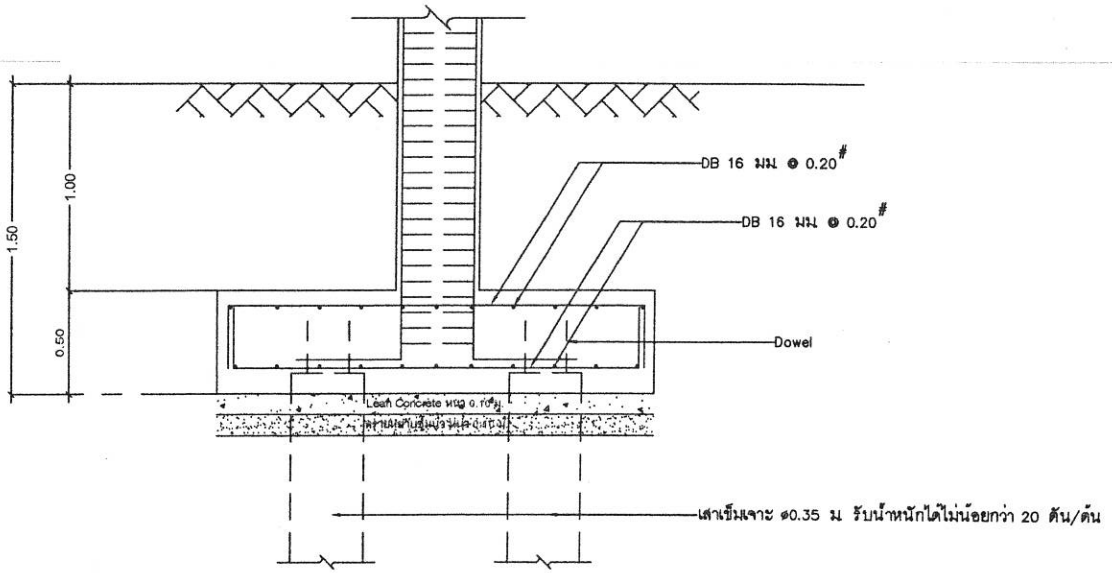

แบบขยายโครงสร้างฐานราก F1,F2

มาตราส่วน 1 : 25

สำนักงานโยธาธิการและผังเมืองจังหวัดน่าน
กรมโยธาธิการและผังเมือง

โครงการก่อสร้างอาคารชุดพักอาศัย
ของข้าราชการ จำนวน 14 ยูนิต
(โครงสร้างรับแผ่นดินไหว)
เจ้าของ : ด่านศุลกากรทุ่งช้าง
สถานที่ : ต.ปอน อ.ทุ่งช้าง จ.น่าน

เห็นชอบ
(นางบุญจิรา เจริญศักดิ์)
โยธาธิการและผังเมืองจังหวัดน่าน

หัวหน้ากลุ่มงานวิชาการโยธาธิการ
(นายเกรียงไกร ทองเนื้อห้า)
วิศวกรโยธาชำนาญการ

สถาปนิก
น.ส.อรกานต์ ไลไธสง สถาปนิกปฏิบัติการ — 8/กพ./66

วิศวกร
จ.อ.สิรุณธวัต บุญมาประ วิศวกรโยธาชำนาญการ — 8/ก.พ./66
นายนิติกร สุขใจ พนักงานวิศวกรโยธา — 8 ก.พ. 66

ตำรวจ
นายวรวุฒิ สวนชิ พนักงานโยธา — 8/ก.พ./66

เขียนแบบ
น.ส.อรกานต์ ไลไธสง สถาปนิกปฏิบัติการ — 8/กพ./66
นายนิติกร สุขใจ พนักงานวิศวกรโยธา — 8/กพ./66

แสดงแบบ
แบบขยายโครงสร้างฐานราก F1,F2

มาตราส่วน	1:25
วัน/เดือน/ปี	8 กุมภาพันธ์ 2566
เลขที่แบบ	สผจ น.น.03/2566
แผ่นที่	S-15
จำนวนแผ่น	36/51

หมายเหตุ
แบบนี้สงวนลิขสิทธิ์ ห้ามนำส่วนหนึ่งส่วนใด หรือทั้งหมดไปใช้ดัดแปลงโดยมิได้รับอนุญาต ห้ามวัดระยะจากแบบ ให้ถือระยะตามตัวเลขที่ระบุไว้ในแบบเป็นหลัก หากมีการแก้ไขหรือเปลี่ยนแปลงใดๆให้อยู่ในดุลพินิจของวิศวกรหรือสถาปนิกผู้ออกแบบ ก่อนดำเนินการใดๆทุกครั้ง

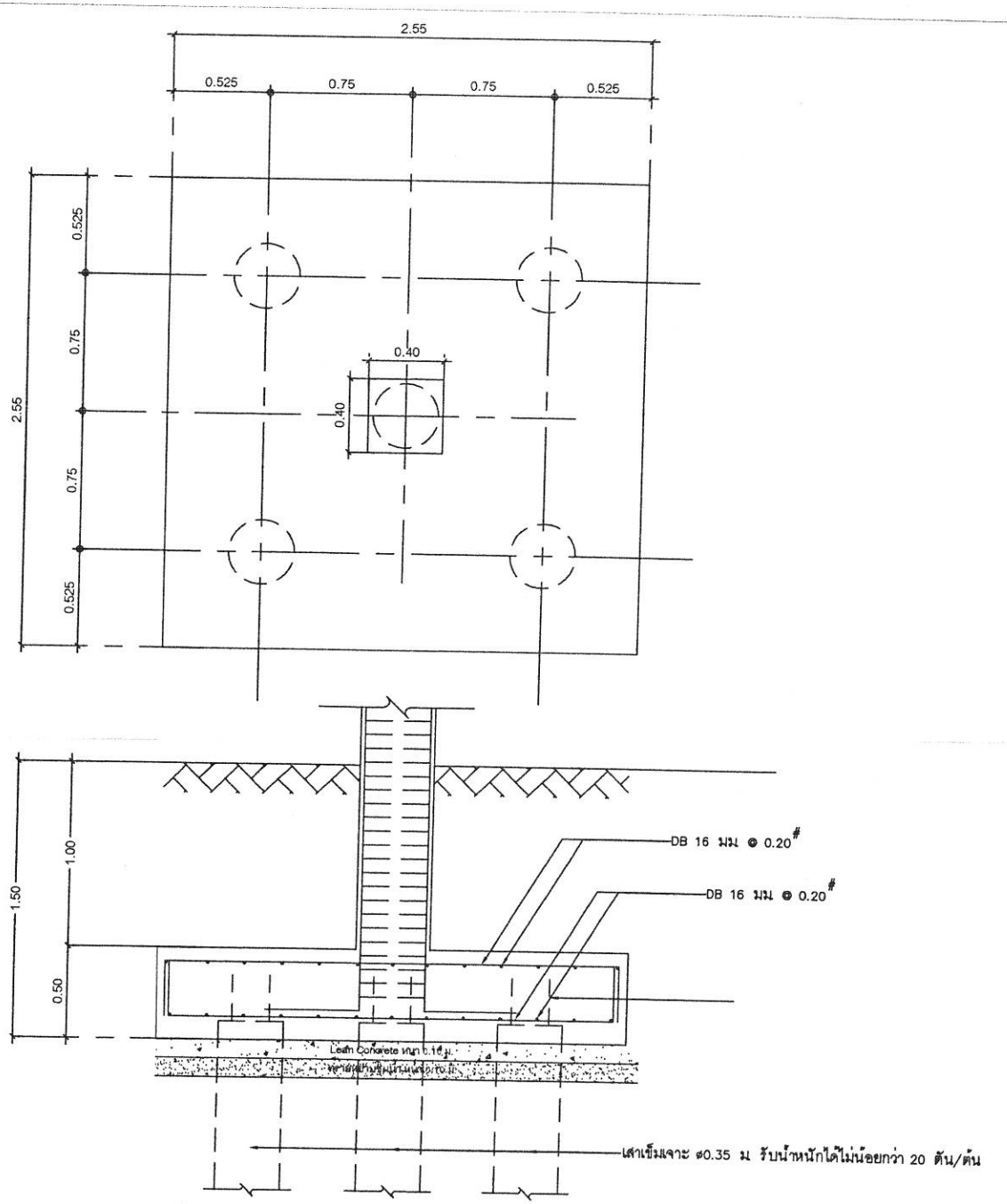

แบบขยายโครงสร้างฐานราก F3

มาตราส่วน 1 : 25

สำนักงานโยธาธิการและผังเมืองจังหวัดน่าน
กรมโยธาธิการและผังเมือง

โครงการก่อสร้างอาคารชุดพักอาศัย
ของข้าราชการ จำนวน 14 ยูนิต
(โครงสร้างรับแผ่นดินไหว)

เจ้าของ : ด่านศุลกากรทุ่งช้าง

สถานที่ : ต.ปอน อ.ทุ่งช้าง จ.น่าน

เห็นชอบ
9 กพ. 66
(นางบุญจิรา เจริญศักดิ์)
โยธาธิการและผังเมืองจังหวัดน่าน

หัวหน้ากลุ่มงานวิชาการโยธาธิการ
9 กพ. 66
(นายเกรียงไกร ทองเนื้อห้า)
วิศวกรโยธาชำนาญการ

สถาปนิก

น.ส.อรกานต์ ไลไชสง สถาปนิกปฏิบัติการ	8/กพ./66
	...../...../.....

วิศวกร

จ.ส.อ.สิรุญยวัตร บุญมาประ วิศวกรโยธาชำนาญการ	8/กพ/66
นายนิติกร สุขใจ พนักงานวิศวกรโยธา	8 กพ.66

สำรวจ

นายวรวุฒิ สวนชิ พนักงานโยธา	8/กพ/66
	...../...../.....

เขียนแบบ

น.ส.อรกานต์ ไลไชสง สถาปนิกปฏิบัติการ	8/กพ./66
นายนิติกร สุขใจ พนักงานวิศวกรโยธา	8/กพ./66

แสดงแบบ

แบบขยายโครงสร้างฐานราก F3

มาตราส่วน	1:25
วัน/เดือน/ปี	8 กุมภาพันธ์ 2566
เลขที่แบบ	สยผน นน.03/2566
แผ่นที่ S-16	จำนวนแผ่น 37/51

หมายเหตุ
แบบนี้สงวนลิขสิทธิ์ ห้ามนำส่วนหนึ่งส่วนใด หรือทั้งหมดไปใช้ผลิตซ้ำโดยมิได้รับอนุญาต ห้ามวัดระยะจากแบบ ให้ถือระยะตามตัวเลขที่ระบุไว้ในแบบเป็นหลัก หากมีการแก้ไขหรือเปลี่ยนแปลงใดๆโดยผู้ไม่มีคุณสมบัติของวิศวกรหรือสถาปนิกผู้ออกแบบ ก่อนดำเนินการใดๆทุกครั้ง

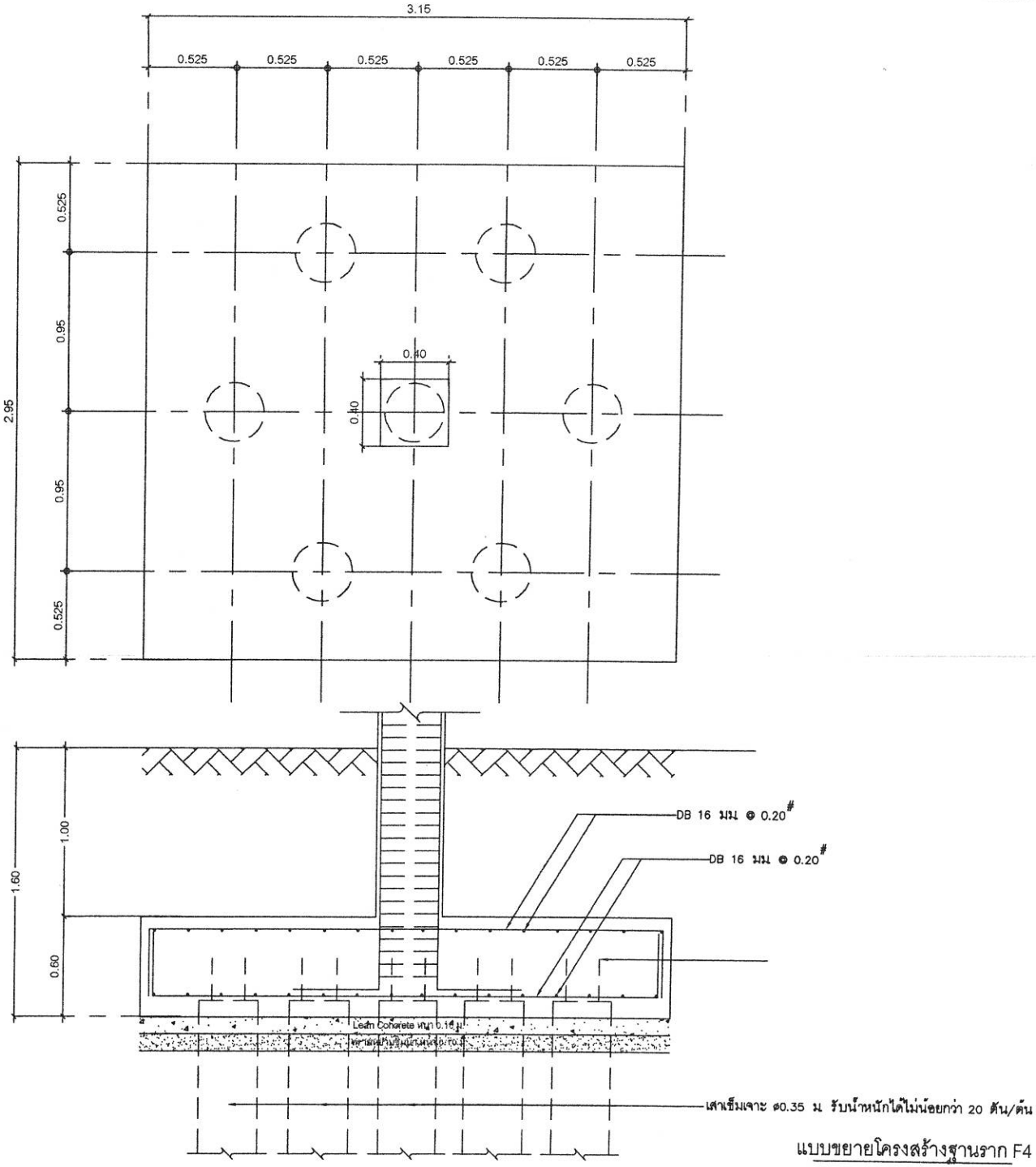

แบบขยายโครงสร้างฐานราก F4

มาตราส่วน 1 : 25

สำนักงานโยธาธิการและผังเมืองจังหวัดน่าน
กรมโยธาธิการและผังเมือง

โครงการก่อสร้างอาคารชุดพักอาศัย
ของข้าราชการ จำนวน 14 ยูนิต
(โครงสร้างรับแผ่นดินไหว)

เจ้าของ : ด่านศุลกากรทุ่งช้าง

สถานที่ : ต.ปอน อ.ทุ่งช้าง จ.น่าน

เห็นชอบ

(นางบุญศิรา เจริญศักดิ์)
โยธาธิการและผังเมืองจังหวัดน่าน

หัวหน้ากลุ่มงานวิชาการโยธาธิการ

(นายเกรียงไกร ทองเนื้อห้า)
วิศวกรโยธาชำนาญการ

สถาปนิก

น.ส.อรกานต์ ไตไชสง สถาปนิกปฏิบัติการ	อรกานต์ 8/ก.พ./66
	..../...../....

วิศวกร

จ.ส.อ.ธีรุญยรัตน์ บุญมาประ วิศวกรโยธาชำนาญการ	8/ก.พ./66
นายนิติกร สุขใจ พนักงานวิศวกรโยธา	8 ก.พ. 66

ตรวจ

นายวรวุฒิ สวนชิ พนักงานโยธา	8/ก.พ./66
	..../...../....

เขียนแบบ

น.ส.อรกานต์ ไตไชสง สถาปนิกปฏิบัติการ	อรกานต์ 8/ก.พ./66
นายนิติกร สุขใจ พนักงานวิศวกรโยธา	8/ก.พ./66

แสดงแบบ

แบบขยายโครงสร้างฐานราก F4

มาตราส่วน	1:25
วัน/เดือน/ปี	8 กุมภาพันธ์ 2566
เลขที่แบบ	สยผจ น.น.03/2566
แผ่นที่ S-17	จำนวนแผ่น 38/51

หมายเหตุ
แบบนี้ลงวนลิขสิทธิ์ ห้ามนำส่วนหนึ่งส่วนใดหรือทั้งหมดไปใช้ผลิตซ้ำโดยมิได้รับอนุญาต ห้ามรื้อระยะจากแบบ ให้ถือระยะตามตัวเลขที่ระบุไว้ในแบบเป็นหลัก หากมีการแก้ไขหรือเปลี่ยนแปลงใดๆให้อยู่ในดุลพินิจของวิศวกรหรือสถาปนิกผู้ออกแบบ ก่อนดำเนินการใดๆทุกครั้ง

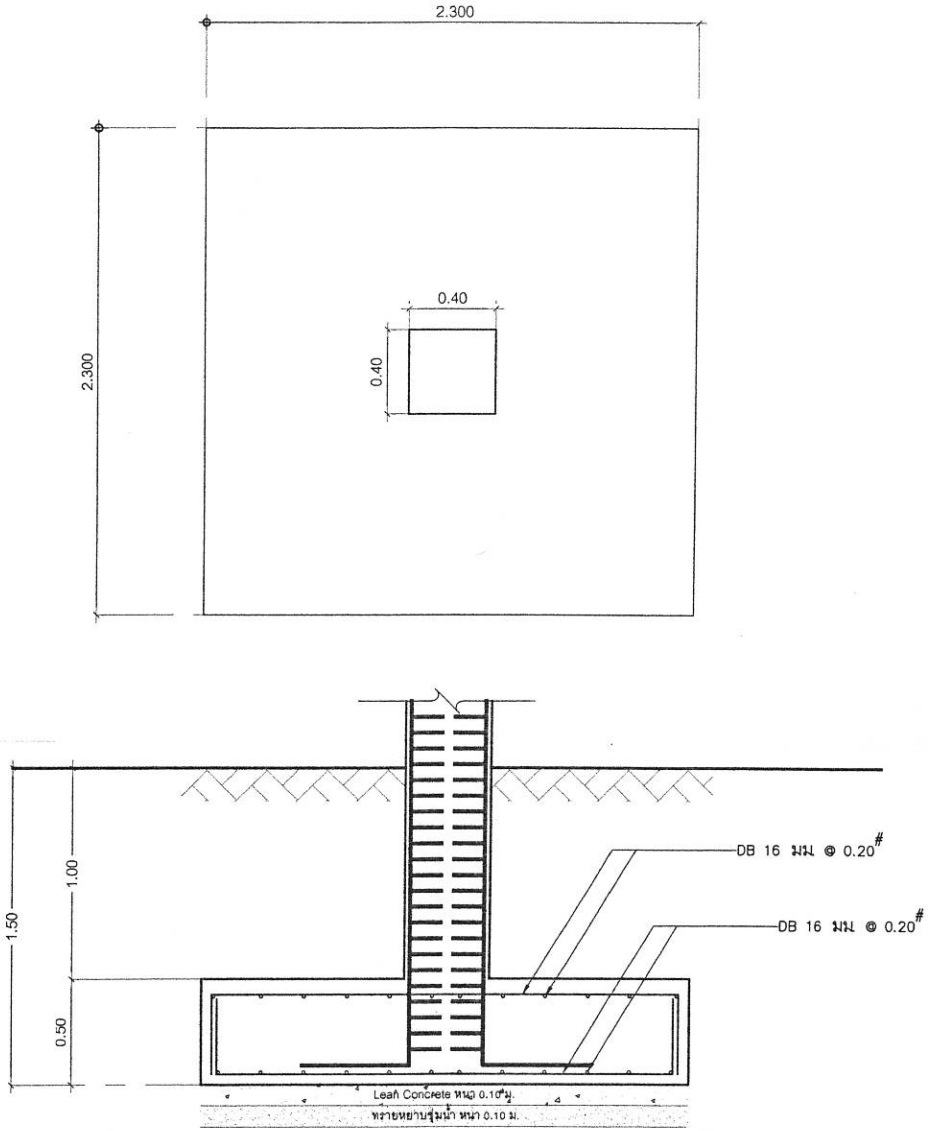

กำลังรับน้ำหนักของดินใต้ฐานรากสามารถรับน้ำหนักได้ไม่น้อยกว่า 15 ตัน/ตารางเมตร

แบบขยายโครงสร้างฐานราก F1

มาตราส่วน 1 : 25

สำนักงานโยธาธิการและผังเมืองจังหวัดน่าน
กรมโยธาธิการและผังเมือง

โครงการก่อสร้างอาคารชุดพักอาศัย
ของข้าราชการ จำนวน 14 ยูนิต
(โครงสร้างรับแผ่นดินไหว)

เจ้าของ : ด่านศุลกากรทุ่งช้าง

สถานที่ : ต.ปอน อ.ทุ่งช้าง จ.น่าน

เห็นชอบ
(นางบุญจิรา เจริญศักดิ์)
โยธาธิการและผังเมืองจังหวัดน่าน

หัวหน้ากลุ่มงานวิชาการโยธาธิการ
(นายเกรียงไกร ทองเนื้อห้า)
วิศวกรโยธาชำนาญการ

สถาปนิก
น.ส.อรกานต์ ไลไธสง สถาปนิกปฏิบัติการ
.../.../...

วิศวกร
จ.ส.อ.ธีรุญยวัศร บุญมาประ วิศวกรโยธาชำนาญการ
นายนิติกร สุขใจ พนักงานวิศวกรโยธา

สำรวจ
นายวรวุฒิ สวนชิ พนักงานโยธา
.../.../...

เขียนแบบ
น.ส.อรกานต์ ไลไธสง สถาปนิกปฏิบัติการ
นายนิติกร สุขใจ พนักงานวิศวกรโยธา

แสดงแบบ
แบบขยายโครงสร้างฐานราก F1

มาตราส่วน	1:25
วัน/เดือน/ปี	8 กุมภาพันธ์ 2566
เลขที่แบบ	สยผจ.นน.03/2566
แผ่นที่	S-18
จำนวนแผ่น	39/51

หมายเหตุ
แบบนี้สงวนลิขสิทธิ์ ห้ามนำส่วนหนึ่งส่วนใด หรือทั้งหมดไปใช้เผยแพร่โดยมิได้รับอนุญาต ห้ามวัดระยะจากแบบ ให้อ้างระยะตามตัวเลขที่ระบุไว้ในแบบเป็นหลัก หากมีการแก้ไขหรือเปลี่ยนแปลงใดๆให้อยู่ในดุลพินิจของวิศวกรหรือสถาปนิกผู้ออกแบบ ก่อนดำเนินการใดๆทุกครั้ง

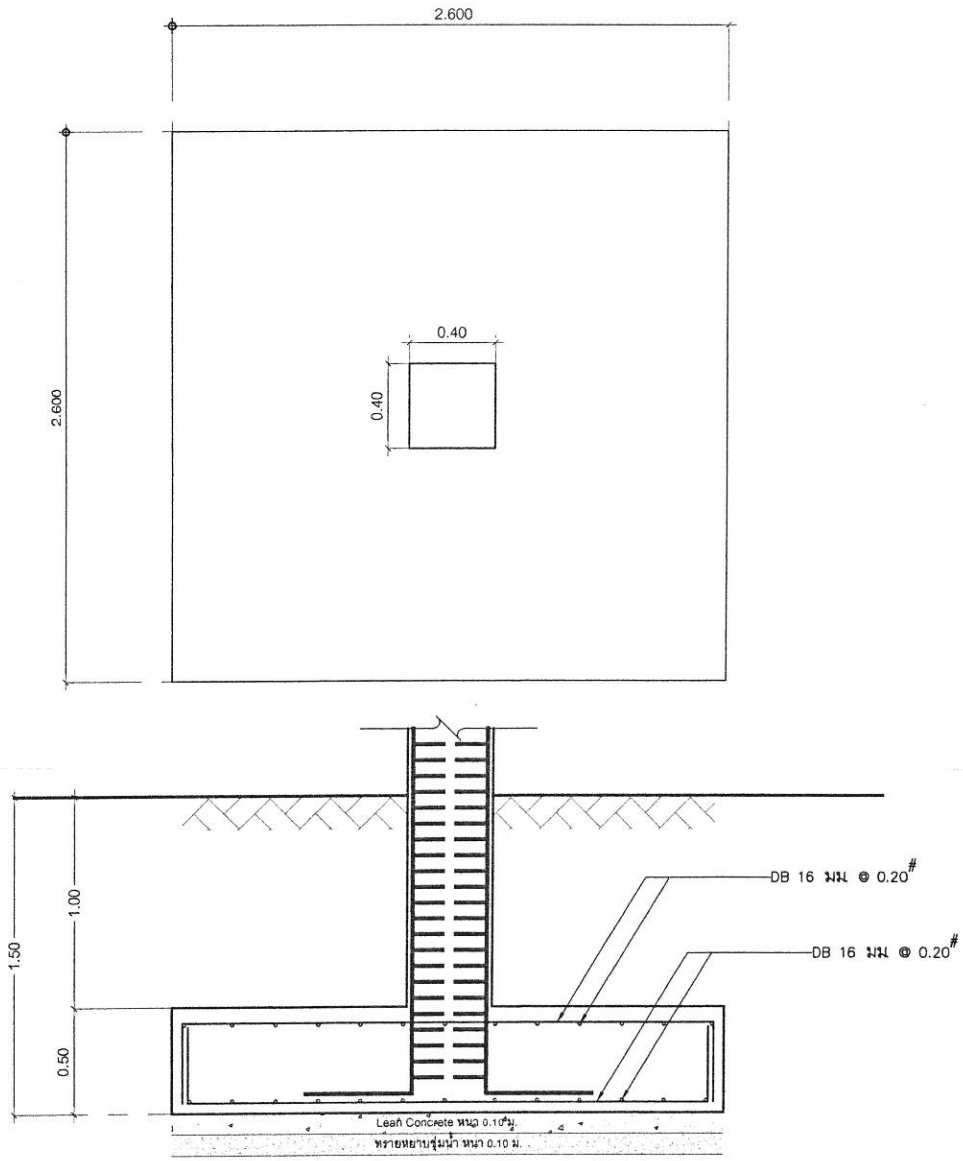

กำลังรับน้ำหนักของดินใต้ฐานรากสามารถรับน้ำหนักได้ไม่น้อยกว่า 15 ตัน/ตารางเมตร

แบบขยายโครงสร้างฐานราก F2

มาตราส่วน 1 : 25

สำนักงานโยธาธิการและผังเมืองจังหวัดน่าน
กรมโยธาธิการและผังเมือง

โครงการก่อสร้างอาคารชุดพักอาศัย
ของข้าราชการ จำนวน 14 ยูนิต
(โครงสร้างรับแผ่นดินไหว)

เจ้าของ : ด่านศุลกากรทุ่งช้าง

สถานที่ : ต.ปอน อ.ทุ่งช้าง จ.น่าน

เห็นชอบ
(นางบุญจิรา เจริญศักดิ์)
โยธาธิการและผังเมืองจังหวัดน่าน

หัวหน้ากลุ่มงานวิชาการโยธาธิการ
(นายเกรียงไกร ทองเนื้อห้า)
วิศวกรโยธาชำนาญการ

สถาปนิก
น.ส.อรกานต์ ไลไชสง
สถาปนิกปฏิบัติการ

วิศวกร
จ.ส.อ.ธีรุญยวัตร บุญมาปะ
วิศวกรโยธาชำนาญการ
นายนิติกร สุขใจ
พนักงานวิศวกรโยธา

สำรวจ
นายวรวุฒิ สวนชิ
พนักงานโยธา

เขียนแบบ
น.ส.อรกานต์ ไลไชสง
สถาปนิกปฏิบัติการ
นายนิติกร สุขใจ
พนักงานวิศวกรโยธา

แสดงแบบ
แบบขยายโครงสร้างฐานราก F2

มาตราส่วน	1:25
วัน/เดือน/ปี	8 กุมภาพันธ์ 2566
เลขที่แบบ	ตยผจ.น.น.03/2566
แผ่นที่	S-19
จำนวนแผ่น	40 / 51

หมายเหตุ
แบบนี้สงวนลิขสิทธิ์ ห้ามนำส่วนหนึ่งส่วนใดหรือทั้งหมดไปใช้เผยแพร่โดยมิได้รับอนุญาต ห้ามวัดระยะจากแบบ ให้ถือระยะตามตัวเลขที่ระบุไว้ในแบบเป็นหลัก หากมีการแก้ไขหรือเปลี่ยนแปลงใดๆให้อยู่ในดุลยพินิจของวิศวกรหรือสถาปนิกผู้ออกแบบ ก่อนดำเนินการใดๆทุกครั้ง

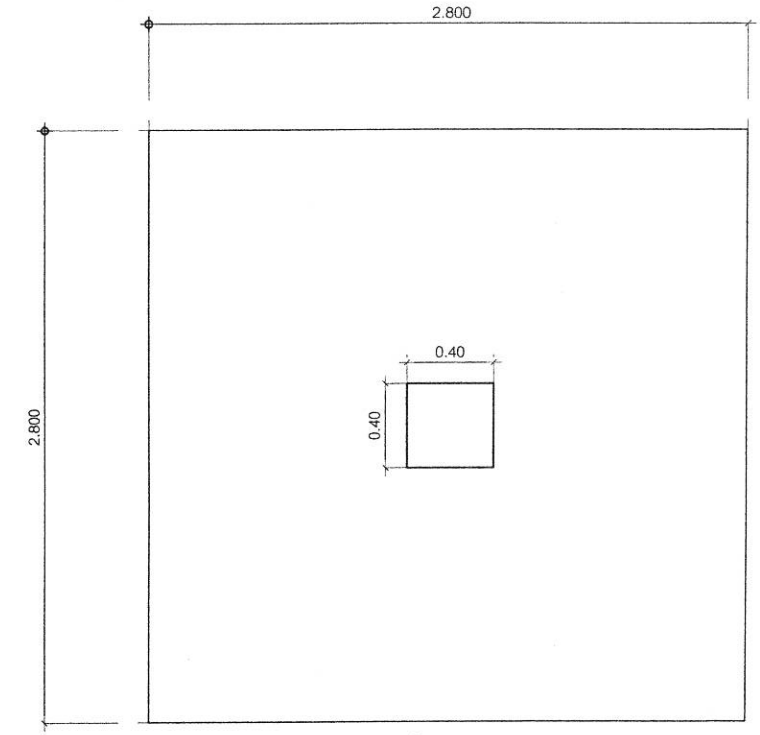

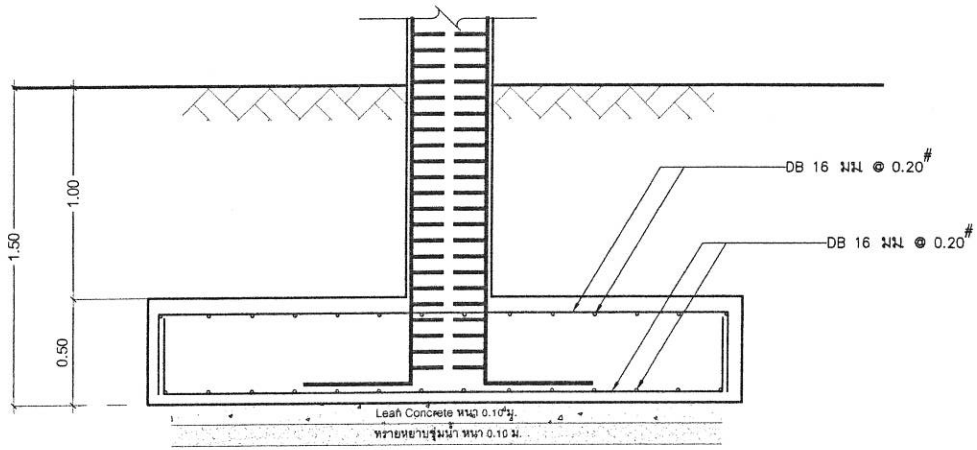

กำลังรับน้ำหนักของดินใต้ฐานรากสามารถรับน้ำหนักได้ไม่น้อยกว่า 15 ตัน/ตารางเมตร

แบบขยายโครงสร้างฐานราก F3

มาตราส่วน 1 : 25

สำนักงานโยธาธิการและผังเมืองจังหวัดน่าน
กรมโยธาธิการและผังเมือง

โครงการก่อสร้างอาคารชุดพักอาศัย
ของข้าราชการ จำนวน 14 ยูนิต
(โครงสร้างรับแผ่นดินไหว)

เจ้าของ : ด่านศุลกากรทุ่งช้าง

สถานที่ : ต.ปอน อ.ทุ่งช้าง จ.น่าน

เห็นชอบ
(นางบุญศิรา เจริญศักดิ์)
โยธาธิการและผังเมืองจังหวัดน่าน

หัวหน้ากลุ่มงานวิชาการโยธาธิการ
(นายเกรียงไกร ทองเนื้อห้า)
วิศวกรโยธาชำนาญการ

สถาปนิก
น.ส.อรกานต์ ไลไธสง
สถาปนิกปฏิบัติการ

วิศวกร
จ.ส.อ.ธีรุญยวัตร บุญมาปะ
วิศวกรโยธาชำนาญการ
นายนิติกร สุขใจ
พนักงานวิศวกรโยธา

สำรวจ
นายวรวุฒิ สวนธิ
พนักงานโยธา

เขียนแบบ
น.ส.อรกานต์ ไลไธสง
สถาปนิกปฏิบัติการ
นายนิติกร สุขใจ
พนักงานวิศวกรโยธา

แสดงแบบ
แบบขยายโครงสร้างฐานราก F3

มาตราส่วน	1:25
วัน/เดือน/ปี	8 กุมภาพันธ์ 2566
เลขที่แบบ	สยผจ.น.น.03/2566
แผ่นที่	S-20
จำนวนแผ่น	41/51

หมายเหตุ
แบบนี้สงวนลิขสิทธิ์ ห้ามนำส่วนหนึ่งส่วนใดหรือทั้งหมดไปใช้ผลแพร่โดยมิได้รับอนุญาต ห้ามวัดระยะจากแบบ ให้ถือระยะตามตัวเลขที่ระบุไว้ในแบบเป็นหลัก หากมีการแก้ไขหรือเปลี่ยนแปลงใดๆให้อยู่ในดุลพินิจของวิศวกรหรือสถาปนิกผู้ออกแบบ ก่อนดำเนินการใดๆทุกครั้ง

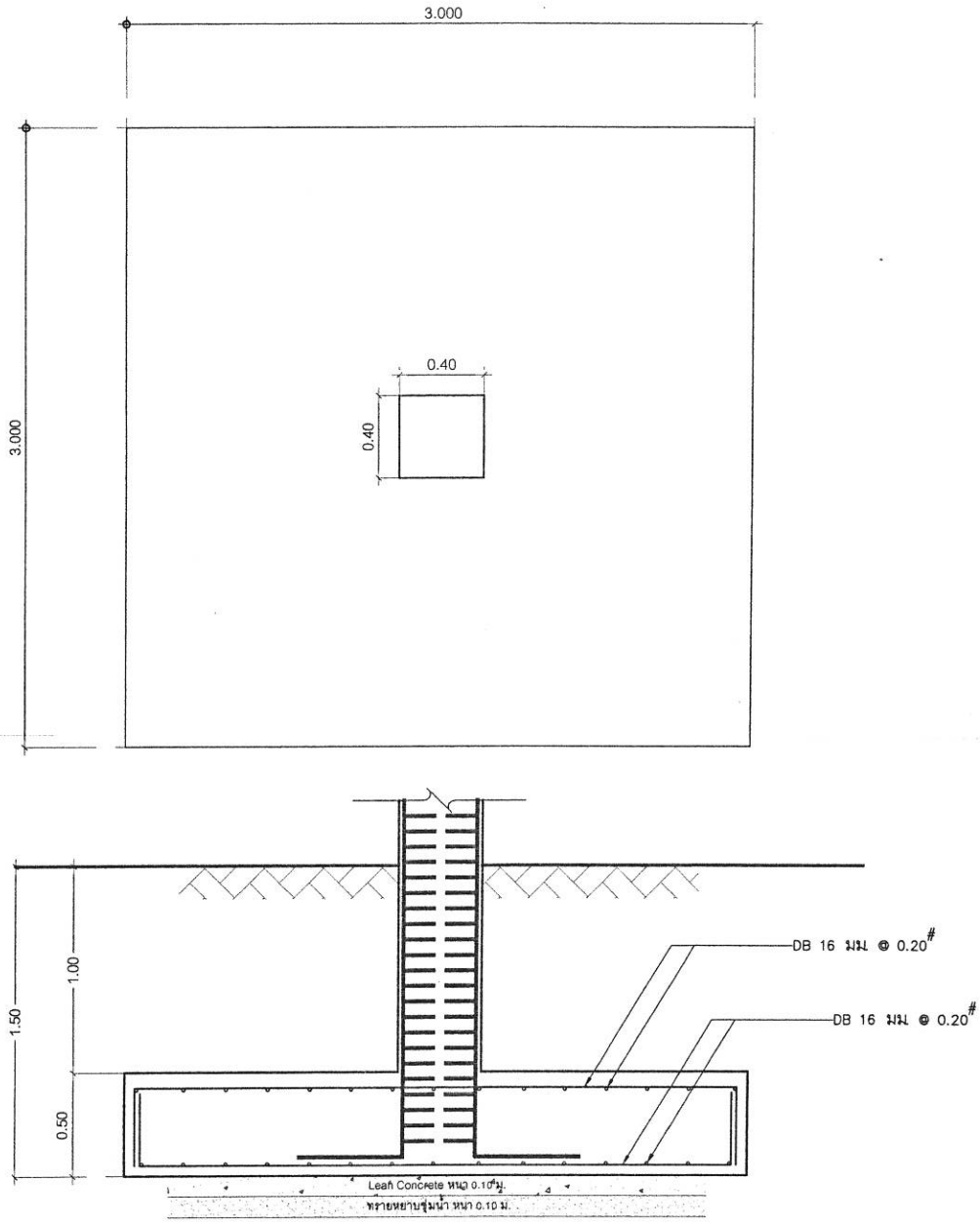

กำลังรับน้ำหนักของดินใต้ฐานรากสามารถรับน้ำหนักได้ไม่น้อยกว่า 15 ตัน/ตารางเมตร

แบบขยายโครงสร้างฐานราก F4

มาตราส่วน 1 : 25

สำนักงานโยธาธิการและผังเมืองจังหวัดน่าน
กรมโยธาธิการและผังเมือง

โครงการก่อสร้างอาคารชุดพักอาศัย
ของข้าราชการ จำนวน 14 ยูนิต
(โครงสร้างรับแผ่นดินไหว)

เจ้าของ : ด่านศุลกากรทุ่งช้าง

สถานที่ : ต.ปอน อ.ทุ่งช้าง จ.น่าน

เห็นชอบ

(นางบุญจิรา เจริญศักดิ์)
โยธาธิการและผังเมืองจังหวัดน่าน

หัวหน้ากลุ่มงานวิชาการโยธาธิการ

(นายเกรียงไกร ทองเนื้อห้า)
วิศวกรโยธาชำนาญการ

สถาปนิก

น.ส.อรกานต์ ไลโยสง
สถาปนิกปฏิบัติการ

วิศวกร

จ.ส.อ.ธีรุญยวัตร บุญมาปะ
วิศวกรโยธาชำนาญการ

นายนิติกร สุขใจ
พนักงานวิศวกรโยธา

สำรวจ

นายวรวุฒิ สวนธิ
พนักงานโยธา

เขียนแบบ

น.ส.อรกานต์ ไลโยสง
สถาปนิกปฏิบัติการ

นายนิติกร สุขใจ
พนักงานวิศวกรโยธา

แสดงแบบ

แบบขยายโครงสร้างฐานราก F4

มาตราส่วน	1: 25
วัน/เดือน/ปี	8 กุมภาพันธ์ 2566
เลขที่แบบ	สยผจ.น.น.03/2566
แผ่นที่	S-21
จำนวนแผ่น	42/51

หมายเหตุ
แบบนี้สงวนลิขสิทธิ์ ห้ามนำส่วนหนึ่งส่วนใดหรือทั้งหมดไปใช้เผยแพร่โดยมิได้รับอนุญาต ห้ามวัดระยะจากแบบ ให้ถือระยะตามตัวเลขที่ระบุไว้ในแบบเป็นหลัก หากมีการแก้ไขหรือเปลี่ยนแปลงใดๆให้อยู่ในดุลยพินิจของวิศวกรหรือสถาปนิกผู้ออกแบบ ก่อนดำเนินการใดๆทุกครั้ง

สัญลักษณ์

โคมไฟแสงสว่าง

- โคมไฟ ฟลูออเรสเซนต์หลอด 18W
- โคมไฟ ฟลูออเรสเซนต์หลอด 36W
- โคมไฟ Downlight ใช้หลอด LED
- โคมไฟ INGROUND ใช้หลอด LED
- โคมไฟ ฝังเพดาน ใช้หลอด LED
- BK โคมไฟจุกเข็ม

สวิทช์ไฟฟ้าแสงสว่างและเต้ารับไฟฟ้าทั่วไป

- S_a สวิทช์ไฟฟ้าแสงสว่างทางเดียว ตัวอักษรเล็ก a หมายถึง ไดโฟร์ที่เปิด-ปิด S_{bcd} หมายถึง และ S_b , S_c S_d
- WP +1.00M. เต้ารับไฟฟ้าเดี่ยว ชนิดมีราคิน ตัวอักษร WP หมายถึง ชนิดกันฝน ตัวอักษร +1.00Mหมายถึง ติดตั้งสูง 1.00 เมตร จากพื้น
- เต้ารับไฟฟ้าคู่ ชนิดมีราคิน

อื่นๆ

- XYZ แผงเมนสวิทช์จ่ายไฟฟ้า XYZสมายถึง หมายเลขแผงสวิทช์
- XYZ แผงเมนสวิทช์จ่ายไฟฟ้าย่อย
- LCC XYZ LIGHTING CONTROL PANEL
- XYZ แผงเครื่องวัดปริมาณการใช้ไฟฟ้า (KILOWATT HOUR)
- Z DISCONNECTING OR SAFETY SWITCH ขนาดและพิกัด แสดง ในแบบ
- สายไฟฟ้าร้อยในท่อเดินลอยเหนือ ช่องในฝ้าเพดาน หรือฝังในผนัง เส้นขีดขวางพร้อมตัวเลข หมายถึง 2 จำนวนสาย หากไม่มีแสดง หมายถึง สายไฟ ๒ เส้น
- สายไฟฟ้าในท่อร้อยสายฝังในพื้น
- ELECTRICAL UNDERGROUND RACEWAY เส้นขีดขวาง หมายถึงจำนวนสาย หากไม่มีแสดง หมายถึง สายไฟ ๒ เส้น
- LA-1.3.5 สายไฟฟ้าร้อยในท่อ เดินไปยังแผงสวิทช์จ่ายไฟฟ้า LP วงจรไฟฟ้าย่อยที่ ๑, ๓ และ ๕
- เส้นสายขึ้นหรือลง

15 A. 250 V.

ข้อกำหนดทั่วไป

1. การติดตั้งวงระบบไฟฟ้าให้เป็นไปตามกฎการติดตั้งทางไฟฟ้าของการไฟฟ้าส่วนภูมิภาค วสท. และIEC STANDARD ยกเว้นที่ระบุเป็นอย่างอื่น
2. สายไฟฟ้า สายโทรศัพท์ สายโทรทัศน์ และสายไฟอื่นๆ ให้เดินร้อยในท่อร้อยสายไฟฟ้า ชนิด IMC ฝังเพดานและที่ระบุเป็นอย่างอื่น
3. การเดินสายไฟในบริเวณที่มีฝ้าเพดาน ให้ใช้สายไฟฟ้าชนิด IEC 01 เดินร้อยในท่อร้อยสายไฟฟ้าชนิด โดยให้ติดตั้ง EMT ฝังซ่อนในผนัง และเหนือฝ้าเพดาน
4. การเดินสายไฟในบริเวณใต้ดิน ให้ใช้สายไฟฟ้าชนิด , NYY เดินร้อยในท่อร้อยสายไฟฟ้าชนิด HDPE PN6
5. ท่อร้อยสายไฟฟ้าให้ใช้ขนาด 15 mm. ยกเว้นที่ระบุเป็นอย่างอื่น
6. ท่อร้อยสายไฟฟ้าของวงจรไฟฟ้าย่อยที่แสดงในแบบแปลนแสดงว่าและเต้ารับทั่วไป เป็นเพียงการแสดงวงจรไฟฟ้า ไม่ได้ระบุตำแหน่งการติดตั้งที่แน่นอน
7. ยกเว้นที่ระบุเป็นอย่างอื่นในแบบ สายไฟฟ้าของวงจรไฟฟ้า ไม่ได้ระบุตำแหน่งการติดตั้งที่แน่นอน ย่อยให้ใช้ขนาดดังนี้
   - ขนาด 2.5 ตร.มม. สำหรับวงจรไฟฟ้าย่อย 18A
   - ขนาด 4 ตร.มม. สำหรับวงจรไฟฟ้าย่อย 20A
   - ขนาด 6 ตร.มม. สำหรับวงจรไฟฟ้าย่อย 30A
   - ขนาด 10 ตร.มม. สำหรับวงจรไฟฟ้าย่อย 40A
8. สายอ่อนสำหรับวงจรไฟฟ้าย่อย เต้ารับไฟฟ้า เครื่องปรับอากาศ เครื่องทำน้ำร้อน และปั๊ม ให้ใช้ขนาด 1.5, 2.5 และ 4 ตร.มม. สำหรับวงจรไฟฟ้าย่อย ไม่เกิน 16A, 20A และ 40A ตามลำดับ
9. สีของฉนวนของสายไฟฟ้า ให้เป็นดังนี้ เฟสเอ-สีน้ำตาล เฟสบี-สีดำ เฟสซี-สีเทา นิวตรอน-สีฟ้า และสายดิน-สีเขียวแถบเหลือง (IEC 60227)
10. จำนวนสายไฟฟ้าชนิด IEC 01 สูงสุดในท่อ ให้เป็นดังนี้

ขนาดสาย (ตร.มม.)	ขนาดท่อ		
	Ø$\frac{1}{2}$" (16 mm.)	Ø$\frac{3}{4}$" (20 mm.)	Ø1" (25 mm.)
2.5	4	8	13
4	3	5	9
6	2	4	7
10	1	3	4

11. จำนวนสายไฟฟ้าชนิด 1C-NYY สูงสุดในท่อ ให้เป็นดังนี้

ขนาดสาย (ตร.มม.)	ขนาดท่อ		
	Ø1" (25 mm.)	Ø1$\frac{1}{4}$" (32 mm.)	Ø1$\frac{1}{2}$" (40 mm.)
2.5	2	4	7
4	1	3	6
6	1	3	5
10	1	2	4

12. บาลาสต์สำหรับหลอดฟลูออเรสเซนต์ ให้ใช้ชนิด LPF, STARTER START, tw 120°C หรือตามที่ระบุในตาราง โคมไฟแสงสว่าง
13. หลอด COMPACT FLUORESCENT ให้ใช้ชนิด ELECTRONIC BALLAST ยกเว้นที่ระบุเป็นอย่างอื่น
14. หลอดฟลูออเรสเซนต์ และ หลอด COMPACT FLUORESCENT ให้ใช้สี COOL WHITE หรือตามที่ผู้ออกแบบสถาปัตย์กำหนด
15. ขั้วรับหลอดฟลูออเรซเซนต์แบบใช้ชนิด ROTARY SPRING LOCK ยกเว้นที่ระบุในแบบ และขั้วรับหลอด COMPACT FLUORESCENT ให้ใช้ชนิด E27 PORCELAIN ยกเว้นที่ระบุเป็นอย่างอื่น
16. สวิทช์ไฟฟ้าแสงสว่างที่อยู่ใกล้กันตามที่แสดงในแบบ ให้ติดตั้งรวมกัน โดยใช้กล่องสวิทช์ และฝาครอบเดียวกัน หรือตามที่ระบุในแบบตกแต่งภายใน
17. สวิทช์ไฟฟ้าแสงสว่างและเต้ารับไฟฟ้าทั่วไปให้ใช้ขนาด 15 A. 250 V.
18. ยกเว้นที่ระบุในแบบเป็นอย่างอื่น ความสูงของอุปกรณ์ไฟฟ้าโดยทั่วไปให้เป็นดังนี้

สวิทช์ไฟฟ้าแสงสว่าง	1.20	ม.	จากพื้นถึงกึ่งกลางฝาครอบ
เต้ารับทั่วๆ	0.30	ม.	จากพื้นถึงกึ่งกลางฝาครอบ
แผงสวิทช์จ่ายไฟฟ้ากำลัง	1.80	ม.	จากพื้นถึงขอบบนตู้

อักษรย่อ

A	AMPERE
AF	AMPERE FRAME
AFF	ABOVE FINISHED FLOOR
AT	AMPERE TRIP
AUX	AUXILIARY
A/C	AIR-CONDITIONING
ELCB	EARTH LEAKAGE CIRCUIT BREAKER
EMT	ELECTRICAL METALLIC TUBING
FL	FLUORESCENT
FLEX	FLEXIBLE
FM	FREQUENCY MODULATION
F/A	FIRE ALARM
G	GROUND
GRD	GROUND
HDPE	HIGH DENSITY POLYETHYLENE CONDUIT
Hz	CYCLE
IMC	INTERMEDIATE METALLIC CONDUIT
KA	KILO-AMPERE
KAIC	INTERRUPTING CURRENT IN KILO-AMPERE
KW	KILOWATT
KWH	KILOWATT-HOUR
MATV	MASTER ANTENNA TELEVISION
N	NEUTRAL
N/C	NORMALLY CLOSED
N/O	NORMALLY OPEN
P	POLE
PEA	PROVINCIAL ELECTRICITY AUTHORITY
PVC	POLYVINYL CHLORIDE CONDUIT
RCPT	RECEPTACLE
S/N	SOLID NEUTRAL
TV	TELEVISION
TYP	TYPICAL
U/G	UNDERGROUND
V	VOLT
VA	VOLT-AMPERE
W	WATT
WP	WEATHER PROOF
W/H	WATER HEATER

สำนักงานโยธาธิการและผังเมืองจังหวัดน่าน
กรมโยธาธิการและผังเมือง

โครงการก่อสร้างอาคารชุดพักอาศัย
ของข้าราชการ จำนวน 14 ยูนิต
(โครงสร้างรับแผ่นดินไหว)

เจ้าของ : ด่านศุลกากรทุ่งช้าง

สถานที่ : ต.ปอน อ.ทุ่งช้าง จ.น่าน

เห็นชอบ

ลงชื่อ ... ธ.ก.ย.66
(นางบุญจิรา เจริญศักดิ์)
โยธาธิการและผังเมืองจังหวัดน่าน

หัวหน้ากลุ่มงานวิชาการโยธาธิการ

ลงชื่อ ... ธ.ค.66
(นายเกรียงไกร ทองเนื้อห้า)
วิศวกรโยธาชำนาญการ

สถาปนิก

น.ส.อรกานต์ ไลไธสง สถาปนิกปฏิบัติการ ... 8/ก.พ./66

.../.../...

วิศวกร

จ.ส.อ.ธีรญยวัตร บุญมาประ วิศวกรโยธาชำนาญการ ... 8/ก.พ./66

นายนิติกร สุขใจ พนักงานวิศวกรโยธา ... 8 ก.พ.66

สำรวจ

นายวะวุฒิ สวนชิ พนักงานโยธา ... 8/ก.พ./66

.../.../...

เขียนแบบ

น.ส.อรกานต์ ไลไธสง สถาปนิกปฏิบัติการ ... 8/ก.พ./66

นายนิติกร สุขใจ พนักงานวิศวกรโยธา ... 8/ก.พ./66

แสดงแบบ

รายการประกอบแบบไฟฟ้า

มาตราส่วน	1:125
วัน/เดือน/ปี	8 กุมภาพันธ์ 2566
เลขที่แบบ	สยผจ.นน.03/2566
แผ่นที่ EE-01	จำนวนแผ่น 43/51

หมายเหตุ

แบบนี้สงวนลิขสิทธิ์ ห้ามนำส่วนหนึ่งส่วนใดหรือทั้งหมดไปใช้ผลิตเพราะโดยมิได้รับอนุญาต
ห้ามวัดระยะจากแบบ ให้ยึดระยะตามตัวเลขที่ระบุไว้ในแบบเป็นหลัก หากมีการแก้ไขหรือเปลี่ยนแปลงใดๆให้อยู่ในดุลยพินิจของวิศวกรหรือสถาปนิกผู้ออกแบบ ก่อนดำเนินการใดๆทุกครั้ง

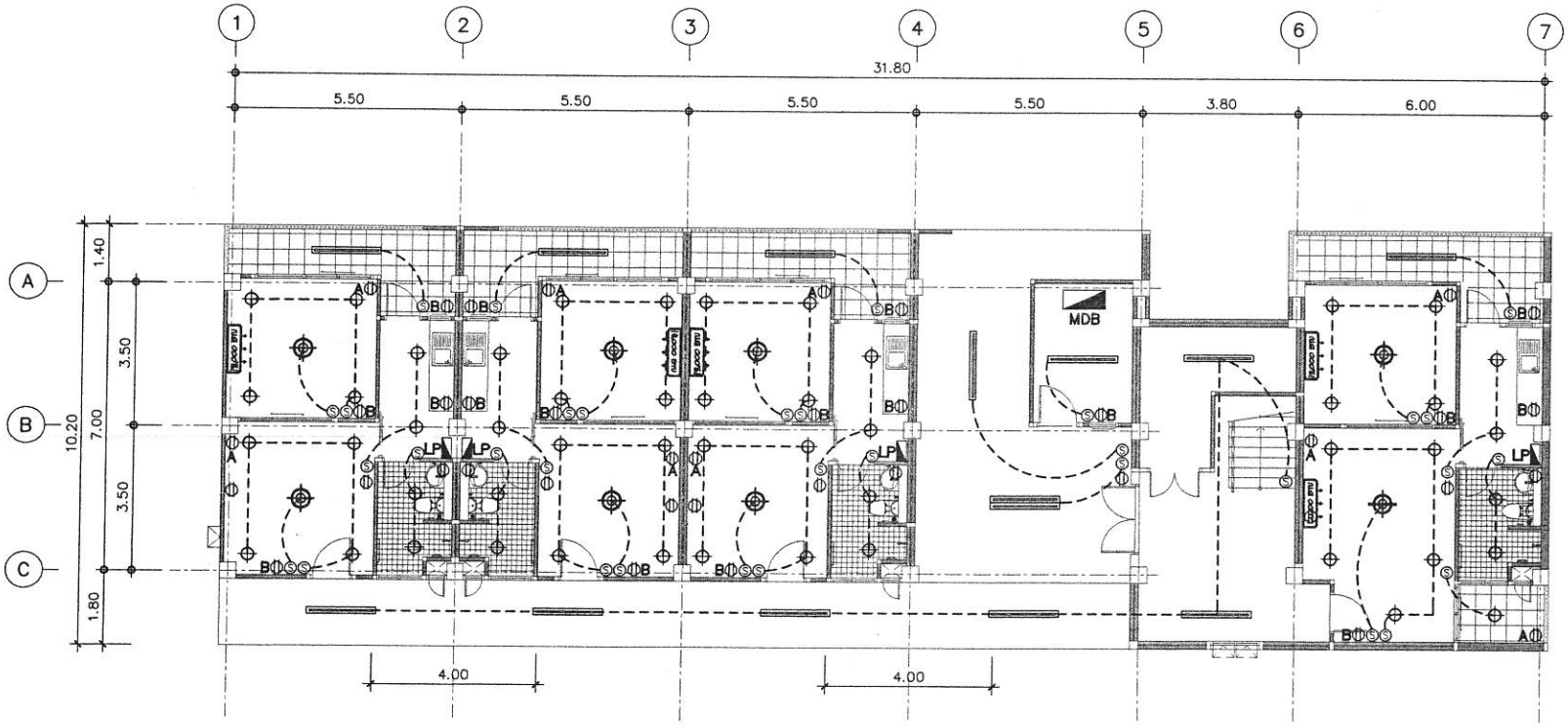

แปลนไฟฟ้าชั้นที่ 1

มาตราส่วน 1:125

รายการสัญลักษณ์ประกอบแบบไฟฟ้า

สัญลักษณ์	รายการ
	โคม down Light หลอด Led 9 w. ขนาด 5 นิ้ว
	โคมไฟฟ้าฟลูออเรสเซนต์ หลอด 18 w. แบบกันฝุ่น
	โคมไฟฟ้าฟลูออเรสเซนต์ หลอด 36 w. แบบกันฝุ่น
	โคมไฟฟ้าเพดาน LED 36 w. ขนาด 16 นิ้ว Daylight
S	สวิทช์เปิด- ปิด
A	เต้ารับไฟฟ้าเสียบคู่แบบมีกราวด์ ติดตั้งสูงจากพื้น +0.30
B	เต้ารับไฟฟ้าเสียบคู่แบบมีกราวด์ ติดตั้งสูงจากพื้น +1.30
LP	แผงควบคุมไฟฟ้าย่อย
MDB	แผงควบคุมไฟฟ้าหลัก
~~12,000 BTU~~	~~เครื่องปรับอากาศ ขนาด 9,000 BTU~~
12,000 BTU	เครื่องปรับอากาศ ขนาด 12,000 BTU
-----	สายไฟฟ้า

หมายเหตุ : ให้ผู้รับจ้างเสนอ Shop drawing งานระบบไฟฟ้า ต่อคณะกรรมการตรวจรับพัสดุผ่านผู้ควบคุมงาน เพื่อพิจารณาอนุมัติก่อนดำเนินการก่อสร้างอย่างเคร่งครัด โดยให้ผู้ได้รับใบประกอบวิชาชีพสามัญวิศกรขึ้นไป (สาขาวิศวกรรมไฟฟ้า) เป็นผู้รับรอง เท่านั้น

สำนักงานโยธาธิการและผังเมืองจังหวัดน่าน
กรมโยธาธิการและผังเมือง

โครงการก่อสร้างอาคารชุดพักอาศัย
ของข้าราชการ จำนวน 14 ยูนิต
(โครงสร้างรับแผ่นดินไหว)

เจ้าของ : ด่านศุลกากรทุ่งช้าง

สถานที่ : ต.ปอน อ.ทุ่งช้าง จ.น่าน

เห็นชอบ
(นางบุญจิรา เจริญศักดิ์)
โยธาธิการและผังเมืองจังหวัดน่าน

หัวหน้ากลุ่มงานวิชาการโยธาธิการ
(นายเกรียงไกร ทองเนื้อห้า)
วิศวกรโยธาชำนาญการ

สถาปนิก
น.ส.อรกานต์ ไลไธสง สถาปนิกปฏิบัติการ

วิศวกร
จ.ส.อ.ธีรุญยวัตร บุญมาประ วิศวกรโยธาชำนาญการ
นายนิติกร สุขใจ พนักงานวิศวกรโยธา

ตรวจ
นายวรวุฒิ สวนธิ พนักงานโยธา

เขียนแบบ
น.ส.อรกานต์ ไลไธสง สถาปนิกปฏิบัติการ
นายนิติกร สุขใจ พนักงานวิศวกรโยธา

แสดงแบบ
แปลนไฟฟ้าชั้นที่ 1

มาตราส่วน	1:125
วัน/เดือน/ปี	8 กุมภาพันธ์ 2566
เลขที่แบบ	สยผจ.นน.03/2566
แผ่นที่	EE-02
จำนวนแผ่น	44/51

หมายเหตุ
แบบนี้สงวนลิขสิทธิ์ ห้ามนำส่วนหนึ่งส่วนใดหรือทั้งหมดไปใช้เผยแพร่โดยมิได้รับอนุญาต ห้ามวิศวะอะจากแบบ ให้ยึดระยะตามตัวเลขที่ระบุไว้ในแบบเป็นหลัก หากมีการแก้ไขหรือเปลี่ยนแปลงใดๆให้อยู่ในดุลพินิจของวิศวกรหรือสถาปนิกผู้ออกแบบ ก่อนดำเนินการใดๆทุกครั้ง

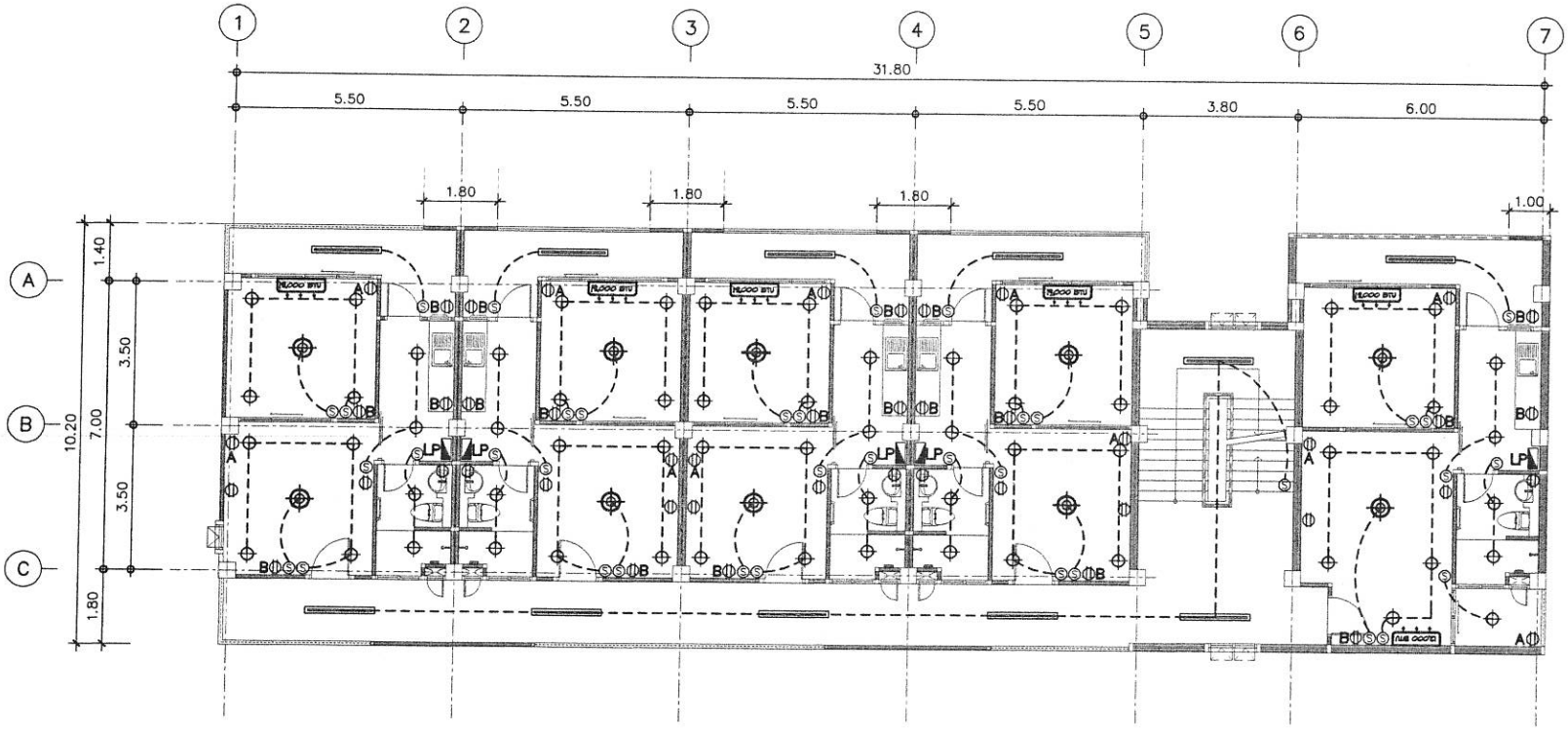

แปลนไฟฟ้าชั้นที่ 2

มาตราส่วน 1:125

รายการสัญลักษณ์ประกอบแบบไฟฟ้า

สัญลักษณ์	รายการ
	โคม down Light หลอด Led 9 w. ขนาด 5 นิ้ว
	โคมไฟฟ่ลูออเรสเซนต์ หลอด 18 w. แบบกันฝุ่น
	โคมไฟฟ่ลูออเรสเซนต์ หลอด 36 w. แบบกันฝุ่น
	โคมไฟฝังเพดาน LED 36 w. ขนาด 16 นิ้ว Daylight
S	สวิทช์เปิด- ปิด
A	เต้ารับไฟฟ้าเสียบคู่แบบมีกราวด์ ติดตั้งสูงจากพื้น +0.30
B	เต้ารับไฟฟ้าเสียบคู่แบบมีกราวด์ ติดตั้งสูงจากพื้น +1.30
LP	แผงควบคุมไฟฟ้าย่อย
MDB	แผงควบคุมไฟฟ้าหลัก
~~9,000 BTU~~	~~เครื่องปรับอากาศ ขนาด 9,000 BTU~~
12,000 BTU	เครื่องปรับอากาศ ขนาด 12,000 BTU
- - - - -	สายไฟฟ้า

13 กพ.66

หมายเหตุ : ให้ผู้รับจ้างเสนอ Shop drawing งานระบบไฟฟ้า ต่อคณะกรรมการตรวจรับพัสดุผ่านผู้ควบคุมงาน
เพื่อพิจารณาอนุมัติก่อนดำเนินการก่อสร้างอย่างเคร่งครัด โดยให้ผู้ได้รับใบประกอบวิชาชีพสามัญวิศกรขึ้นไป (สาขาวิศวกรรมไฟฟ้า) เป็นผู้รับรอง เท่านั้น

สำนักงานโยธาธิการและผังเมืองจังหวัดน่าน
กรมโยธาธิการและผังเมือง

โครงการก่อสร้างอาคารชุดพักอาศัย
ของข้าราชการ จำนวน 14 ยูนิต
(โครงสร้างรับแผ่นดินไหว)

เจ้าของ : ด่านศุลกากรทุ่งช้าง

สถานที่ : ต.ปอน อ.ทุ่งช้าง จ.น่าน

เห็นชอบ
8 กพ.66
(นางบุญจิรา เจริญศักดิ์)
โยธาธิการและผังเมืองจังหวัดน่าน

หัวหน้ากลุ่มงานวิชาการโยธาธิการ
8 กพ.66
(นายเกรียงไกร ทองเนื้อห้า)
วิศวกรโยธาชำนาญการ

สถาปนิก
น.ส.อรกานต์ ไลไธสง สถาปนิกปฏิบัติการ 8/กพ./66
.../.../...

วิศวกร
จ.ส.อ.ธีรุญยวัศร บุญมาประ วิศวกรโยธาชำนาญการ 8/กพ./66
นายนิติกร สุขใจ พนักงานวิศวกรโยธา 8 กพ.66

สำรวจ
นายวรวุฒิ สวนธิ พนักงานโยธา 8/กพ./66
.../.../...

เขียนแบบ
น.ส.อรกานต์ ไลไธสง สถาปนิกปฏิบัติการ .../.../...
นายนิติกร สุขใจ พนักงานวิศวกรโยธา 8/กพ./66

แสดงแบบ
แปลนไฟฟ้าชั้นที่ 2

มาตราส่วน	1:125
วัน/เดือน/ปี	8 กุมภาพันธ์ 2566
เลขที่แบบ	สยผจ.นน.03/2566
แผ่นที่ EE-03	จำนวนแผ่น 45/51

หมายเหตุ
แบบนี้สงวนลิขสิทธิ์ ห้ามนำส่วนหนึ่งส่วนใด หรือทั้งหมดไปใช้ผลแพร่โดยมิได้รับอนุญาต ห้ามวัดระยะจากแบบ ให้มีระยะตามตัวเลขที่ระบุไว้ในแบบเป็นหลัก หากมีการแก้ไขหรือเปลี่ยนแปลงใดๆให้อยู่ในดุลพินิจของวิศวกรหรือสถาปนิกผู้ออกแบบ ก่อนดำเนินการใดๆทุกครั้ง

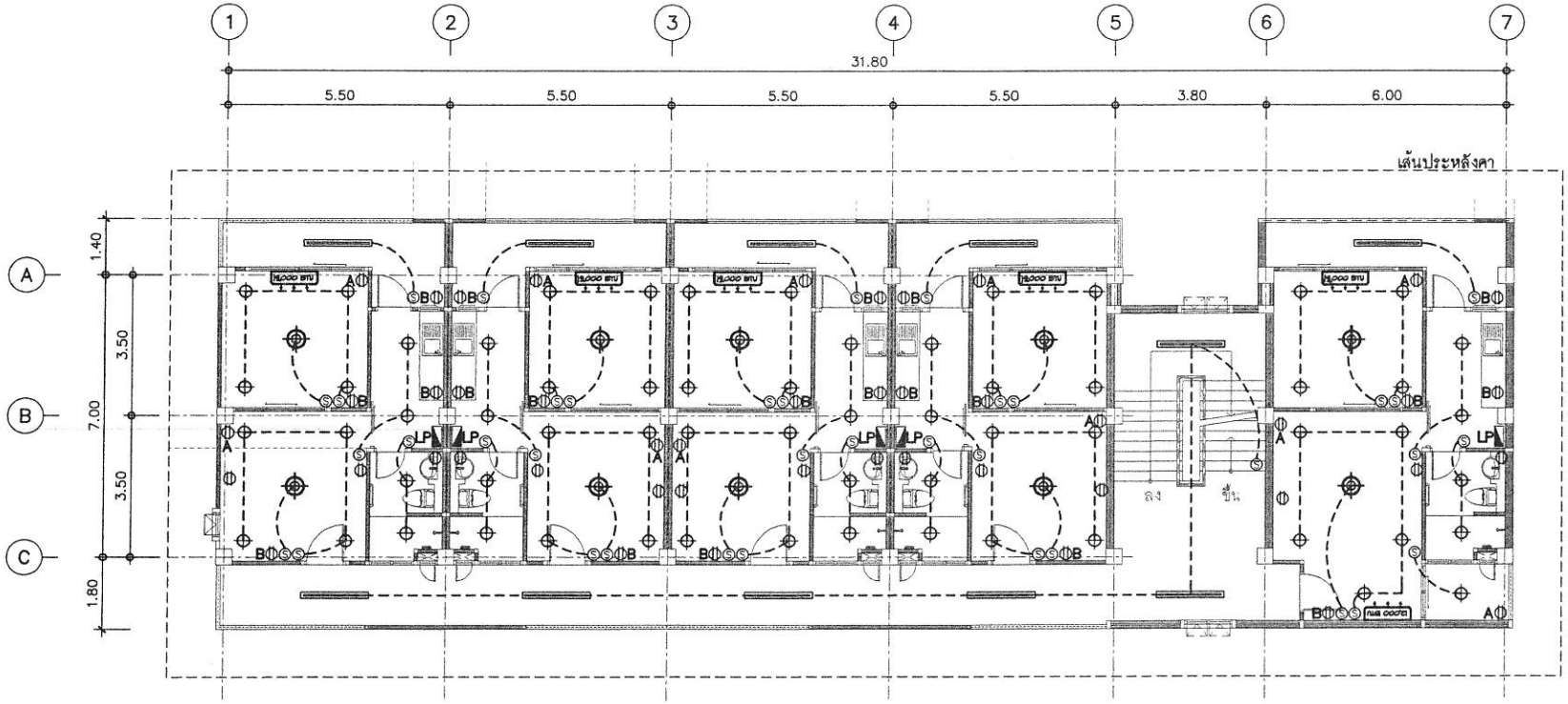

แปลนไฟฟ้าชั้นที่ 3

มาตราส่วน 1:125

รายการสัญลักษณ์ประกอบแบบไฟฟ้า

สัญลักษณ์	รายการ
⊕	โคม down Light หลอด Led 9 w. ขนาด 5 นิ้ว
▭	โคมไฟฟลูออเรสเซนต์ หลอด 18 w. แบบกันฝุ่น
▭	โคมไฟฟลูออเรสเซนต์ หลอด 36 w. แบบกันฝุ่น
⊕	โคมไฟฝ้าเพดาน LED 36 w. ขนาด 16 นิ้ว Doylight
Ⓢ	สวิทช์เปิด- ปิด
⦶A	เต้ารับไฟฟ้าเสียบคู่แบบมีกราวด์ ติดตั้งสูงจากพื้น +0.30
⦶B	เต้ารับไฟฟ้าเสียบคู่แบบมีกราวด์ ติดตั้งสูงจากพื้น +1.30
LP	แผงควบคุมไฟฟ้าย่อย
MDB	แผงควบคุมไฟฟ้าหลัก
~~9,000 BTU~~	~~เครื่องปรับอากาศ ขนาด 9,000 BTU~~
12,000 BTU	เครื่องปรับอากาศ ขนาด 12,000 BTU
- - - - -	สายไฟฟ้า

หมายเหตุ : ให้ผู้รับจ้างเสนอ Shop drawing งานระบบไฟฟ้า ต่อคณะกรรมการตรวจรับพัสดุผ่านผู้ควบคุมงาน
เพื่อพิจารณาอนุมัติก่อนดำเนินการก่อสร้างอย่างเคร่งครัด โดยให้ผู้ได้รับใบประกอบวิชาชีพสามัญวิศกรขึ้นไป (สาขาวิศวกรรมไฟฟ้า) เป็นผู้รับรอง เท่านั้น

สำนักงานโยธาธิการและผังเมืองจังหวัดน่าน
กรมโยธาธิการและผังเมือง

โครงการก่อสร้างอาคารชุดพักอาศัย
ของข้าราชการ จำนวน 14 ยูนิต
(โครงสร้างรับแผ่นดินไหว)

เจ้าของ : ด่านศุลกากรทุ่งช้าง

สถานที่ : ต.ปอน อ.ทุ่งช้าง จ.น่าน

เห็นชอบ
8 กพ.66
(นางบุญศิรา เจริญศักดิ์)
โยธาธิการและผังเมืองจังหวัดน่าน

หัวหน้ากลุ่มงานวิชาการโยธาธิการ
8 กุม.66
(นายเกรียงไกร ทองเนื้อห้า)
วิศวกรโยธาชำนาญการ

สถาปนิก
น.ส.อรกานต์ ไลไธสง
สถาปนิกปฏิบัติการ
8/.กพ./.66

วิศวกร
จ.ส.อ.ธิรุญยวัตร บุญมาปะ
วิศวกรโยธาชำนาญการ
8/กพ/66
นายนิติกร สุขใจ
หนักงานวิศวกรโยธา
8 กพ. 66

ตำรวจ
นายวรวุฒิ สวนธิ
พนักงานโยธา
8/ส.ค./66

เขียนแบบ
น.ส.อรกานต์ ไลไธสง
สถาปนิกปฏิบัติการ
8/กพ./66
นายนิติกร สุขใจ
หนักงานวิศวกรโยธา
8/กพ./66

แสดงแบบ
แปลนไฟฟ้าชั้นที่ 3

มาตราส่วน	1:125
วัน/เดือน/ปี	8 กุมภาพันธ์ 2566
เลขที่แบบ	สยผจ น.น.03/2566
แผ่นที่	EE-04
จำนวนแผ่น	46/51

หมายเหตุ
แบบนี้สงวนลิขสิทธิ์ ห้ามนำส่วนหนึ่งส่วนใดหรือทั้งหมดไปใช้เผยแพร่โดยมิได้รับอนุญาต ห้ามวัดระยะจากแบบ ให้ถือระยะตามตัวเลขที่ระบุไว้ในแบบเป็นหลัก หากมีการแก้ไขหรือเปลี่ยนแปลงใดๆให้อยู่ในดุลพินิจของวิศวกรหรือสถาปนิกผู้ออกแบบ ก่อนดำเนินการใดๆทุกครั้ง

LOAD SCHEDULE

LOAD SCHEDULE

PANEL NO : LP1-LP14 ELECTRICAL SYSTEM : 1ø, 3w, 230 v, 50Hz

MAX CKT : 6 LOCATION : FL1-FL3 MOUTED : WALL

DIAGRAM: L N

CKT NO.	DESCRIPTION	CIRCUIT BREAKER P	AT	AF	IC	CABLE SECTION (sq.mm)	TYPE	CONDUIT DIA (MM.)	TYPE	LOAD CONNECTION(VA)
1	LIGHTING	1	16	50	IC ≥ 6 kA	2X2.5/1X2.5(G)	IEC01	1/2	EMT	450
2	RECEPTACLE	1	16	50		2X2.5/1X2.5(G)	IEC01	1/2	EMT	900
3	AIR CONDITION	1	16	50		2X2.5/1X2.5(G)	IEC01	1/2	EMT	1500
4	AIR CONDITION	1	16	50		2X2.5/1X2.5(G)	IEC01	1/2	EMT	1500
5	SPARE	1	16	50		2X2.5/1X2.5(G)	IEC01	1/2	EMT	825
6	SPARE	1	16	50		2X2.5/1X2.5(G)	IEC01	1/2	EMT	825
	MAIN BREAKER: ☑ LUG : ☐	2	30	50		CONDUCTOR : 2x6/4G sq.mmIEC01				
	BUS PHASE : 50 A					WIRING IN CONDUIT 3/4" DIA EMT				100% LOAD: 6000 VA
	INCOME LINE : MDB									

LOAD SCHEDULE

LOAD SCHEDULE

PANEL NO : MDB ELECTRICAL SYSTEM : 3ø, 4w, 380/230 v, 50Hz

MAX CKT : 18 LOCATION : 1 FL MOUTED : WALL

DIAGRAM: R S T

CKT NO.	DESCRIPTION	CIRCUIT BREAKER P	AT	AF	IC	CABLE SECTION (sq.mm)	TYPE	CONDUIT DIA (MM.)	TYPE	LOAD CONNECTION(VA) R	S	T
1	LP1	1	30	50	IC > 16 kA	2X6/1X4(G)	IEC01	3/4	EMT	6000		
2	LP2	1	30	50		2X6/1X4(G)	IEC01	3/4	EMT		6000	
3	LP3	1	30	50		2X6/1X4(G)	IEC01	3/4	EMT			6000
4	LP4	1	30	50		2X6/1X4(G)	IEC01	3/4	EMT	6000		
5	LP5	1	30	50		2X6/1X4(G)	IEC01	3/4	EMT		6000	
6	LP6	1	30	50		2X6/1X4(G)	IEC01	3/4	EMT			6000
7	LP7	1	30	50		2X6/1X4(G)	IEC01	3/4	EMT	6000		
8	LP8	1	30	50		2X6/1X4(G)	IEC01	3/4	EMT		6000	
9	LP9	1	30	50		2X6/1X4(G)	IEC01	3/4	EMT			6000
10	LP10	1	30	50		2X6/1X4(G)	IEC01	3/4	EMT	6000		
11	LP11	1	30	50		2X6/1X4(G)	IEC01	3/4	EMT		6000	
12	LP12	1	30	50		2X6/1X4(G)	IEC01	3/4	EMT			6000
13	LP13	1	30	50		2X6/1X4(G)	IEC01	3/4	EMT	6000		
14	LP14	1	30	50		2X6/1X4(G)	IEC01	3/4	EMT		6000	
15	SPARE	1	20	50		2X4/1X2.5(G)	IEC01	1/2	EMT			1500
16	SPARE	1	20	50		2X4/1X2.5(G)	IEC01	1/2	EMT			1500
17	SPARE	1	20	50		2X4/1X2.5(G)	IEC01	1/2	EMT			1500
18	SPARE	1	20	50		2X4/1X2.5(G)	IEC01	1/2	EMT			1500
	MAIN BREAKER: ☑ LUG : ☐	3	150	150		CONDUCTOR : 4x70/16G sq.mm IEC01				30000	30000	30000
	BUS PHASE : 150 A					WIRING IN CONDUIT 2" DIA EMT				100% LOAD: 90000 VA		
	INCOME LINE : MDB											

หมายเหตุ : ให้ผู้รับจ้างเสนอ Shop drawing งานระบบไฟฟ้า ต่อคณะกรรมการตรวจรับพัสดุผ่านผู้ควบคุมงาน
เพื่อพิจารณาอนุมัติก่อนดำเนินการก่อสร้างอย่างเคร่งครัด โดยให้ผู้ได้รับใบประกอบวิชาชีพสามัญวิศกรชึ้นไป (สาขาวิศวกรรมไฟฟ้า) เป็นผู้รับรอง เท่านั้น

สำนักงานโยธาธิการและผังเมืองจังหวัดน่าน
กรมโยธาธิการและผังเมือง

โครงการก่อสร้างอาคารชุดพักอาศัย
ของข้าราชการ จำนวน 14 ยูนิต
(โครงสร้างรับแผ่นดินไหว)

เจ้าของ : ด่านศุลกากรทุ่งช้าง

สถานที่ : ต.ปอน อ.ทุ่งช้าง จ.น่าน

เห็นชอบ
8 ก.พ.66
(นางบุญจิรา เจริญศักดิ์)
โยธาธิการและผังเมืองจังหวัดน่าน

หัวหน้ากลุ่มงานวิชาการโยธาธิการ
8 ก.พ.66
(นายเกรียงไกร ทองเนื้อห้า)
วิศวกรโยธาชำนาญการ

สถาปนิก
น.ส.อรกานต์ ไลไธสง
สถาปนิกปฏิบัติการ 8/ก.พ./66

วิศวกร
จ.ส.อ.สิรุญยวัศร บุญมาปะ
วิศวกรโยธาชำนาญการ 8/ก.พ./66
นายนิติกร สุขใจ
พนักงานวิศวกรโยธา 8 ก.พ. 66

สำรวจ
นายวรวุฒิ สวนชิ
พนักงานโยธา 8/ก.พ./66

เขียนแบบ
น.ส.อรกานต์ ไลไธสง
สถาปนิกปฏิบัติการ 8/ก.พ./66
นายนิติกร สุขใจ
พนักงานวิศวกรโยธา 8/ก.พ./66

แสดงแบบ
Schedule Load

มาตราส่วน 1:125
วัน/เดือน/ปี 8 กุมภาพันธ์ 2566
เลขที่แบบ สยผจ.นน.03/2566
แผ่นที่ EE-05
จำนวนแผ่น 47/51

หมายเหตุ
แบบนี้สงวนลิขสิทธิ์ ห้ามนำส่วนหนึ่งส่วนใด หรือทั้งหมดไปใช้ผลิตซ้ำโดยมิได้รับอนุญาต ห้ามวัดระยะจากแบบ ให้ถือระยะตามตัวเลขที่ระบุไว้ในแบบเป็นหลัก หากมีการแก้ไขหรือเปลี่ยนแปลงใดๆให้อยู่ในดุลพินิจของวิศวกรหรือสถาปนิกผู้ออกแบบ ก่อนดำเนินการใดๆทุกครั้ง

สัญลักษณ์งานระบบสุขาภิบาล

สัญลักษณ์	ความหมาย
S	ท่อระบายน้ำโสโครก
W	ท่อระบายน้ำทิ้ง
V	ท่อระบายอากาศ
CW	ท่อน้ำประปา
K	ท่อระบายน้ำทิ้งจากครัว หรือ SINK.
	ท่องอขึ้น
	ท่องอลง
FD.	รูระบายน้ำทิ้งที่พื้น
FCO.	จุกเปิดล้างท่อบนพื้น
CO	จุกเปิดล้างท่อใต้พื้น
	ปลั๊กอุดปลายท่อ
AVC.	ฝาเปิดท่อระบายอากาศ
AVC.	ฝาเปิดท่อระบายอากาศ ชนิดออกด้านข้าง
	ประตูน้ำ GATE VALVE
M	มาตรวัดน้ำ
	ข้อต่ออ่อนชนิดยางสังเคราะห์ (ใช้กับงานระบายน้ำ)
	ข้อต่อลด
C.	ก๊อกน้ำ , ก๊อกสนาม
SH.	ฝักบัว
WC.	ส้วม
LAV.	อ่างล้างหน้า
DC.	ถังดับเพลิงชนิดเคมีแห้ง ABC (6A-20B 15 lbs.) มอก.332
CO_2	ถังดับเพลิงชนิด CO_2 ไม่น้อยกว่า 10-BC มาตรฐาน UL (10 lbs.)

ชนิดท่อที่ใช้ในการก่อสร้าง

ท่อ	สัญลักษณ์	ชนิดท่อ	ความลาดในแนวนอน
โสโครก	S.	ท่อ PVC. CLASS 8.5 ตามมาตรฐาน มอก. 17-2532	1 : 75
		ประกอบกับข้อต่อ มาตรฐาน มอก. 94-2517	
ระบายน้ำทิ้ง	W.	ท่อ PVC. CLASS 8.5 ตามมาตรฐาน มอก. 17-2532	1 : 75
		ประกอบกับข้อต่อ มาตรฐาน มอก. 94-2517	
ระบายอากาศ	V.	ท่อ PVC. CLASS 8.5 ตามมาตรฐาน มอก. 17-2532	-
		ประกอบกับข้อต่อ มาตรฐาน มอก. 94-2517	
ประปา	CW.	ท่อ PVC. CLASS 13.5 ตามมาตรฐาน มอก. 17-2532	-
		ประกอบกับข้อต่อ มาตรฐาน มอก. 94-2517	
ระบายน้ำฝน	R.	ท่อเหล็กอาบสังกะสี ประเภทที่ 2	1 : 75
		ตามมาตรฐาน มอก. 277	
ระบายน้ำ-รอบอาคาร	A/C	ท่อซิเมนต์ใยหิน	1 : 200

ขนาดท่อย่อยที่ต่อเข้าสุขภัณฑ์

สุขภัณฑ์	สัญลักษณ์	ขนาดท่อ (นิ้ว)			
		CW.	S.	V.	W.
โถส้วม (FT.)	WC.	3/4	4	2	-
อ่างล้างหน้า	LAV.	3/4	-	1 1/2	2
ฝักบัว	SH.	3/4	-	-	-
ก๊อกน้ำ	C.	3/4	-	-	-
ช่องระบายน้ำทิ้งที่พื้น	FD.	-	-	-	2

สำนักงานโยธาธิการและผังเมืองจังหวัดน่าน
กรมโยธาธิการและผังเมือง

โครงการก่อสร้างอาคารชุดพักอาศัย
ของข้าราชการ จำนวน 14 ยูนิต
(โครงสร้างรับแผ่นดินไหว)

เจ้าของ : ด่านศุลกากรทุ่งช้าง
สถานที่ : ต.ปอน อ.ทุ่งช้าง จ.น่าน

เห็นชอบ
(นางบุญจิรา เจริญศักดิ์)
โยธาธิการและผังเมืองจังหวัดน่าน

หัวหน้ากลุ่มงานวิชาการโยธาธิการ
(นายเกรียงไกร ทองเนื้อห้า)
วิศวกรโยธาชำนาญการ

สถาปนิก
น.ส.อรกานต์ ไลไธสง
สถาปนิกปฏิบัติการ
8/ก.พ./66

วิศวกร
จ.ส.อ.ธีรญยวัตร บุญมาประ
วิศวกรโยธาชำนาญการ
8/ก.พ./66
นายนิติกร สุขใจ
หนักงานวิศวกรโยธา
8 ก.พ. 66

สำรวจ
นายวรวุฒิ สวนธิ
หนักงานโยธา
8 ก.พ. 66

เขียนแบบ
น.ส.อรกานต์ ไลไธสง
สถาปนิกปฏิบัติการ
8/ก.พ./66
นายนิติกร สุขใจ
หนักงานวิศวกรโยธา
8/ก.พ./66

แสดงแบบ
รายการประกอบแบบสุขาภิบาล

มาตราส่วน	1:125
วัน/เดือน/ปี	8 กุมภาพันธ์ 2566
เลขที่แบบ	สยผจ.น.น.03/2566
แผ่นที่	SN-01
จำนวนแผ่น	48/51

หมายเหตุ
แบบนี้สงวนลิขสิทธิ์ ห้ามนำส่วนหนึ่งส่วนใดหรือทั้งหมดไปเผยแพร่โดยมิได้รับอนุญาต ห้ามวัดระยะจากแบบ ให้ถือระยะตามตัวเลขที่ระบุไว้ในแบบเป็นหลัก หากมีการแก้ไขหรือเปลี่ยนแปลงใดๆให้อยู่ในดุลพินิจของวิศวกรหรือสถาปนิกผู้ออกแบบ ก่อนดำเนินการใดๆทุกครั้ง

ถังบำบัดน้ำเสียสำเร็จรูป ชนิด เกรอะ-บ่อกรอง ไร้อากาศ
ขนาดบำบัดได้ไม่น้อยกว่า 6 ลบ.ม./วัน (กรณีติดตั้งใต้ผิวจราจร ให้จัดทำโครงสร้างรับน้ำหนักบรรทุก โดยให้ผ่านความเห็นชอบจากคณะกรรมการตรวจการจ้าง)
ผลิตภัณฑ์ HICLEAR รุ่น HC1,200N
PP รุ่น EC-35
DOS รุ่น DC-10Q
BIOTECH รุ่น BT-R7500 หรือเทียบเท่า (การติดตั้งเป็นไปตามมาตรฐานผู้ผลิต)

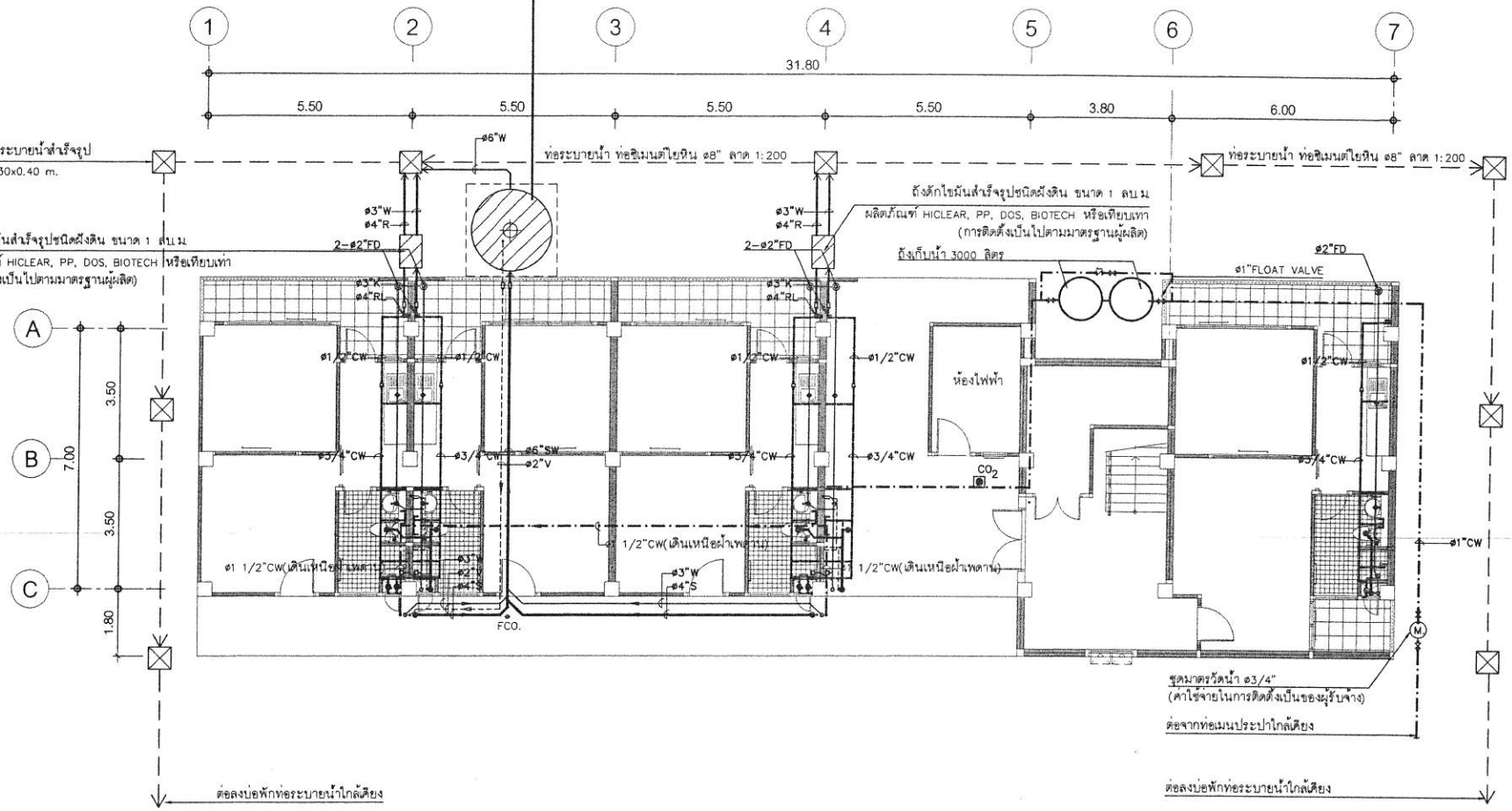

แปลนระบบสุขาภิบาลชั้นที่ 1

มาตราส่วน 1:125

หมายเหตุ : ให้ผู้รับจ้างเสนอ Shop drawing งานระบบไฟฟ้า ต่อคณะกรรมการตรวจรับพัสดุผ่านผู้ควบคุมงาน
เพื่อพิจารณาอนุมัติก่อนดำเนินการก่อสร้างอย่างเคร่งครัด โดยให้ผู้ได้รับใบประกอบวิชาชีพสามัญวิศกรขึ้นไป (สาขาวิศวกรรมสิ่งแวดล้อม) เป็นผู้รับรอง เท่านั้น

สำนักงานโยธาธิการและผังเมืองจังหวัดน่าน
กรมโยธาธิการและผังเมือง

โครงการก่อสร้างอาคารชุดพักอาศัย
ของข้าราชการ จำนวน 14 ยูนิต
(โครงสร้างรับแผ่นดินไหว)

เจ้าของ : ด่านศุลกากรทุ่งช้าง
สถานที่ : ต.ปอน อ.ทุ่งช้าง จ.น่าน

เห็นชอบ
8 ก.พ.66
(นางบุญจิรา เจริญศักดิ์)
โยธาธิการและผังเมืองจังหวัดน่าน

หัวหน้ากลุ่มงานวิชาการโยธาธิการ
8 ก.พ.66
(นายเกรียงไกร ทองเนื้อห้า)
วิศวกรโยธาชำนาญการ

สถาปนิก
น.ส.อรกานต์ ไลไชสง
สถาปนิกปฏิบัติการ
8/ก.พ./66

วิศวกร
จ.ส.อ.สิรุญยวัตร บุญมาปะ
วิศวกรโยธาชำนาญการ
8/ก.พ./66
นายนิติกร สุขใจ
พนักงานวิศวกรโยธา
8 ก.พ. 66

สำรวจ
นายวรวุฒิ สวนชิ
พนักงานโยธา
8/ก.พ./66

เขียนแบบ
น.ส.อรกานต์ ไลไชสง
สถาปนิกปฏิบัติการ
8/ก.พ./66
นายนิติกร สุขใจ
พนักงานวิศวกรโยธา
8/ก.พ./66

แสดงแบบ
แปลนระบบสุขาภิบาลชั้นที่ 1

มาตราส่วน	1:125
วัน/เดือน/ปี	8 กุมภาพันธ์ 2566
เลขที่แบบ	สยผจ.นน.03/2566
แผ่นที่	SN-02
จำนวนแผ่น	49/51

หมายเหตุ
แบบนี้มีงานลิขสิทธิ์ ห้ามนำส่วนหนึ่งส่วนใด หรือทั้งหมดไปใช้ผลแพร่โดยมิได้รับอนุญาต ห้ามวัดระยะจากแบบ ให้ถือระยะตามตัวเลขที่ระบุไว้ในแบบเป็นหลัก หากมีการแก้ไขหรือเปลี่ยนแปลงใดๆให้อยู่ในดุลพินิจของวิศวกรหรือสถาปนิกผู้ออกแบบ ก่อนดำเนินการใดๆทุกครั้ง

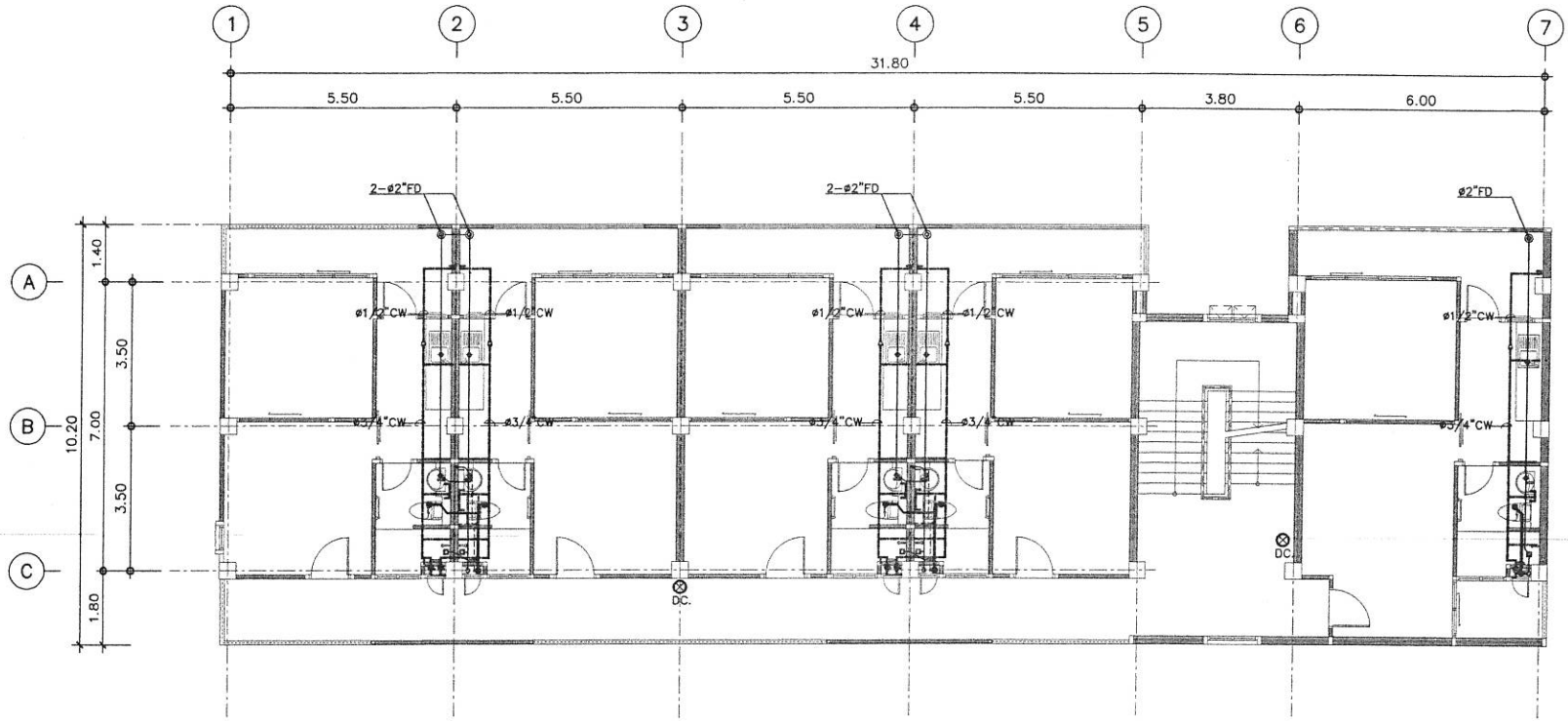

แปลนระบบสุขาภิบาลชั้นที่ 2

มาตราส่วน 1:125

หมายเหตุ : ให้ผู้รับจ้างเสนอ Shop drawing งานระบบไฟฟ้า ต่อคณะกรรมการตรวจรับพัสดุผ่านผู้ควบคุมงาน
เพื่อพิจารณาอนุมัติก่อนดำเนินการก่อสร้างอย่างเคร่งครัด โดยให้ผู้ได้รับใบประกอบวิชาชีพสามัญวิศกรชึ้นไป (สาขาวิศวกรรมสิ่งแวดล้อม) เป็นผู้รับรอง เท่านั้น

สำนักงานโยธาธิการและผังเมืองจังหวัดน่าน
กรมโยธาธิการและผังเมือง

โครงการก่อสร้างอาคารชุดพักอาศัย
ของข้าราชการ จำนวน 14 ยูนิต
(โครงสร้างรับแผ่นดินไหว)

เจ้าของ : ด่านศุลกากรทุ่งช้าง

สถานที่ : ต.ปอน อ.ทุ่งช้าง จ.น่าน

เห็นชอบ

9 กพ.66
(นางบุญจิรา เจริญศักดิ์)
โยธาธิการและผังเมืองจังหวัดน่าน

หัวหน้ากลุ่มงานวิชาการโยธาธิการ

9 กพ.66
(นายเกรียงไกร ทองเนื้อห้า)
วิศวกรโยธาชำนาญการ

สถาปนิก

น.ส.อรกานต์ ไลโยสง
สถาปนิกปฏิบัติการ
2/ก.พ./66

.../.../...

วิศวกร

จ.ส.อ.ธีรุญยวัศร บุญมาประ
วิศวกรโยธาชำนาญการ
8/ก.พ./66

นายนิติกร สุขใจ
พนักงานวิศวกรโยธา
9 กพ. 66

ตรวจ

นายวรวุฒิ สวนธิ
พนักงานโยธา
9/ก.พ./66

.../.../...

เขียนแบบ

น.ส.อรกานต์ ไลโยสง
สถาปนิกปฏิบัติการ
2/ก.พ./66

นายนิติกร สุขใจ
พนักงานวิศวกรโยธา
8/กพ./66

แสดงแบบ

แปลนระบบสุขาภิบาลชั้นที่ 2

มาตราส่วน	1:125
วัน/เดือน/ปี	8 กุมภาพันธ์ 2566
เลขที่แบบ	สยผจ.นน.03/2566
แผ่นที่	SN-03
จำนวนแผ่น	50/51

หมายเหตุ
แบบนี้สงวนลิขสิทธิ์ ห้ามนำส่วนหนึ่งส่วนใด หรือทั้งหมดไปเผยแพร่โดยมิได้รับอนุญาต ห้ามวัดระยะจากแบบ ให้มีระยะตามตัวเลขที่ระบุไว้ในแบบเป็นหลัก หากมีการแก้ไขหรือเปลี่ยนแปลงใดๆให้อยู่ในดุลพินิจของวิศวกรหรือสถาปนิกผู้ออกแบบ ก่อนดำเนินการใดๆทุกครั้ง

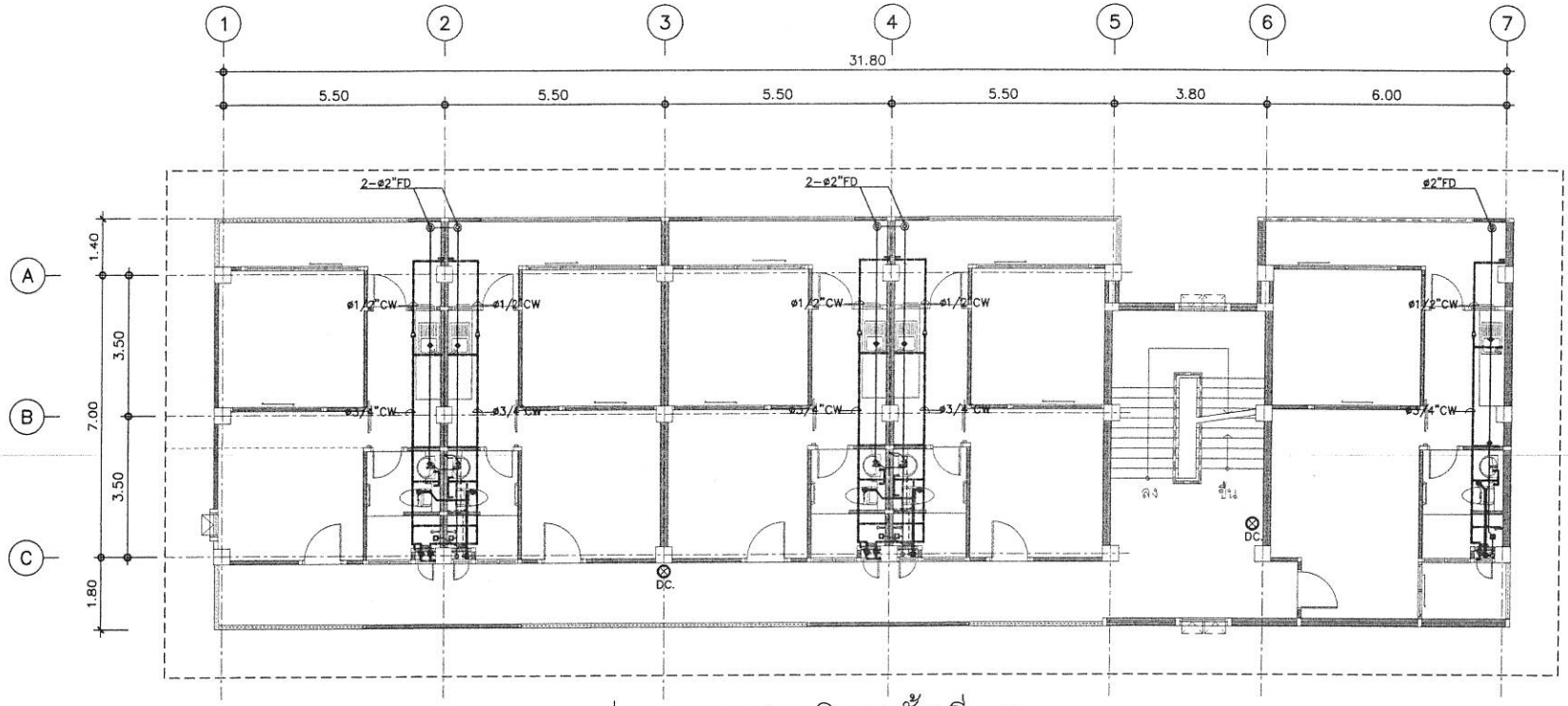

แปลนระบบสุขาภิบาลชั้นที่ 3

มาตราส่วน 1:125

หมายเหตุ : ให้ผู้รับจ้างเสนอ Shop drawing งานระบบไฟฟ้า ต่อคณะกรรมการตรวจรับพัสดุผ่านผู้ควบคุมงาน
เพื่อพิจารณาอนุมัติก่อนดำเนินการก่อสร้างอย่างเคร่งครัด โดยให้ผู้ได้รับใบประกอบวิชาชีพสามัญวิศกรขึ้นไป (สาขาวิศวกรรมสิ่งแวดล้อม) เป็นผู้รับรอง เท่านั้น

สำนักงานโยธาธิการและผังเมืองจังหวัดน่าน
กรมโยธาธิการและผังเมือง

โครงการก่อสร้างอาคารชุดพักอาศัย
ของข้าราชการ จำนวน 14 ยูนิต
(โครงสร้างรับแผ่นดินไหว)

เจ้าของ : ด่านศุลกากรทุ่งช้าง
สถานที่ : ต.ปอน อ.ทุ่งช้าง จ.น่าน

เห็นชอบ
(นางบุญจิรา เจริญศักดิ์)
โยธาธิการและผังเมืองจังหวัดน่าน

หัวหน้ากลุ่มงานวิชาการโยธาธิการ
(นายเกรียงไกร ทองเนื้อห้า)
วิศวกรโยธาชำนาญการ

สถาปนิก
น.ส.อรกานต์ ไลไธสง
สถาปนิกปฏิบัติการ

วิศวกร
จ.ส.อ.ชีรุญยวัตร บุญมาประ
วิศวกรโยธาชำนาญการ
นายนิติกร สุขใจ
พนักงานวิศวกรโยธา

สำรวจ
นายวรวุฒิ สวนชิ
พนักงานโยธา

เขียนแบบ
น.ส.อรกานต์ ไลไธสง
สถาปนิกปฏิบัติการ
นายนิติกร สุขใจ
พนักงานวิศวกรโยธา

แสดงแบบ
แปลนระบบสุขาภิบาลชั้นที่ 3

มาตราส่วน	1:125
วัน/เดือน/ปี	8 กุมภาพันธ์ 2566
เลขที่แบบ	สยผจ.นน.03/2566
แผ่นที่	SN-04
จำนวนแผ่น	51/51

หมายเหตุ
แบบนี้สงวนลิขสิทธิ์ ห้ามนำส่วนหนึ่งส่วนใด หรือทั้งหมดไปใช้เผยแพร่โดยมิได้รับอนุญาต ห้ามวัดระยะจากแบบ ให้ถือระยะตามตัวเลขที่ระบุไว้ในแบบเป็นหลัก หากมีการแก้ไขหรือเปลี่ยนแปลงใดๆให้อยู่ในดุลพินิจของวิศวกรหรือสถาปนิกผู้ออกแบบ ก่อนดำเนินการใดๆทุกครั้ง

ประกาศรับสมัคร บรรจุและแต่งตั้งข้าราชการ

ตำแหน่งนิติกร ระดับชำนาญการ

ออกแบบโดย
สำนักงานโยธาธิการและผังเมืองจังหวัดน่าน
กรมโยธาธิการและผังเมือง กระทรวงมหาดไทย

เลขที่ 41 วันที่ เดือน 01 พ.ศ.

ตามประกาศกรมโยธาธิการและผังเมือง เรื่อง

รายการประกอบแบบ

สัญลักษณ์	ความหมาย
N	แสดงสัญลักษณ์ บอกทิศเหนือ
2 A–XX, 1 A–XX, 3 A–XX, 4 A–XX (ชื่อแบบ, เลขที่แบบ)	แสดงสัญลักษณ์ ทิศทางการมองรูปด้าน
X A–XX (ชื่อแบบ, เลขที่แบบ)	แสดงสัญลักษณ์ แบบขยายที่ปรากฏ
X AR–XX (ชื่อแบบ, เลขที่แบบ)	แสดงสัญลักษณ์ แนวตัดที่ปรากฏ
X X	แสดงสัญลักษณ์ แนวเสา
3.00	บอกระยะจากศูนย์กลาง ถึง ศูนย์กลาง
3.00	บอกระยะจากศูนย์กลาง ถึง ริม
3.00	บอกระยะจากริม ถึง ริม
X F1 +X.XX C1	แสดงสัญลักษณ์ ชื่อห้องและระดับที่ปรากฏ
F1	แสดงสัญลักษณ์ พื้น
A	แสดงสัญลักษณ์ ผนัง
C1	แสดงสัญลักษณ์ ฝ้าเพดาน
D1	แสดงสัญลักษณ์ ประตู
W1	แสดงสัญลักษณ์ หน้าต่าง

ดินถม	ผนังฉาบปูนเรียบ
กรวด	คอนกรีตบล็อค
คอนกรีต	ผนังก่ออิฐมวลเบา
เหล็ก	อลูมินั่มหรือเหล็ก
กรวดล้าง	ผนังไม้ไสเรียบ
น้ำ	ไม้ไม่ไส
ไม้	อิปซั่มบอร์ด
ทราย	โครงเคร่าไม้
	โครงเคร่าเหล็ก
	กระจก

สารบัญแบบ

แผ่นที่	รายการ
	แบบครุภัณฑ์
IA–01	รายการประกอบแบบ
IA–02	ผังเฟอร์นิเจอร์ 10 ยูนิต
IA–03	ผังเฟอร์นิเจอร์ 14 ยูนิต
IA–04	รายละเอียดครุภัณฑ์ 1/4
IA–05	รายละเอียดครุภัณฑ์ 2/4
IA–06	รายละเอียดครุภัณฑ์ 3/4
IA–07	รายละเอียดครุภัณฑ์ 4/4

สำนักงานโยธาธิการและผังเมืองจังหวัดน่าน
กรมโยธาธิการและผังเมือง

ครุภัณฑ์อาคารชุดพักอาศัย
ของข้าราชการด่านศุลกากรทุ่งช้าง
(10 ยูนิต และ 14 ยูนิต)

เจ้าของ : ด่านศุลกากรทุ่งช้าง
สถานที่ : ต.ปอน อ.ทุ่งช้าง จ.น่าน

เห็นชอบ
10 กพ.66
(นางบุญศรา เจริญศักดิ์)
โยธาธิการและผังเมืองจังหวัดน่าน

หัวหน้ากลุ่มงานวิชาการโยธาธิการ
10 กพ.66
(นายเกรียงไกร ทองเนื้อห้า)
วิศวกรโยธาชำนาญการ

สถาปนิก
น.ส.อรกานต์ ไลไธสง
สถาปนิกปฏิบัติการ
10/กพ/66

วิศวกร
จ.ส.อ.ธีรุญยวัตร บุญมาประ
วิศวกรโยธาชำนาญการ
8/ก.พ.66
นายนิติกร สุขใจ
หนักงานวิศวกรโยธา
8 กพ.66

ตรวจ
นายวรวุฒิ สวนธิ
พนักงานโยธา
8 ก.พ./66

เขียนแบบ
น.ส.อรกานต์ ไลไธสง
สถาปนิกปฏิบัติการ
10/กพ/66
นายนิติกร สุขใจ
พนักงานวิศวกรโยธา
8 กพ./66

แสดงแบบ

มาตราส่วน
วัน/เดือน/ปี 10 กุมภาพันธ์ 2566
เลขที่แบบ สยผจ นน.06/2566
แผ่นที่ IA–01
จำนวนแผ่น 01/07

หมายเหตุ
แบบนี้สงวนลิขสิทธิ์ ห้ามนำส่วนหนึ่งส่วนใด หรือทั้งหมดไปใช้เผยแพร่โดยมิได้รับอนุญาต ห้ามวัดระยะจากแบบ ให้อิงระยะตามตัวเลขที่ระบุไว้ในแบบเป็นหลัก หากมีการแก้ไขหรือเปลี่ยนแปลงใดๆให้อยู่ในดุลพินิจของวิศวกรหรือสถาปนิกผู้ออกแบบ ก่อนดำเนินการใดๆทุกครั้ง

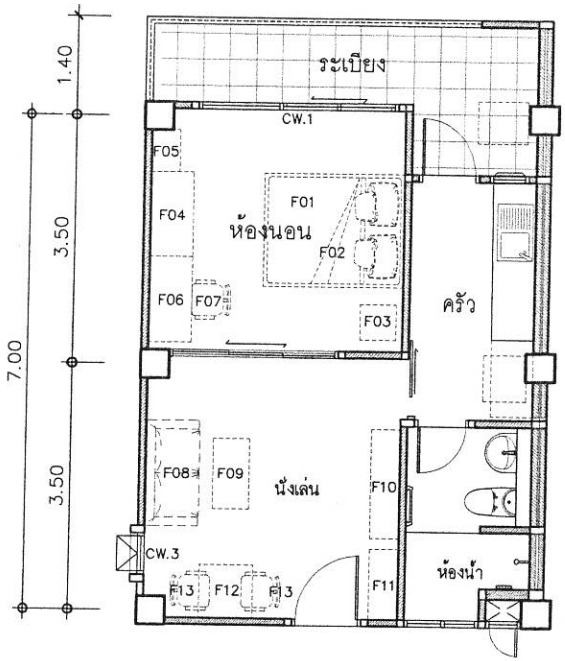

ผังเฟอร์นิเจอร์ 10 ยูนิต ห้อง 1–4, 6–9

มาตราส่วน 1:75

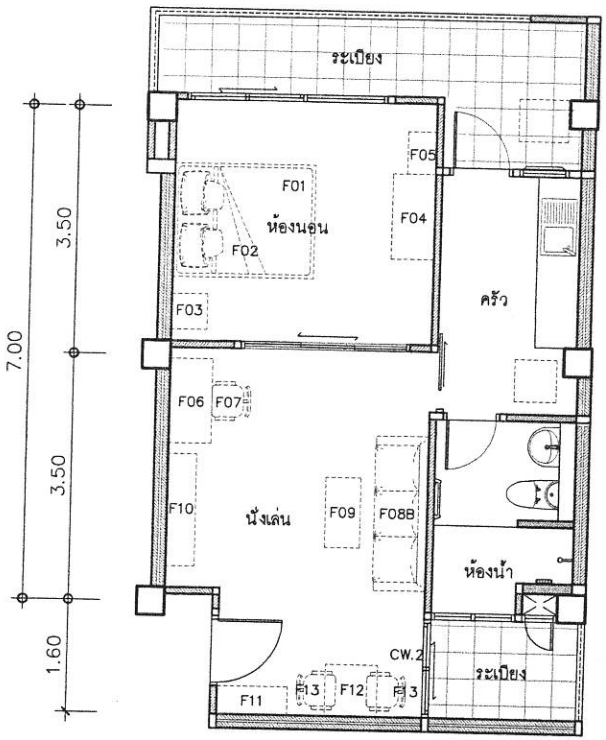

ผังเฟอร์นิเจอร์ 10 ยูนิต ห้อง 5, 10

มาตราส่วน 1:75

รายการสัญลักษณ์ประกอบแบบเฟอร์นิเจอร์ (FURNITURE SYMBOLS)

สัญลักษณ์	รายการเฟอร์นิเจอร์	ขนาดประมาณ	จำนวน	สัญลักษณ์	รายการเฟอร์นิเจอร์	ขนาดประมาณ	จำนวน
F01	เตียงนอน QUEEN SIZE (5 ฟุต)	160 x 210 ซม	10	F10	ชั้นวางทีวี	45 x 160 x 50 ซม	10
F02	ที่นอนยางพาราขนาด 5 ฟุต หนา 8 นิ้ว	152 x 198 ซม	10	F11	ตู้วางรองเท้า	40 x 80 x 90 ซม	10
F03	ตู้หัวเตียง	50 x 50 x 55 ซม	10	F12	โต๊ะทานอาหาร	75 x 75 x 75 ซม	10
F04	ตู้เสื้อผ้า	60 x 120 x 200 ซม	10	F13	เก้าอี้ทานอาหาร	45 x 50 x 80 ซม	20
F05	โต๊ะเครื่องแป้ง + เก้าอี้สตูล	40 x 60 x 180 ซม	10	F14	เครื่องทำน้ำอุ่น 4500 วัตต์	–	10
F06	โต๊ะทำงาน	60 x 120 x 75 ซม	10	CW.1	ม่านหน้าต่างม่านกันแสง และม่านโปร่ง พร้อมอุปกรณ์ครบชุด	สูง 205 ซม	10
F07	เก้าอี้ทำงาน	65 x 65 x 105 ซม	10	CW.2	ม่านหน้าต่างม่านกันแสง พร้อมอุปกรณ์ครบชุด	สูง 180 ซม	2
F08A	โซฟา 2 ที่นั่ง หุ้มหนังเทียม	150 x 80 ซม	8	CW.3	ม่านหน้าต่างม่านกันแสง และม่านโปร่ง พร้อมอุปกรณ์ครบชุด	สูง 205 ซม	2
F08B	โซฟา 3 ที่นั่ง หุ้มหนังเทียม	190 x 80 ซม	2				
F09	โต๊ะกลาง	80 x 50 ซม	10		* เฟอร์นิเจอร์ที่ใช้ทั้งหมด เป็นเฟอร์นิเจอร์สั่งซื้อสำเร็จรูป ให้ผู้รับจ้างเสนอรูปแบบ หรือ Catalog ให้พิจารณาก่อนดำเนินการติดตั้ง		

หมายเหตุ
* เฟอร์นิเจอร์ที่ใช้ทั้งหมด เป็นเฟอร์นิเจอร์สั่งซื้อสำเร็จรูป ให้ผู้รับจ้างเสนอรูปแบบ หรือ Catalog ให้พิจารณาก่อนดำเนินการติดตั้ง
* ขนาด ,ความสูง และระยะต่างๆที่ปรากฏในแบบอาจเปลี่ยนแปลงได้ใน ขณะดำเนินการก่อสร้าง ทั้งนี้ให้วัดสถานที่ก่อสร้างจริงก่อนดำเนินการ
* รูปแบบและขนาดของครุภัณฑ์สำเร็จรูป ที่ปรากฏในแบบนี้เป็นเพียงแนวทาง ในการจัดหาครุภัณฑ์เท่านั้น
* ขนาด และ ระยะต่างๆของครุภัณฑ์สำเร็จรูปที่ปรากฏในแบบ สามารถคลาดเคลื่อนได้ ประมาณ 5 ซม หรือที่มีขนาดตามมาตรฐานของบริษัทผู้ผลิต
* ให้ใช้ผลิตภัณฑ์ของ Modernform, Flexiplan, Perfect หรือคุณภาพเทียบเท่า

สำนักงานโยธาธิการและผังเมืองจังหวัดน่าน
กรมโยธาธิการและผังเมือง

ครุภัณฑ์อาคารชุดพักอาศัย
ของข้าราชการด่านศุลกากรทุ่งช้าง
(10 ยูนิต และ 14 ยูนิต)

เจ้าของ : ด่านศุลกากรทุ่งช้าง
สถานที่ : ต.ปอน อ.ทุ่งช้าง จ.น่าน

เห็นชอบ
10 กพ.66
(นางบุญศิรา เจริญศักดิ์)
โยธาธิการและผังเมืองจังหวัดน่าน

หัวหน้ากลุ่มงานวิชาการโยธาธิการ
10 กพ.66
(นายเกรียงไกร ทองเนื้อห้า)
วิศวกรโยธาชำนาญการ

สถาปนิก
น.ส.อรกานต์ ไลโยสง สถาปนิกปฏิบัติการ 10/กพ/66

วิศวกร
จ.ส.อ.ธีรุณยวัตร บุญมาประ วิศวกรโยธาชำนาญการ 8/ก.พ/66
นายนิติกร สุขใจ พนักงานวิศวกรโยธา 8 กพ.66

สำรวจ
นายวรวุฒิ สวนชิ พนักงานโยธา 8/ก.พ./66

เขียนแบบ
น.ส.อรกานต์ ไลโยสง สถาปนิกปฏิบัติการ 10/กพ/66
นายนิติกร สุขใจ พนักงานวิศวกรโยธา 8/กพ./66

แสดงแบบ

มาตราส่วน
วัน/เดือน/ปี 10 กุมภาพันธ์ 2566
เลขที่แบบ สยผจ.นน.06/2566
เลขที่ IA–02 จำนวนแผ่น 02/07

หมายเหตุ
แบบนี้สงวนลิขสิทธิ์ ห้ามนำส่วนหนึ่งส่วนใด หรือทั้งหมดไปใช้เผยแพร่โดยมิได้รับอนุญาต ห้ามวัดระยะจากแบบ ให้ถือระยะตามตัวเลขที่ระบุไว้ในแบบเป็นหลัก หากมีการแก้ไขหรือเปลี่ยนแปลงใดๆให้อยู่ในดุลพินิจของวิศวกรหรือสถาปนิกผู้ออกแบบ ก่อนดำเนินการใดๆทุกครั้ง

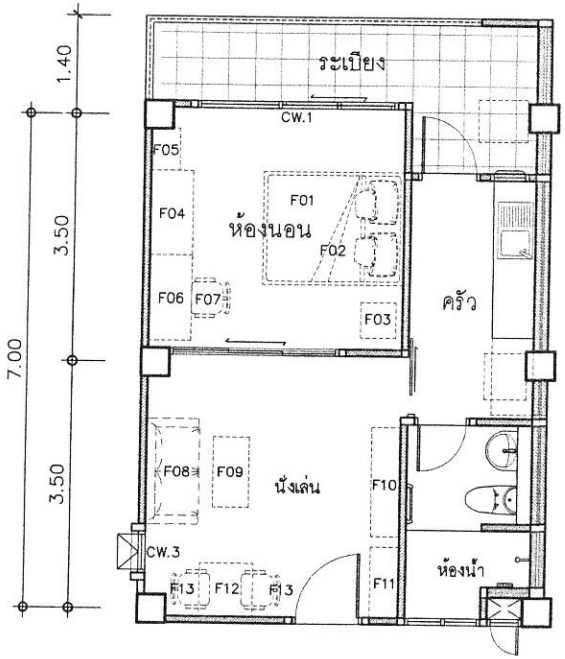

ผังเฟอร์นิเจอร์ 10 ยูนิต ห้อง 1–3, 5–8, 10–13

มาตราส่วน 1:75

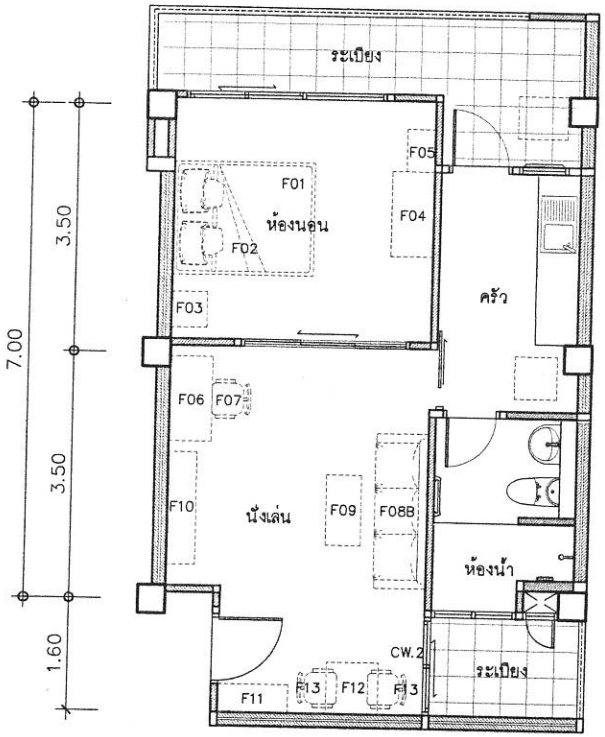

ผังเฟอร์นิเจอร์ 10 ยูนิต ห้อง 4, 9, 14

มาตราส่วน 1:75

รายการสัญลักษณ์ประกอบแบบเฟอร์นิเจอร์ (FURNITURE SYMBOLS)

สัญลักษณ์	รายการเฟอร์นิเจอร์	ขนาดประมาณ	จำนวน	สัญลักษณ์	รายการเฟอร์นิเจอร์	ขนาดประมาณ	จำนวน
F01	เตียงนอน QUEEN SIZE (5 ฟุต)	160 x 210 ซม	14	F10	ชั้นวางทีวี	45 x 160 x 50 ซม	14
F02	ที่นอนยางพาราขนาด 5 ฟุต หนา 8 นิ้ว	152 x 198 ซม	14	F11	ตู้วางรองเท้า	40 x 80 x 90 ซม	14
F03	ตู้หัวเตียง	50 x 50 x 55 ซม	14	F12	โต๊ะทานอาหาร	75 x 75 x 75 ซม	14
F04	ตู้เสื้อผ้า	60 x 120 x 200 ซม	14	F13	เก้าอี้ทานอาหาร	45 x 50 x 80 ซม	28
F05	โต๊ะเครื่องแป้ง + เก้าอี้สตูล	40 x 60 x 180 ซม	14	F14	เครื่องทำน้ำอุ่น 4500 วัตต์	–	14
F06	โต๊ะทำงาน	60 x 120 x 75 ซม	14	CW.1	ม่านหน้าต่างม่านกันแสง UV และม่านโปร่ง พร้อมอุปกรณ์ครบชุด	สูง 205 ซม	14
F07	เก้าอี้ทำงาน	65 x 65 x 105 ซม	14	CW.2	ม่านหน้าต่างม่านกันแสง UV พร้อมอุปกรณ์ครบชุด	สูง 180 ซม	3
F08A	โซฟา 2 ที่นั่ง หุ้มหนังเทียม	150 x 80 ซม	11	CW.3	ม่านหน้าต่างม่านกันแสง UV และม่านโปร่ง พร้อมอุปกรณ์ครบชุด	สูง 205 ซม	3
F08B	โซฟา 3 ที่นั่ง หุ้มหนังเทียม	190 x 80 ซม	3		* ผ้าม่านให้ติดตั้งเต็มพื้นที่ช่องประตู–หน้าต่าง		
F09	โต๊ะกลาง	80 x 50 ซม	14				

หมายเหตุ
* เฟอร์นิเจอร์ที่ใช้ทั้งหมด เป็นเฟอร์นิเจอร์สั่งซื้อสำเร็จรูป ให้ผู้รับจ้างเสนอรูปแบบ หรือ Catalog ให้พิจารณาก่อนดำเนินการติดตั้ง
* ขนาด ,ความสูง และระยะต่างๆที่ปรากฏในแบบอาจเปลี่ยนแปลงได้ใน ขณะดำเนินการก่อสร้าง ทั้งนี้ให้วัดสถานที่ก่อสร้างจริงก่อนดำเนินการ
* รูปแบบและขนาดของครุภัณฑ์สำเร็จรูป ที่ปรากฏในแบบนี้เป็นเพียงแนวทาง ในการจัดหาครุภัณฑ์เท่านั้น
* ขนาด และ ระยะต่างๆของครุภัณฑ์สำเร็จรูปที่ปรากฏในแบบ สามารถคลาดเคลื่อนได้ ประมาณ 5 ซม หรือที่มีขนาดตามมาตรฐานของบริษัทผู้ผลิต
* ให้ใช้ผลิตภัณฑ์ของ Modernform, Flexiplan, Perfect หรือคุณภาพเทียบเท่า

สำนักงานโยธาธิการและผังเมืองจังหวัดน่าน
กรมโยธาธิการและผังเมือง

ครุภัณฑ์อาคารชุดพักอาศัย
ของข้าราชการด่านศุลกากรทุ่งช้าง
(10 ยูนิต และ 14 ยูนิต)

เจ้าของ : ด่านศุลกากรทุ่งช้าง
สถานที่ : ต.ปอน อ.ทุ่งช้าง จ.น่าน

เห็นชอบ
(นางบุญจิรา เจริญศักดิ์)
โยธาธิการและผังเมืองจังหวัดน่าน

หัวหน้ากลุ่มงานวิชาการโยธาธิการ
10 ก.พ. 66
(นายเกรียงไกร ทองเนื้อห้า)
วิศวกรโยธาชำนาญการ

สถาปนิก
น.ส.อรกานต์ ไลไธสง สถาปนิกปฏิบัติการ — 10/กพ/66

วิศวกร
จ.ส.อ.ธีรุญยวัตร บุญมาประ วิศวกรโยธาชำนาญการ — 8/ก.พ./66
นายนิติกร สุขใจ หนักงานวิศวกรโยธา — 8 ก.พ. 66

ตำรวจ
นายวรวุฒิ สวนชิ หนักงานโยธา — 8 ก.พ./66

เขียนแบบ
น.ส.อรกานต์ ไลไธสง สถาปนิกปฏิบัติการ — 10/กพ/66
นายนิติกร สุขใจ หนักงานวิศวกรโยธา — 8/กพ./66

แสดงแบบ

มาตราส่วน
วัน/เดือน/ปี 10 กุมภาพันธ์ 2566
เลขที่แบบ สยผจ.นน.06/2566
แผ่นที่ IA–03 จำนวนแผ่น 03/07

หมายเหตุ
แบบนี้สงวนลิขสิทธิ์ ห้ามนำส่วนหนึ่งส่วนใด หรือทั้งหมดไปใช้เผยแพร่โดยมิได้รับอนุญาต ห้ามวัดระยะจากแบบ ให้ถือระยะตามตัวเลขที่ระบุไว้ในแบบเป็นหลัก หากมีการแก้ไขหรือเปลี่ยนแปลงใดๆให้อยู่ในดุลยพินิจของวิศวกรหรือสถาปนิกผู้ออกแบบ ก่อนดำเนินการใดๆทุกครั้ง

รายละเอียดครุภัณฑ์

F01 – เตียงนอน QUEEN SIZE (5 ฟุต)
ขนาด 1800 x 2100 x 900 มม.

Material Specification

ผลิตจากไม้ Particle Board
ปิดผิว Melamine Resin Film ด้วยระบบ
Short Cycle ปิดขอบโดยรอบด้วย Edge PVC
ด้านข้างมีลิ้นชัก หน้าบานเปิดด้านบน
ติดขอบเฉียงเพื่อเป็นมือจับ
กล่องลิ้นชักมีความลึกไม่ต่ำกว่า 350 มม.
พร้อมรางลิ้นชักลูกปืน 2 way
สามารถรับน้ำหนักได้ 15 กก.

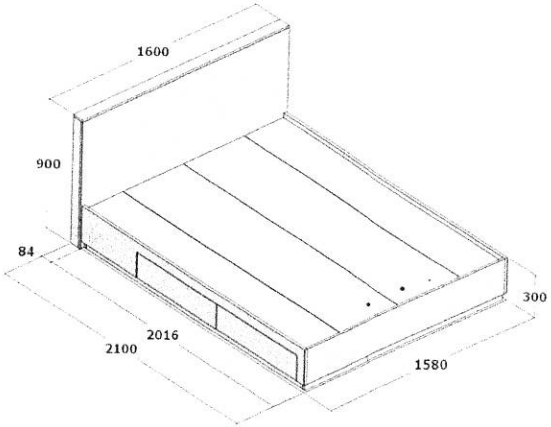

F02 – ที่นอนยางพาราขนาด 5 ฟุต

ที่นอนยางพาราขนาด 5 ฟุต ความหนาไม่นอนกว่า หนา 8 นิ้ว
ยางพาราธรรมชาติ ไร้โครงสร้างสปริง หุ้มด้วยผ้า Cotton Knitป้องกันไรฝุ่น
มีการรับประกันสินค้าอย่างน้อย 10 ปี

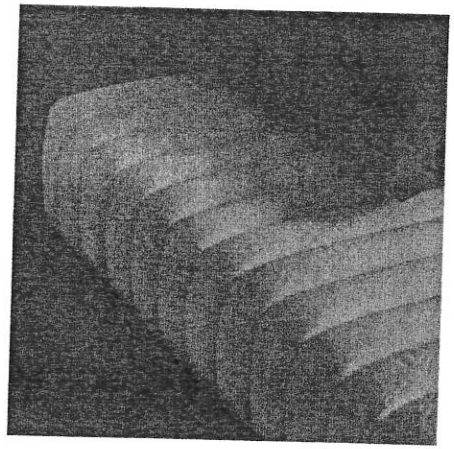

F03 – ตู้หัวเตียง
ขนาด 500 x 500 x 550 มม.

Material Specification

ผลิตจากไม้ Particle Board
ปิดผิว Melamine Resin Film ด้วยระบบ
Short Cycle ปิดขอบโดยรอบด้วย Edge PVC
หน้าบานเปิดขอบตรงเปิดด้านล่าง
กล่องลิ้นชักมีความลึกไม่ต่ำกว่า 350 มม.
พร้อมรางลิ้นชักลูกปืน 2 way
สามารถรับน้ำหนักได้ 15 กก.

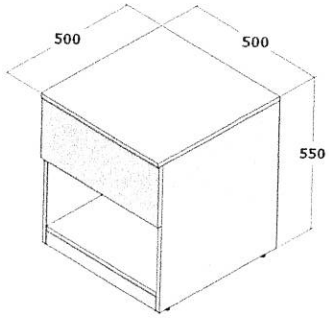

F04 – ตู้เสื้อผ้า
ขนาด 1200 x 600 x 2000 มม.

Material Specification

ผลิตจากไม้ Particle Board
ปิดผิว Melamine Resin Film ด้วยระบบ
Short Cycle ปิดขอบโดยรอบด้วย Edge PVC
หน้าบานเปิดติดมือจับ Aluminium
บานพับ ระบบ Soft Close
ภายในมีราวแขวนสแตนเลส

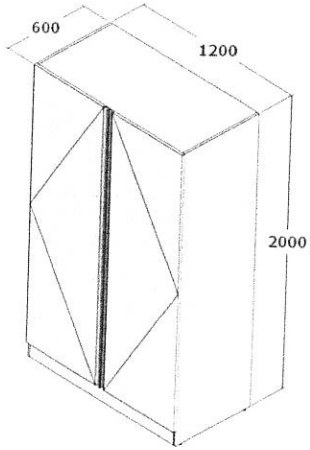

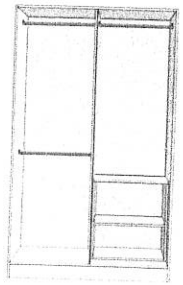

หมายเหตุ
* เฟอร์นิเจอร์ที่ใช้ทั้งหมด เป็นเฟอร์นิเจอร์สั่งซื้อสำเร็จรูป ให้ผู้รับจ้างเสนอรูปแบบ หรือ Catalog ให้พิจารณาก่อนดำเนินการติดตั้ง
* ขนาด ,ความสูง และระยะต่างๆที่ปรากฏในแบบอาจเปลี่ยนแปลงได้ใน ขณะดำเนินการก่อสร้าง ทั้งนี้ให้วัดสถานที่ก่อสร้างจริงก่อนดำเนินการ
* รูปแบบและขนาดของครุภัณฑ์สำเร็จรูป ที่ปรากฏในแบบนี้เป็นเพียงแนวทาง ในการจัดหาครุภัณฑ์เท่านั้น
* ขนาด และ ระยะต่างๆของครุภัณฑ์สำเร็จรูปที่ปรากฏในแบบ สามารถคลาดเคลื่อนได้ ประมาณ 5 ซม หรือที่มีขนาดตามมาตรฐานของบริษัทผู้ผลิต
* ให้ใช้ผลิตภัณฑ์ของ Modernform, Flexiplan, Perfect หรือคุณภาพเทียบเท่า

สำนักงานโยธาธิการและผังเมืองจังหวัดน่าน
กรมโยธาธิการและผังเมือง

ครุภัณฑ์อาคารชุดพักอาศัย
ของข้าราชการด่านศุลกากรทุ่งช้าง
(10 ยูนิต และ 14 ยูนิต)
เจ้าของ : ด่านศุลกากรทุ่งช้าง
สถานที่ : ต.ปอน อ.ทุ่งช้าง จ.น่าน

เห็นชอบ
10 กพ.66
(นางบุญจิรา เจริญศักดิ์)
โยธาธิการและผังเมืองจังหวัดน่าน

หัวหน้ากลุ่มงานวิชาการโยธาธิการ
10 กพ.66
(นายเกรียงไกร ทองเนื้อห้า)
วิศวกรโยธาชำนาญการ

สถาปนิก
น.ส.อรกานต์ ไลไชสง สถาปนิกปฏิบัติการ 10/.กพ./.66
.../...../....

วิศวกร
จ.ส.อ.ธีรุญยวัตร บุญมาประ วิศวกรโยธาชำนาญการ 8/ก.พ./66
นายนิติกร สุขใจ หนักงานวิศวกรโยธา 8 ก.พ.66

ตำรวจ
นายวรวุฒิ สวนชิ พนักงานโยธา 8 ก.พ./66
.../...../....

เขียนแบบ
น.ส.อรกานต์ ไลไชสง สถาปนิกปฏิบัติการ 10/.กพ./.66
นายนิติกร สุขใจ พนักงานวิศวกรโยธา 8/.กพ./.66

แสดงแบบ
รายละเอียดครุภัณฑ์ 1/4

มาตราส่วน
วัน/เดือน/ปี 10 กุมภาพันธ์ 2566
เลขที่แบบ สยผจ.นน.06/2566
แผ่นที่ IA–04 **จำนวนแผ่น** 04/07

หมายเหตุ
แบบนี้สงวนลิขสิทธิ์ ห้ามนำส่วนหนึ่งส่วนใด หรือทั้งหมดไปใช้ผลแพร่โดยมิได้รับอนุญาต ห้ามวัดระยะจากแบบ ให้ถือระยะตามตัวเลขที่ระบุไว้ในแบบเป็นหลัก หากมีการแก้ไขหรือเปลี่ยนแปลงใดๆให้อยู่ในดุลพินิจของวิศวกรหรือสถาปนิกผู้ออกแบบ ก่อนดำเนินการใดๆทุกครั้ง

รายละเอียดครุภัณฑ์

F05 – โต๊ะเครื่องแป้ง
ขนาด 600 x 400 x 1800 มม.

Material Specification

ผลิตจากไม้ Particle Board
ปิดผิว Melamine Resin Film ด้วยระบบ
Short Cycle ปิดขอบโดยรอบด้วย Edge PVC
หน้าบานเปิดขอบตรงเปิดด้านล่าง
กล่องลิ้นชักมีความลึกไม่ต่ำกว่า 350 มม.
พร้อมรางลิ้นชักลูกปืน 2 way
สามารถรับน้ำหนักได้ 15 กก.
กระจกเงา หนา 5 มม.

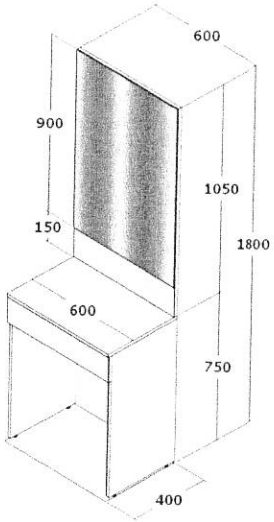

F06 – โต๊ะทำงาน
ขนาด 1200 x 600 x 750 มม.

Material Specification

ผลิตจากไม้ Particle Board
ปิดผิว Melamine Resin Film ด้วยระบบ
Short Cycle ปิดขอบโดยรอบด้วย Edge PVC
หน้าบานเปิดขอบตรงเปิดด้านล่าง
กล่องลิ้นชักมีความลึกไม่ต่ำกว่า 350 มม.
พร้อมรางลิ้นชักลูกปืน 2 way
สามารถรับน้ำหนักได้ 15 กก.

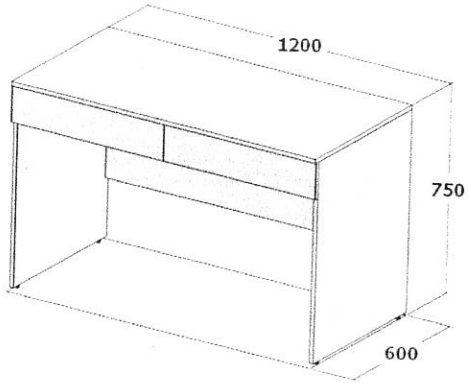

F05.1 – เก้าอี้สตูล
ขนาด 360 x 360 x 450 มม.

Material Specification

โครงสร้างไม้ บุฟองน้ำ หุ้มหนังเทียม
ขาไม้ยาง

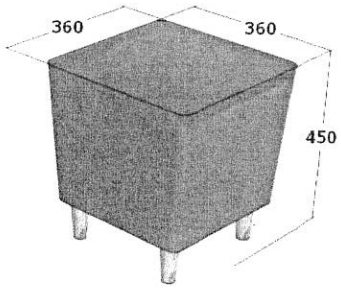

F07 – เก้าอี้ทำงาน
ขนาด 655 x 700 x 1000-1100 มม.

Material Specification
เบาะหนังเทียม
พนักพิงตาข่าย
ขาไนลอน สีดำ

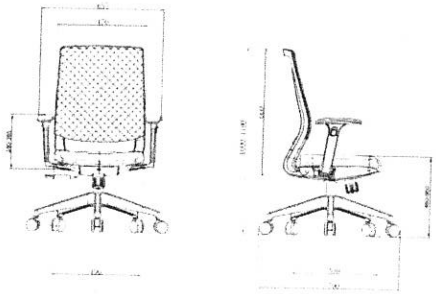

หมายเหตุ
* เฟอร์นิเจอร์ที่ใช้ทั้งหมด เป็นเฟอร์นิเจอร์สั่งซื้อสำเร็จรูป ให้ผู้รับจ้างเสนอรูปแบบ หรือ Catalog ให้พิจารณาก่อนดำเนินการติดตั้ง
* ขนาด ,ความสูง และระยะต่างๆที่ปรากฏในแบบอาจเปลี่ยนแปลงได้ใน ขณะดำเนินการกอสร้าง ทั้งนี้ให้วัดสถานที่ก่อสร้างจริงกอนดำเนินการ
* รูปแบบและขนาดของครุภัณฑ์สำเร็จรูป ที่ปรากฏในแบบนี้เป็นเพียงแนวทาง ในการจัดหาครุภัณฑ์เท่านั้น
* ขนาด และ ระยะต่างๆของครุภัณฑ์สำเร็จรูปที่ปรากฏในแบบ สามารถคลาดเคลื่อนได้ ประมาณ 5 ซม หรือที่มีขนาดตามมาตรฐานของบริษัทผู้ผลิต
* ให้ใช้ผลิตภัณฑ์ของ Modernform, Flexiplan, Perfect หรือคุณภาพเทียบเท่า

สำนักงานโยธาธิการและผังเมืองจังหวัดน่าน
กรมโยธาธิการและผังเมือง

ครุภัณฑ์อาคารชุดพักอาศัย
ของข้าราชการด่านศุลกากรทุ่งช้าง
(10 ยูนิต และ 14 ยูนิต)
เจ้าของ : ด่านศุลกากรทุ่งช้าง
สถานที่ : ต.ปอน อ.ทุ่งช้าง จ.น่าน

เห็นชอบ
10 กพ. 66
(นางบุญจรา เจริญศักดิ์)
โยธาธิการและผังเมืองจังหวัดน่าน

หัวหน้ากลุ่มงานวิชาการโยธาธิการ
10 กพ. 66
(นายเกรียงไกร ทองเนื้อห้า)
วิศวกรโยธาชำนาญการ

สถาปนิก
น.ส.อรกานต์ ไลไธสง สถาปนิกปฏิบัติการ — 10/ก.พ./66
.../.../...

วิศวกร
จ.ส.อ.ธีรุญยวัตร บุญมาปะ วิศวกรโยธาชำนาญการ — 8/ก.พ./66
นายนิติกร สุขใจ หนักงานวิศวกรโยธา — 8 กพ.66

ตำรวจ
นายวรวุฒิ สวนธิ พนักงานโยธา — 8/ก.พ./66
.../.../...

เขียนแบบ
น.ส.อรกานต์ ไลไธสง สถาปนิกปฏิบัติการ — 10/ก.พ./66
นายนิติกร สุขใจ หนักงานวิศวกรโยธา — 8/กพ./66

แสดงแบบ
รายละเอียดครุภัณฑ์ 2/4

มาตราส่วน
วัน/เดือน/ปี 10 กุมภาพันธ์ 2566
เลขที่แบบ สยผจ.นน.06/2566
แผ่นที่ IA–05 **จำนวนแผ่น** 05/07

หมายเหตุ
แบบนี้สงวนลิขสิทธิ์ ห้ามนำส่วนหนึ่งส่วนใด หรือทั้งหมดไปใช้ผลิตหรือโดยมิได้รับอนุญาต ห้ามวัดระยะจากแบบ ให้ถือระยะตามตัวเลขที่ระบุไว้ในแบบเป็นหลัก หากมีการแก้ไขหรือเปลี่ยนแปลงใดๆให้อยู่ในดุลพินิจของวิศวกรหรือสถาปนิกผู้ออกแบบ ก่อนดำเนินการใดๆทุกครั้ง

รายละเอียดครุภัณฑ์

F08A – โซฟา 2 ที่นั่ง
ขนาด 1840 x 860 x 960-840 มม.

Material Specification

โครงสร้างไม้ บุฟองน้ำ หุ้มหนังเทียม
ขาโซฟา อลูมิเนียม สูง 100 มม.
หมอนอิง 2 ใบ

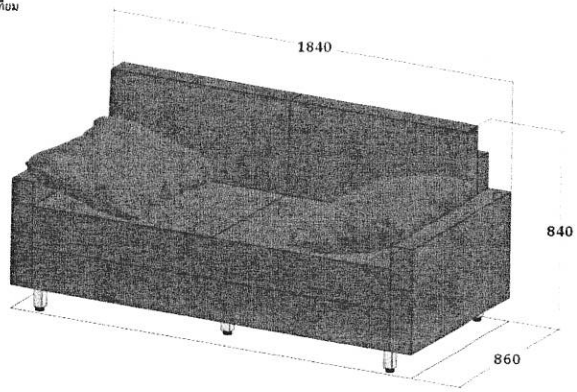

F09 – โต๊ะกลาง
ขนาด 800 x 500 x 350 มม.

Material Specification

ผลิตจากไม้ Particle Board
ปิดผิว Melamine Resin Film ด้วยระบบ
Short Cycle ปิดขอบโดยรอบด้วย Edge PVC
โครงขาเหล็กกล่อง มีขาปรับด้านล่าง
ทำสีพ่น Epoxy อบความร้อน

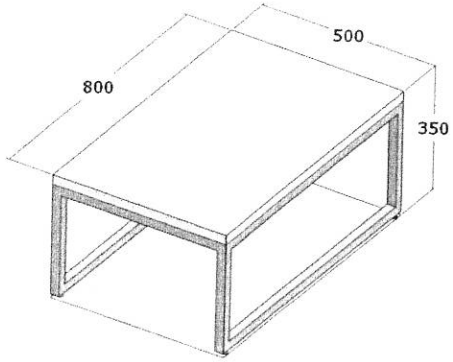

F08B – โซฟา 3 ที่นั่ง
ขนาด 2240 x 860 x 960-840 มม.

Material Specification

โครงสร้างไม้ บุฟองน้ำ หุ้มหนังเทียม
ขาโซฟา อลูมิเนียม สูง 100 มม.
หมอนอิง 2 ใบ

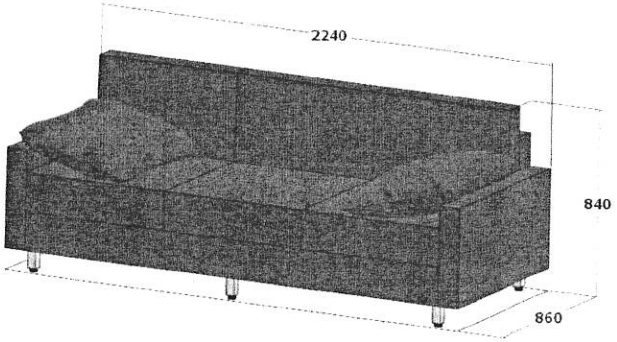

F10 – ชั้นวางทีวี
ขนาด 1600 x 450 x 500 มม.

Material Specification

ผลิตจากไม้ Particle Board
ปิดผิว Melamine Resin Film ด้วยระบบ
Short Cycle ปิดขอบโดยรอบด้วย Edge PVC
หน้าบานเปิด ปาดเฉียง สำหรับเปิด
บานพับ ระบบ Soft Close
กล่องลิ้นชักมีความลึกไม่ต่ำกว่า 350 มม.
พร้อมรางลิ้นชักลูกปืน 2 way
สามารถรับน้ำหนักได้ 15 กก.

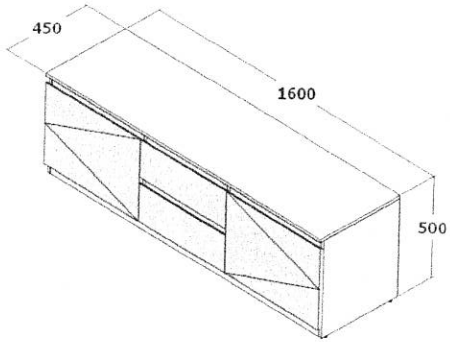

หมายเหตุ
* เฟอร์นิเจอร์ที่ใช้ทั้งหมด เป็นเฟอร์นิเจอร์สั่งซื้อสำเร็จรูป ให้ผู้รับจ้างเสนอรูปแบบ หรือ Catalog ให้พิจารณาก่อนดำเนินการติดตั้ง
* ขนาด ,ความสูง และระยะต่างๆที่ปรากฏในแบบอาจเปลี่ยนแปลงได้ไน ขณะดำนินการก่อสร้าง ทั้งนี้ให้วัดสถานที่ก่อสร้างจริงก่อนดำเนินการ
* รูปแบบและขนาดของครุภัณฑ์สำเร็จรูป ที่ปรากฏในแบบนี้เป็นเพียงแนวทาง ในการจัดหาครุภัณฑ์เท่านั้น
* ขนาด และ ระยะต่างๆของครุภัณฑ์สำเร็จรูปที่ปรากฏในแบบ สามารถคลาดเคลื่อนได้ ประมาณ 5 ซม หรือที่มีขนาดตามมาตรฐานของบริษัทผู้ผลิต
* ให้ใช้ผลิตภัณฑ์ของ Modernform, Flexiplan, Perfect หรือคุณภาพเทียบเท่า

สำนักงานโยธาธิการและผังเมืองจังหวัดน่าน
กรมโยธาธิการและผังเมือง

ครุภัณฑ์อาคารชุดพักอาศัย
ของข้าราชการด่านศุลกากรทุ่งช้าง
(10 ยูนิต และ 14 ยูนิต)
เจ้าของ : ด่านศุลกากรทุ่งช้าง
สถานที่ : ต.ปอน อ.ทุ่งช้าง จ.น่าน

เห็นชอบ
10 กพ.66
(นางบุญจิรา เจริญศักดิ์)
โยธาธิการและผังเมืองจังหวัดน่าน

หัวหน้ากลุ่มงานวิชาการโยธาธิการ
10 กพ.66
(นายเกรียงไกร ทองเนื้อห้า)
วิศวกรโยธาชำนาญการ

สถาปนิก
น.ส.อรกานต์ ไลไธสง สถาปนิกปฏิบัติการ 10/กพ./66
.../.../...

วิศวกร
จ.ส.อ.ธีรญยวัตร บุญมาประ วิศวกรโยธาชำนาญการ 8/ก.พ./66
นายนิติกร สุขใจ พนักงานวิศวกรโยธา 8 กพ.66

ตำรวจ
นายวรวุฒิ สวนธิ พนักงานโยธา 8/ก.พ./66
.../.../...

เขียนแบบ
น.ส.อรกานต์ ไลไธสง สถาปนิกปฏิบัติการ 10/กพ./66
นายนิติกร สุขใจ พนักงานวิศวกรโยธา 8/กพ./66

แสดงแบบ
รายละเอียดครุภัณฑ์ 3/4

มาตราส่วน
วัน/เดือน/ปี 10 กุมภาพันธ์ 2566
เลขที่แบบ สยผจ.นน.06/2566
แผ่นที่ IA–06 **จำนวนแผ่น** 06/07

หมายเหตุ
แบบนี้สงวนลิขสิทธิ์ ห้ามนำส่วนหนึ่งส่วนใด หรือทั้งหมดไปใช้ผลเพราะโดยมิได้รับอนุญาต ห้ามวัดระยะจากแบบ ให้ถือระยะตามตัวเลขที่ระบุไว้ในแบบเป็นหลัก หากมีการแก้ไขหรือเปลี่ยนแปลงใดๆให้อยู่ในดุลพินิจของวิศวกรหรือสถาปนิกผู้ออกแบบ ก่อนดำเนินการใดๆทุกครั้ง

รายละเอียดครุภัณฑ์

F11 – ตู้วางรองเท้า
ขนาด 800 x 400 x 900 มม.

Material Specification

ผลิตจากไม้ Particle Board
ปิดผิว Melamine Resin Film ด้วยระบบ
Short Cycle ปิดขอบโดยรอบด้วย Edge PVC
หน้าบานเปิด ปาดเนียน สำหรับเปิด
บานพับ ระบบ Soft Close

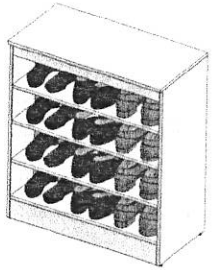

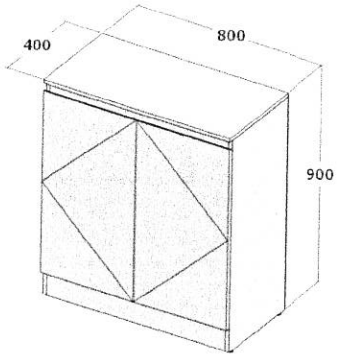

F12 – โต๊ะกลาง
ขนาด 750 x 750 x 750 มม.

Material Specification

ผลิตจากไม้ Particle Board
ปิดผิว Melamine Resin Film ด้วยระบบ
Short Cycle ปิดขอบโดยรอบด้วย Edge PVC
โครงขาเหล็กกลม
ทำสีพ่น Epoxy อบความร้อน

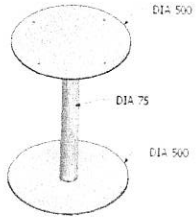

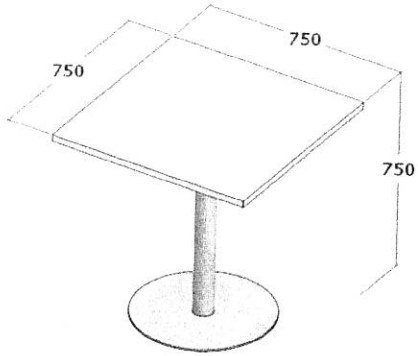

F13 – เก้าอี้ทานอาหาร
ขนาด 480 x 470 x 820 มม.

Material Specification

โครงเก้าอี้ไม้วีเนียร์อัดขึ้นรูป ผ่านการเคลือบสีเงา
ขาเก้าอี้สแตนเลส (Stainless steel)
Diameter 18 หนา 1.1 มิล (ชุบโครเมียม)
ปลายขาแต่ละด้านมีวัสดุกันรอย
ลักษณะพิเศษ มีหูจับ สะดวกในการเคลื่อนย้าย

หมายเหตุ
* เฟอร์นิเจอร์ที่ใช้ทั้งหมด เป็นเฟอร์นิเจอร์สั่งซื้อสำเร็จรูป ให้ผู้รับจ้างเสนอรูปแบบ หรือ Catalog ให้พิจารณาก่อนดำเนินการติดตั้ง
* ขนาด ,ความสูง และระยะต่างๆที่ปรากฏในแบบอาจเปลี่ยนแปลงได้ใน ขณะดำเนินการก่อสร้าง ทั้งนี้ให้วัดสถานที่ก่อสร้างจริงก่อนดำเนินการ
* รูปแบบและขนาดของครุภัณฑ์สำเร็จรูป ที่ปรากฏในแบบนี้เป็นเพียงแนวทาง ในการจัดหาครุภัณฑ์เท่านั้น
* ขนาด และ ระยะต่างๆของครุภัณฑ์สำเร็จรูปที่ปรากฏในแบบ สามารถคลาดเคลื่อนได้ ประมาณ 5 ซม หรือที่มีขนาดตามมาตรฐานของบริษัทผู้ผลิต
* ให้ใช้ผลิตภัณฑ์ของ Modernform, Flexiplan, Perfect หรือคุณภาพเทียบเท่า

สำนักงานโยธาธิการและผังเมืองจังหวัดน่าน
กรมโยธาธิการและผังเมือง

ครุภัณฑ์อาคารชุดพักอาศัย
ของข้าราชการด่านศุลกากรทุ่งช้าง
(10 ยูนิต และ 14 ยูนิต)
เจ้าของ : ด่านศุลกากรทุ่งช้าง
สถานที่ : ต.ปอน อ.ทุ่งช้าง จ.น่าน

เห็นชอบ
10 กพ. 66
(นางบุญศิรา เจริญศักดิ์)
โยธาธิการและผังเมืองจังหวัดน่าน

หัวหน้ากลุ่มงานวิชาการโยธาธิการ
10 กพ. 66
(นายเกรียงไกร ทองเนื้อห้า)
วิศวกรโยธาชำนาญการ

สถาปนิก
น.ส.อรกานต์ ไลไธสง สถาปนิกปฏิบัติการ 10/กพ./66
.../.../...

วิศวกร
จ.ส.อ.ธีรญยวัตร บุญมาประ วิศวกรโยธาชำนาญการ 8/ก.พ./66
นายนิติกร สุขใจ พนักงานวิศวกรโยธา 8 กพ.66

สำรวจ
นายวรวุฒิ สวนธิ พนักงานโยธา 8/ก.พ./66
.../.../...

เขียนแบบ
น.ส.อรกานต์ ไลไธสง สถาปนิกปฏิบัติการ 10/กพ./66
นายนิติกร สุขใจ พนักงานวิศวกรโยธา 8/กพ./66

แสดงแบบ
รายละเอียดครุภัณฑ์ 4/4

มาตราส่วน
วัน/เดือน/ปี 10 กุมภาพันธ์ 2566
เลขที่แบบ สยผจ นน.06/2566
แผ่นที่ IA–08 **จำนวนแผ่น** 07/07

หมายเหตุ
แบบนี้สงวนลิขสิทธิ์ ห้ามนำส่วนหนึ่งส่วนใด หรือทั้งหมดไปโฆษณาหรือมิให้รับอนุญาต ห้ามวัดระยะจากแบบ ให้ถือระยะตามตัวเลขที่ระบุไว้ในแบบเป็นหลัก หากมีการแก้ไขหรือเปลี่ยนแปลงใดๆให้อยู่ในดุลพินิจของวิศวกรหรือสถาปนิกผู้ออกแบบ ก่อนดำเนินการใดๆทุกครั้ง

แบบ บก.๐๑

ตารางแสดงวงเงินงบประมาณที่ได้รับจัดสรรและราคากลางในงานจ้างก่อสร้าง

๑. ชื่อโครงการ ก่อสร้างอาคารชุดพักอาศัยข้าราชการ ด่านศุลกากรทุ่งช้าง ต.ปอน อ.ทุ่งช้าง จ.น่าน ๑ แห่ง

๒. หน่วยงานเจ้าของโครงการ ด่านศุลกากรทุ่งช้าง กรมศุลกากร

๓. วงเงินงบประมาณที่ได้รับจัดสรร ๓๑,๗๗๑,๐๐๐.๐๐ บาท

๔. ลักษณะงาน (โดยสังเขป)

๔.๑ งานรื้อถอนบ้านพักข้าราชการระดับ ๑ – ๓ จำนวน ๒ หลัง และโรงจอดรถ จำนวน ๑ หลัง

๔.๒ งานก่อสร้างกำแพงกันดิน และรั้ว

๔.๓ งานก่อสร้างอาคารชุดพักอาศัยขนาด ๑๐ ยูนิต จำนวน ๑ หลัง

๔.๔ งานก่อสร้างอาคารชุดพักอาศัยขนาด ๑๔ ยูนิต จำนวน ๑ หลัง

๔.๕ งานขยายเขตไฟฟ้า

๔.๖ งานครุภัณฑ์

ตามรายละเอียดในแบบรูปรายการงานก่อสร้าง

๕. ราคากลางคำนวณ ณ วันที่ ๒๒ มีนาคม ๒๕๖๖ เป็นเงิน ๓๒,๔๑๖,๔๘๓.๙๖ บาท

๖. บัญชีประมาณการราคากลาง

๖.๑ แบบแสดงรายการปริมาณงานและราคา (แบบ ปร.๔)

๖.๒ แบบสรุปค่าก่อสร้าง (แบบ ปร.๕ ก)

๖.๓ แบบสรุปค่าครุภัณฑ์จัดซื้อ (แบบ ปร.๕ ข)

๖.๔ แบบสรุปราคางานก่อสร้างอาคาร (แบบ ปร.๖)

๗. รายชื่อคณะกรรมการกำหนดราคากลาง

๗.๑ นางสาวรุจิรา เปี้ยแก้ว	นักวิชาการศุลกากรชำนาญการ
๗.๒ นายนฤพล ตติย์ธานุกูล	นักวิชาการศุลกากรชำนาญการ
๗.๓ นางสาวอรกานต์ ไลไธสง	สถาปนิกปฏิบัติการ
๗.๔ นายนิติกร สุขใจ	พนักงานวิศวกรโยธา
๗.๕ นางสาวณภัค จันทร์บูรณ์	เจ้าพนักงานศุลกากรปฏิบัติงาน

แบบ บก.๐๑

ตารางแสดงวงเงินงบประมาณที่ได้รับจัดสรรและราคากลางในงานจ้างก่อสร้าง

๑. ชื่อโครงการ ก่อสร้างอาคารชุดพักอาศัยข้าราชการ ด่านศุลกากรทุ่งช้าง ต.ปอน อ.ทุ่งช้าง จ.น่าน ๑ แห่ง

๒. หน่วยงานเจ้าของโครงการ ด่านศุลกากรทุ่งช้าง กรมศุลกากร

๓. วงเงินงบประมาณที่ได้รับจัดสรร ๓๑,๗๗๑,๐๐๐.๐๐ บาท

๔. ลักษณะงาน (โดยสังเขป)

๔.๑ งานรื้อถอนบ้านพักข้าราชการระดับ ๑ – ๓ จำนวน ๒ หลัง และโรงจอดรถ จำนวน ๑ หลัง

๔.๒ งานก่อสร้างกำแพงกันดิน และรั้ว

๔.๓ งานก่อสร้างอาคารชุดพักอาศัยขนาด ๑๐ ยูนิต จำนวน ๑ หลัง

๔.๔ งานก่อสร้างอาคารชุดพักอาศัยขนาด ๑๔ ยูนิต จำนวน ๑ หลัง

๔.๕ งานขยายเขตไฟฟ้า

๔.๖ งานครุภัณฑ์

ตามรายละเอียดในแบบรูปรายการงานก่อสร้าง

๕. ราคากลางคำนวณ ณ วันที่ ๙ พฤษภาคม ๒๕๖๖ เป็นเงิน ๓๒,๙๑๖,๔๒๖.๘๕ บาท

๖. บัญชีประมาณการราคากลาง

๖.๑ แบบแสดงรายการปริมาณงานและราคา (แบบ ปร.๔)

๖.๒ แบบสรุปค่าก่อสร้าง (แบบ ปร.๕ ก)

๖.๓ แบบสรุปค่าครุภัณฑ์จัดซื้อ (แบบ ปร.๕ ข)

๖.๔ แบบสรุปราคางานก่อสร้างอาคาร (แบบ ปร.๖)

๗. รายชื่อคณะกรรมการกำหนดราคากลาง

๗.๑ นางสาวรุจิรา เปี้ยแก้ว	นักวิชาการศุลกากรชำนาญการ
๗.๒ นายนฤพล ตติย์ธานุกูล	นักวิชาการศุลกากรชำนาญการ
๗.๓ นางสาวอรกานต์ ไลไธสง	สถาปนิกปฏิบัติการ
๗.๔ นายนิติกร สุขใจ	พนักงานวิศวกรโยธา
๗.๕ นางสาวณภัค จันทร์บูรณ์	เจ้าพนักงานศุลกากรปฏิบัติงาน